TEMAT ZADANIA:

ADAPTACJA ZABYTKOWYCH ZABUDOWAŃ Z 1903 r. WOKÓŁ PAŁACU LUDWIKA VON BALLESTREMA – GORZELNIA

KATEGORIA OBIEKTU BUDOWLANEGO : IX

NAZWA OPRACOWANIA :

P R O J E K T W Y K O N A W C Z Y
REKONSTRUKCJI I RENOWACJI ISTNIEJĄCEGO BUDYNKU GORZELNI
W KOCHCICACH – KONSTRUKCJA

ADRES:

Jednostka ewidencyjna: **KOCHANOWICE;** Obręb: **KOCHCICE**
dz. ewid. nr 6/49; 6/55; 6/54.
KOCHCICE, ul. Ogrodowa 5, 42-713 KOCHANOWICE

INWESTOR:

Gmina Kochanowice
Ul. Wolności 5
42-713 Kochanowice

JEDNOSTKA PROJEKTOWA:

FIRMA „TU" Tomasz Ulman
Ul. Ofiar Katynia 1
42 - 310 Żarki

PROJEKTANT:	SPRAWDZAJĄCY :	BRANŻA:
mgr inż. Dariusz Lubera MAP/0454/PWBKb/16	mgr inż. Bożena Sobczyk MAZ/0464/POOK/11	**konstrukcja**

PROJEKTANT:	SPRAWDZAJĄCY :	BRANŻA:

PROJEKTANT:	SPRAWDZAJĄCY :	BRANŻA:

PROJEKTANT:	SPRAWDZAJĄCY :	BRANŻA:

Ż A R K I – L U T Y 2 0 1 9

K O N S T R U K C J A

ARCHITEKTURA
WYCENA NIERUCHOMOŚCI

ZESTAWIENIE RYSUNKÓW BRANŻY KONSTRUKCYJNEJ

- K-01 Płyta fundamentowa – rysunek szalunkowy
- K-02 Płyta fundamentowa – zbrojenie dolne
- K-03 Płyta fundamentowa – zbrojenie górne
- K-04 Zbrojenie ścian piwnicy
- K-05 Strop nad piwnicą – plan deskowania
- K-06 Belki i nadproża żelbetowe w poziomie piwnicy
- K-07 Zbrojenie słupów żelbetowych
- K-08 Strop nad piwnicą – zbrojenie dolne i górne
- K-09 Szyb windowy nr 1
- K-10 Szyb windowy nr 2
- K-11 Klatka schodowa nr 1
- K-12 Klatka schodowa nr 2
- K-13 Zbrojenie płyty widowni
- K-14 Strop nad parterem – zbrojenie dolne i górne
- K-15 Strop nad piętrem – zbrojenie dolne i górne
- K-16 Ściana oporowa przy schodach zewnętrznych
- K-17 Schemat konstrukcji dachu dwuspadowego i wieży
- K-18 Schemat konstrukcji dachu jednospadowego i więźby dachowej
- K-19 Przekrój konstrukcji A-A
- K-20 Przekrój konstrukcji B-B, C-C
- K-21 Pozycje konstrukcyjne dachu cz.1
- K-22 Pozycje konstrukcyjne dachu cz.2
- K-23 Pozycje konstrukcyjne dachu cz.3
- K-24 Pozycje konstrukcyjne dachu cz.4
- K-25 Pozycje konstrukcyjne dachu cz.5
- K-26 Pozycje konstrukcyjne dachu cz.6
- K-27 Pozycje konstrukcyjne dachu cz.7
- K-28 Pozycje konstrukcyjne dachu cz.8
- K-29 Schemat stropu nad parterem
- K-30 Schemat stropu nad pięrem
- K-31 Elementy pozycyjne stropów cz.1
- K-32 Elementy pozycyjne stropów cz.2
- K-33 Elementy pozycyjne stropów cz.3
- K-34 Konstrukcja zadaszenia cz.1
- K-35 Konstrukcja zadaszenia cz.2
- K-36 Konstrukcja zadaszenia cz.3
- K-37 Konstrukcja zadaszenia cz.4
- K-38 Fundament zadaszenia
- K-39 Nadproża stalowe
- K-40 Belki żelbetowe w poziomie parteru
- K-41 Wiaty – rzyt poziomy fundamentów
- K-42 Wiaty – rzut poziomy parteru
- K-43 Wiaty – rzut poziomy dachu
- K-44 Wiaty – przekrój pionowy A1

- K-45 Rzut poziomy ogrodzenia i fundamentów pod centrale wentylacyjne i agregaty
- K-46 Przekrój A – 01
- K-47 Przekrój A – 02
- K-48 Detal ogrodzenia
- K-49 Ogrodzenie – elewacja północna i wschodnia
- K-50 Ogrodzenie – elewacja południowa i zachodnia

OPIS DO PROJEKTU KONSTRUKCJI

Projekt niniejszego obiektu budowlanego został sporządzony na podstawie zasad i wymagań dotyczących bezpieczeństwa, użytkowalności i trwałości konstrukcji budowlanych zawartych w normach europejskich PN-EN, które posiadają status Polskich Norm nadany przez Polski Komitet Normalizacyjny (PKN).

Zgodnie z założeniami PN-EN:

- ustrój konstrukcyjny został dobrany, a projekt opracowany przez osoby o odpowiednich kwalifikacjach i doświadczeniu
- do wykonania obiektu należy użyć materiałów i wyrobów o odpowiednich aprobatach technicznych
- roboty budowlane powinny być wykonane przez osoby o odpowiednich umiejętnościach
- w trakcie wykonywania obiektu należy zapewnić odpowiedni nadzór i kontrolę jakości wykonania
- użytkowanie konstrukcji powinno być zgodne z założeniami projektu.

Ustrój konstrukcyjny został tak zaprojektowany, aby zapewnić przestrzenną sztywność budynku i bezawaryjnie przenieść wszystkie możliwe kombinacje działających na nią obciążeń (wg obowiązujących wytycznych w chwili sporządzenia niniejszej dokumentacji). Główne elementy nośne konstrukcji zostały przeanalizowane i zwymiarowane na podstawie modelów obliczeniowych, odzwierciedlających ich rzeczywisty schemat pracy w ustroju konstrukcyjnym. Wybrane sytuacje obliczeniowe zostały tak dobrane, aby uwzględnić praktycznie wszystkie warunki, które mogą wystąpić w trakcie wykonania i użytkowania konstrukcji.

Konstrukcja została zaprojektowana w taki sposób, aby w zamierzonym okresie użytkowania, z należytym poziomem niezawodności i bez nadmiernych kosztów przejmowała wszystkie oddziaływania i wpływy, których pojawienia się można oczekiwać podczas wykonania i eksploatacji oraz aby pozostała przydatna do spełniania przewidzianych funkcji.

W celu zapewnienia odpowiedniej trwałości konstrukcji w projekcie uwzględniono:

- zamierzone lub przewidywane użytkowanie konstrukcji
- wymagane przez inwestora kryteria projektowe
- warunki środowiskowe
- skład i właściwości materiałów budowlanych
- rodzaj oraz kształt ustroju i elementów konstrukcyjnych
- należytą jakość wykonania konstrukcji
- należyte utrzymanie obiektu w projektowanym okresie użytkowania.

Projekt konstrukcji opracowany został na podstawie uzgodnień z inwestorem, projektu architektonicznego oraz projektów branżowych według aktualnego stanu wiedzy i praktyki.

Normy powołane:

PN-90/B-03000	Projekty budowlane. Obliczenia statyczne.
PN-EN 1990:2004	Podstawy projektowania konstrukcji. (Eurokod)
PN-EN 1991-1-1:2004	Oddziaływania na konstrukcje. Oddziaływania ogólne. (Eurokod) Ciężar objętościowy, ciężar własny, obciążenia użytkowe w budynkach.
PN-80/B-02010/Az1	Oddziaływania na konstrukcje. Oddziaływania ogólne. Obciążenie śniegiem.
PN-B-02011:1977/Az1	Oddziaływania na konstrukcje. Oddziaływania ogólne. Obciążenie wiatrem.
PN-B-03264	Konstrukcje betonowe, żelbetowe i sprężone. Obliczenia statyczne i projektowanie.
PN-90/B-03200	Konstrukcje stalowe. Obliczenia statyczne i projektowanie.
PN-B-01040	Rysunek konstrukcyjny budowlany. Zasady ogólne.

Elementy konstrukcyjne w obiekcie należy wykonać z następujących materiałów:

- elementy żelbetowe żelbetowe - beton C25/30, Stal A-IIIN (RB500W),
- krokwie dachowe – stal S235JR,
- dźwigary dachowe – stal S235JR,
- słupy stalowe – stal S235JR,
- stężenia dachowe i ścienne – stal S235JR,
- więźba dachowa – drewno klasy C27.

Opis konstrukcji:

Przedmiotem opracowania jest projekt rekonstrukcji i renowacji istniejącego budynku Gorzelni w Kochcicach. Budynek zlokalizowany jest w miejscowości Kochcice przy ul. Ogrodowej 5, dz. nr 6/49, 6/55, 6/54.

Fundamenty

Warunki geotechniczne przyjęto do projektu budowlanego na podstawie danych zawartych w opracowaniu - "Dokumentacja badań podłoża gruntowego dla modernizacji budynku starej gorzelni w Kochcicach." Autor opracowania: mgr Magdalena Kawalec.
W poziomie piwnicy zaprojektowano płytę fundamentową grubości 25cm (z lokalnymi pogrubieniami), którą należy wykonać pomiędzy istniejącymi ścianami nośnymi (fundamentami istniejącymi). Płytę fundamentową należy odpowiednio dylatować ze względu na jej powierzchnię oraz w okolicach istniejących ścian nośnych (fundamentów).
Ponadto płytę fundamentową przy istniejących fundamentach należy zakończyć tzw. oczepem (pogrubieniem) w celu wyrównania poziomu posadowienia pomiędzy fundamentami istniejącymi a projektowanymi.

W miejscu wykonania fundamentów poniżej poziomu istniejących fundamentów (np. szyb windowy) należy wykonać podbicie istniejących fundamentów do poziomu fundamentów projektowanych.

Stropy

Istniejące stropy nie przeniosą nowego sposobu użytkowania przedmiotowego obiektu. Dlatego zaprojektowano nowe stropy żelbetowe na wszystkich kondygnacjach. Stropy o grubości 18cm (nad piwnicą) i 15cm (nad wyższymi kondygnacjami) zaprojektowano z betonu żwirowego klasy C25/30 (B30) opartej na ścianach za pośrednictwem wieńców oraz belkach żelbetowych i stalowych. Zbrojenie płyt stropowych zaprojektowano jako głównie jako dwukierunkowe ze stali klasy A-IIIN, gatunek RB 500W.
W przypadku kolizji prętów zbrojeniowych z otworami, pręty w rejonie otworów należy rozsunąć i dodatkowo zbroić przy narożach otworów prętami 4#12 co 5cm dołem i górą.
Ze względu na wbudowanie nowych stropów w istniejącą konstrukcję należy zapewnić ich odpowiednie oparcie do przyjętego schematu statycznego.

Wieńce żelbetowe

Wszystkei wieńce żelbetowe zaprojektowano z betonużwirowego klasy C25/30 (B30) o wysokości 25cm i szerokości dostosowanej do grubości ścian nośnych. Zbrojenie wieńców należy wykonać z prętów podłużnych 4#12 i strzemion #8 co 25cm ze stali klasy A-IIIN (RB 500W). Należy zapewnić ciągłość zbrojenia, szczególnie w narożach i załamaniach.

Klatki schodowe

Zaprojektowanodwie klatki schodowe z monolitycznymi żelbetowymi schodami płytowymi. Schody uformowano jako proste, ze spocznikami. Grubość płyty schodowej ustalono na 18cm. Zbrojenie główne schodów zaprojektowano z prętów #12mm co 12cm ze stali klasy A-IIIN, gatunekRB 500W.
Zbrojenie rozdzielcze wykonać w postaci prętów #8mm co 20cm.

Szyby windowe

Szyby windowe zaprojektowano jako żelbetowe z betonu klasy C25/30. Ściany szybupowyżej podszybia wykonać grubości 20cm. Szyb należy zbroić prętami w pionie#12co15cm oraz poziomie #12co15cm ze stali klasy A-IIIN (RB 500W).

Konstrukcja dachu

Dach budynku gorzelni składa się z trzech odrębnych części. Pierwszą część stanowi dach dwuspadowy nad poddaszem między osiami A-C i 1-7. Drugą odrębną częścią jest jednospadowy dach nad parterem między osiami C-D i 1-7. Trzecią część stanowi zadaszenie wieży gorzelni.

Część 1. konstrukcjidachu

Część pierwszą stanowi dach dwuspadowy nad budynkiem między osiami A-C i 1-7 o wymiarach w rzucie 28,12 x 14,25m. Spadek dachu wynosi 16°. Konstrukcja dachu dwuspadowego podzielona jest na trzy obszary. W pierwszym, między osiami 1-5, konstrukcję nośną stanowią krokwie dachowe oparte na ścianach zewnętrznych budynku, oraz na podciągu w kalenicy. Krokwie zaprojektowane zostały z profili IPE160 oraz IPE200. Podciąg wykonać należy z profilu HEB500. W drugim obszarze, między osiami 5-6, konstrukcję nośną stanowią krokwie dachowe oparte na ścianach zewnętrznych budynku, oraz na dwóch płatwiach pośrednich, łącząc się ze sobą w kalenicy. W trzecim,między osiami 6-7, krokwie opierają się na ścianie zewnętrznej w osi C, na jednej płatwi pośredniej, oraz na ścianie wieży Gorzelni.

Na wszystkich ścianach budynku, w miejscu oparcia belek dachowych należy wykonać wieńce żelbetowe o przekroju min. 25x25cm. Wieńce należy zbroić za pomocą prętów 4#12. Kotwienie wszystkich belek dachu na ścianach istniejącego budynku należy wykonać za pomocą prętów gwintowanych zatopionych w betonie. Pręty należy zabezpieczyć przed wyrywaniem z betonu, przez dowiązanie ich do zbrojenia wieńców. Wieńce należy zakotwić w istniejących ścianach budynku przez wklejenie prętów zbrojeniowych #12 co min.1,50m, na długość min. 80cm.

Część 2. konstrukcjidachu

Drugą odrębną częścią jest jednospadowy dach nad parterem między osiami C-D i 1-7 o wymiarach w rzucie 27,88 x 8,62m. Spadek dachu wynosi 16°. Konstrukcja nośna dachu zaprojektowana została jako kratownice stalowe oparte na ścianach budynku w osiach C i D. Pas górny i dolny kratownicy zaprojektowany został z dwuteowników HEA160. Wykratowanie należy wykonać z podwójnych kątowników. Stężenia podłużne dachu zaprojektowano z ceowników C100. Stężenia te należy rozmieścić w ok. 1/3 pasa górnego i dolnego kratownicy. W polach skrajnych przewidziano dadatkowo stężenia typu X wykonane z prętów okrągłych PO16mm. Kratownice stanowić będą oparcie dla drewnianych płatwi dachowych o przekroju 10x20cm. Na dachu zaplanowano również wykonanie świetlika dachowego o wymiarach w rzucie 6,88 x 3,64m.

Na ścianie budynku w osi D należy wykonać wieniec żelbetowy o wysokości min. 25cm. Wieniec należy zbroić za pomocą prętów 4#12. Kotwienie kratownic na ścianie budynku w osi D należy wykonać za pomocą prętów gwintowanych zatopionych w betonie. Pręty należy zabezpieczyć przed wyrywaniem z betonu, przez dowiązanie ich do zbrojenia wieńców. Wieńce należy zakotwić w istniejących ścianach budynku przez wklejenie prętów zbrojeniowych #12 co min.1,50m, na długość min. 80cm. W celu oparcia kratownic na ścianie budynku w osi C, należy wykonać otwory w ścianie budynku oraz poduszki betonowe o grubości min. 20cm. Pręty gwintowane do oparcia pasów kratownicy należy zatopić na min. 50cm. Oparcie kratownic na ścianie w osi C należy wykonać jako przesuwne.

Część 3. konstrukcjidachu

Trzecią część stanowi zadaszenie wieży Gorzelni. Konstrukcja zadaszenia wieży wykonana zostanie jako krzyżujące się ramy stalowe. Stanowić ją będzie w sumie 6 przecinających się ram. Rozstaw ram wynosi 0,95m. Ramy wykonane zostaną z dwuteowników HEA140. Pokrycie dachu wieży zaplanowano ze szkła.

Uwagi dotyczące wykonawstwa i zabezpieczenia konstrukcji:

- Elementy żelbetowe należy wykonywać w sposób tradycyjny jako wylewane na mokro.
- Elementy stalowe należy wykonać w klasie 2 (wymagana podwyższone) zgodnie z załącznikiem normatywnym A normy PN-B-06200 lub w klasie EXC2 określonej w normie PN-EN 1090-2. Ze względu na zabezpieczenie korozyjne, projektowana konstrukcja kwalifikuje się do kategorii korozyjności C4 (wg ISO 12944 cz. 2).
- Przed rozpoczęciem prac należy wykonać projekty warsztatowe konstrukcji oraz projekty techologiczne organizacji robót, uwzględniające kolejność prac i ich wpływ na schemat statyczny budynku i jego elementów oraz jego nośność i stateczność.

Uwagi dotyczące lokalizacji i posadowienia budynku:

W związku z lokalizacją, budynek zalicza się do następujących stref oddziaływań środowiskowych:

- ze względu na **obciążenie śniegiem: 3 strefa** wg (PN-EN 1991-1-3:2005)
- ze względu na **obciążenie wiatrem: 1 strefa** wg (PN-EN-1991-1-4:2005)

……. ……

projektant sprawdzający:

Rusocice, kwiecień 2019 r.

1. Dane ogólne

1.1. Przedmiot, cel i zakres opracowania

Przedmiotem opracowania jest ekspertyza techniczna określająca możliwość wykonania rekonstrukcji i renowacji istniejącego budynku gorzelni w ramach tworzonej adaptacji zabytkowych zabudowań z 1903r. wokół Pałacu Ludwika von Ballestrema – Gorzelnia położonych w Kochcicach przy ul. Ogrodowej 5.

Celem opracownia jest określenie możliwości wykonania projektowanej Rekonstrukcji i renowacji.

Zakres opracowania obejmuje wykonanie inwentaryzacji elementów i schematów konstrukcyjnych, opisu technicznego konstrukcji istniejącej oraz sformułowanie wniosków i zaleceń.

1.2. Podstawa opracowania

- zlecenie Inwestora,
- umowa z „Firma TU"
- inwentaryzacja architektoniczna opracowana przez „Firma TU"
- koncepcja projektowa rekonstrukcji i renowacji istniejącego budynku gorzelni w ramach tworzonej adaptacji zabytkowych zabudowań z 1903r. wokół Pałacu Ludwika von Ballestrema – Gorzelnia położonych w Kochcicach przy ul. Ogroodwej 5 opracowana przez „Firma TU"
- wizje lokalne w terenie
- uzgodnienia z Inwestorem i „Firma TU"
- dokumentacja badań podłoża gruntowego dla modernizacji budynku starej gorzelni w Kochcicach. Autor opracowania: mgr Magdalena Kawecka. Data opracowania: luty 2018.
- obowiązujące normy i przepisy budowlane
  - PN-82/B-02000 Obciążenia budowli. Zasady ustalania wartości.
  - PN-82/B-02001 Obciążenia budowli. Obciążenia stałe.
  - PN-82/B-02003 Obciążenia budowli. Podstawowe obciążenia technologiczne i montażowe.
  - PN-82/B-02001 Obciążenia budowli. Obciążenia zmienne technologiczne. Obciążenia pojazdami.
  - PN-80/B-02010/Az1 Obciążenia w obliczeniach statycznych. Obciążenie śniegiem.
  - PN-77/B-02011/Az1 Obciążenia w obliczeniach statycznych. Obciążenie wiatrem.
  - PN-88/B-02014 Obciążenia budowli. Obciążenie gruntem.
  - PN-90/B-03200 Konstrukcje stalowe. Obliczenia statyczne i projektowanie.
  - PN-B-03002:1999 Konstrukcje murowe. Obliczenia statyczne i projektowanie.
  - PN-B-03340:1999 Konstrukcje murowe zbrojone. Obliczenia statyczne i projektowanie.

COPYRIGHT © PRACOWNIA ARCHITEKTONICZNO – KONSTRUKCYJNA „VINCI" DARIUSZ LUBERA

- PN-B-03264:2002 Konstrukcje betonowe, żelbetowe i sprężone. Obliczenia statyczne i projektowanie.
- PN-81/B-03020 Grunty budowlane. Posadowienie bezpośrednie budowli. Obliczenia statyczne i projektowanie
- PN-B-03150:2000, zmiany Az1, Az2, Az3 Konstrukcje drewniane. Obliczenia statyczne i projektowanie.

- literatura przedmiotowa
  - Arednarski j. „trwałość i niezawodność budynków mieszkalnych", Arkady, Warszawa 1978 r.
  - Badowska H., Danilecki W., Mączyński – „Ochrona budowli przed korozją", Arkady, Warszawa 1974 r.
  - Brandt K. – „Konstrukcje budowlane, naprawa, wzmocnienie, przeróbka", WKiT, Warszawa 1972 r.
  - Masłowski E., Spieżewska D. „Wzmacnianie konstrukcji budowlanych", Arkady, Warszawa 2000 r.
  - Stankiewicz H. „Zabezpieczenie budowli przed wilgocią, wodą gruntową i korozją", Arkady, Warszawa 1986 r.
  - Thierry J., Zaleski S. „Remonty budynków i wzmacnianie konstrukcji", Arkady, Warszawa 1982 r.
  - Ważny J., Karyś J. „Ochrona budynków przed korozją biologiczną", Arkady, Warszawa 2001 r.

2. Ogólna charakterystyka obiektów

2.1. Lokalizacja

Analizowane obiekt – gorzelnia – znajduje się w Kochcicach przy ul. Ogrodowej 5, na terenie zabytkowych zabudowań z 1903r. wokół Pałacu Ludwika von Ballestrema.

2.2. Warunki normowe

- III strefa obciążenia śniegiem wg PN-80/B-02010/Az1
  Obciążenia w obliczeniach statycznych.
  Obciążenie śniegiem.
- I – sza strefa obciążenia wiatrem wg PN-77/B-020011/Az1
  Obciążenia w obliczeniach statycznych.
  Obciążenie wiatrem.
- Strefa przemarzania gruntu wg PN-81/B-03020 „Grunty budowlane.
  Posadowienie bezpośrednie budowli.
  Obliczenia statyczne i projektowanie."

Głębokość przemarzania Hz ≥ 1,00m.

Budynek podpiwniczony.

COPYRIGHT © PRACOWNIA ARCHITEKTONICZNO – KONSTRUKCYJNA „VINCI" DARIUSZ LUBERA

2.3. Warunki gruntowe

Na podstawie dokumentacji badań podłoża gruntowego dla modernizacji budynku starej gorzelni w Kochcicach sformułowane następujące zalecenia:
- przy projektowaniu sposobu i wymiarów fundamentów należy brać pod uwagę występowanie warstwy najsłabszej – gliny piaszczyste w stanie plastycznym;
- w przypadku konieczności wykonywania robot ziemnych poniżej poziomu zwierciadła wód podziemnych wystąpi konieczność jego obniżenia. Nie zaleca się pompowania w otwartym wykopie, gdyż istnieje możliwość rozluźnienia gruntów piaszczystych.

Dla potrzeb projektowanej rekonstrukcji i renowacji istniejącego budynku gorzelni, w istniejących prostych warunkach gruntowo-wodnych należy przyjąć drugą kategorię geotechniczną.

3. Opis stanu istniejącego

3.1. Opis ogólny

W Kochcicach, miejscowości położonej w powiecie lublinieckim, w gminie Kochanowice, nieopodal pałacu mieszczącego obecnie zakład rehabilitacyjny, wśród dawnych zabudowań folwarcznych, znajduje się nieczynna gorzelnia. Zakład ten, jak i cały kompleks pałacowy, powstał z inicjatywy Ludwika Karola von Ballestrem. Wzniesiono go w latach 1903-1909. W gorzelni zachowała się część wyposażenia, m.in zabytkowa maszyna parowa.

3.2. Dane ogólne budynku

- **ILOŚĆ KONDYGNACJI**

Obiekt posiada 3 kondygnacje nadziemia (w części 1 lub 2 kondygnacje nadziemia), a w części wieżowej znajduje się 5 kondygnacji nadziemnych.

- **PODPIWNICZENIE**

Budynek gorzelni jest w całości podpiwniczony

- **UKSZTAŁTOWANIE ZABUDOWY**

Rzut zbliżony do kwadratu w poziomie piwnicy i parteru, a wyżej do prostokąta.

COPYRIGHT © PRACOWNIA ARCHITEKTONICZNO – KONSTRUKCYJNA „VINCI" DARIUSZ LUBERA

4. Analiza poszczególnych elementów konstrukcyjnych

Kompletna dokumentacja – rysunkowa i opisowa – stanu istniejącego (inwentaryzacja) oraz stanu po wykonaniu robót budowlanych związanych z rekonstrukcją i renowacją budynku gorzelni został przedstawiony w części architektonicznej projektu budowlanego.

Poniżej poddano analizie poszczególne elementy konstrukcyjne budynku pod kątem możliwości wykonania rekonstrukcji i renowacji .
Ze względu na bardzo duże zróżnicowanie konstrukcji zostaną opisane kolejno poszczególne elementy konstrukcyjne, takie jak: fundamenty, ściany fundamentowe, ściany kondygnacji nadziemnych, stropy, dach.

4.1. Fundamenty

Na podstawie odkrywek i uzyskanych informacji ustalono, iż poziom posadowienia fundamentów jest prawidłowy dla obszaru, na którym znajduje się analizowany obiekt (głębokość przemarzania).

Ustalono, iż pod ścianami zewnętrznymi oraz ścianami wewnętrznymi nośnymi fundamenty są wykonane jako ławy betonowe.

Jako że na budynku, a dokładniej na elewacjach brak śladów wynikających z nierównomiernego osiadania obiektu, nieciągłości ław fundamentowych lub ich uszkodzenia można wnosić, że w chwili obecnej nośność podłoża jest wystarczająca i nie występuje zagrożenie wystąpienia spękań i zarysowania budynku (o ile nie ulegną zmianie warunki hydrogeologiczne).
Roboty budowlane, które zostaną wykonane w związku z projektowaną rekonstrukcją i renowacją budynku gorzelni spowodują zwiększenie obciążenia na fundamenty, natomiast ich nośność zostanie nie zostanie przekroczona.

4.2. Ściany fundamentowe

Na podstawie wizji lokalnej w części podpiwniczonej budynku, stwierdzono że ściany piwnic są wykonane jako ceglane z cegły ceramicznej pełnej.
Ściany te są w dostatecznym i dobrym stanie technicznym.
Wymagają jednak uzupełnienia poziomych i pionowych izolacji przeciwwilgociowych, a także uzupełnienia lokalnych ubytków.

COPYRIGHT © PRACOWNIA ARCHITEKTONICZNO – KONSTRUKCYJNA „VINCI" DARIUSZ LUBERA

4.3. Ściany nadziemnych kondygnacji

Ściany przyziemia i wyższych kondygnacji są murowane z cegły pełnej klasy 10÷15 MPa na zaprawie wapiennej M2÷M5. Ściany są w większości w dobrym stanie technicznym i w zależności od lokalizacji posiadają zróżnicowaną grubość.

W budynku, w strefach przyziemnych zidentyfikowano szare i czarne naloty, które mogą być formą grzybów pleśniowych.

Od strony zewnętrznej można zauważyć występujące lokalnie spękania, ubytki lub wykruszone cegły. Większość spowodowana jest korozją atmosferyczną lub zaniechaniem polegającym na ciągłym podmakaniem ściany (niesprawne orynnowanie i obróbki) i działaniu mrozu.

4.4. Stropy

W budynku gorzelni stwierdzono występowanie stropów Kleina. Wszystkie stropy wymagają likwidacji ze względu na wzrost wartości obciążeń po wykonaniu rekonstrukcji i renowacji oraz ze względu na przekroczony stan graniczny użytkowalności.

4.5. Dach

Należy usunąć istniejące konstrukcje dachu. Konstrukcje są w słabym stanie technicznym (a niektóre w stanie awaryjnym), stąd należy zaprojektować nową konstrukcję stalową lub stalowo-drewnianą.

5. Wnioski i uwagi

Na podstawie przeprowadzonej analizy danych, wizji lokalnych, wykonanych odkrywek elementów konstrukcyjnych, uzyskanych informacji od użytkownika i projektantów zostały sformułowane następujące wnioski:

- Stan techniczny większości murowanych elementów konstrukcji nośnej poszczególnych części przedmiotowego obiektu jest dobry (oprócz stropów Kleina), mimo stwierdzonych zarysowań i pęknięć, które należy odpowiednio naprawić
- Budynek stanowi zagrożenie bezpieczeństwa użytkowania w większej części, dlatego na jego teren powinny wchodzić tylko upoważnione osoby.
- Należy przed wykonaniem doraźnych działań remontowych, jak i po ich wykonaniu prowadzić bieżącą kontrolę stanu technicznego wszystkich głównych elementów konstrukcji nośnej przedmiotowego obiektu.
- Na etapie projektu należy uwzględnić zwiększone obciążenia śniegiem w rejonie części budynków wystających powyżej sąsiadujących dachów i/lub attyk.
- W trakcie prowadzenia prac budowlanych należy dokonać przeglądu wszystkich elementów, których nie można było wykonać dotychczas oraz

COPYRIGHT © PRACOWNIA ARCHITEKTONICZNO – KONSTRUKCYJNA „VINCI" DARIUSZ LUBERA

sprawdzać wnioski wysunięte przy opisach konstrukcyjnych elementów istniejących.

- Stan techniczny istniejących elementów ocenia się w momencie tworzenia ekspertyzy. Przed rozpoczęciem prac należy wykonać ją jeszcze raz.
- Projektowane fundamenty pod klatki schodowe, szyb windowy, należy posadowić w poziomie istniejących ław fundamentowych, a w przypadku konieczności wykonania posadowienia szybu windowego poniżej poziomu istniejących ław należy wykonać podbicie istniejących ław do poziomu projektowanego posadowienia.

Nadproża w istniejących ścianach wykonać jako stalowe. Podczas wykonywania otworów przestrzegać należy następującej kolejności prowadzenia prac :

- Podstemplować stropy w sąsiedztwie projektowanego otworu. Wykonać obrys otworu. Wykuć gniazda podporowe belek, wykonać podlewki cementowe i osadzić blachy podporowe.
- Wykucia bruzd wykonywać sprzętem zmechanizowanym lekkim.
- Wykonać bruzdę grubości nie większej niż 1/2 ściany i osadzić projektowaną belkę nadprożową z jednej strony ściany.
- Wykonać bruzdę i osadzić belki nadprożowe z drugiej strony ściany
- Belki nadprożowe przed osadzeniem osiatkować siatką tynkarską Rabitza i zabezpieczyć antykorozyjnie.
- Belki po osadzeniu klinować dołem i górą klinami (płaskownikami) stalowymi.
- Belki stalowe łączyć śrubami M16 kl. 5.6.(5) co około 50 cm.
- Po uzyskaniu przez podlewki betonowe wymaganej wytrzymałości - (B25) można przystąpić do wykonywania otworów .
- Otwór wycinać piła diamentową, wewnętrzną część betonu do usunięcia rozkuwać sprzętem zmechanizowanym lekkim. Materiały powstałe z rozbiórki systematyczne usuwać z miejsca prowadzenia prac, nie składować większej części materiałów na stropie w jednym miejscu.

Na podstawie przeprowadzonej analizy danych i wizji lokalnych dotyczących projektowanej rekonstrukcji i renowacji budynku gorzelni, orzeka się, że projektowane zmiany konstrukcyjno-budowlane oraz zagospodarowania terenu nie <u>stworzą zagrożenia bezpieczeństwa konstrukcji i użytkowników</u>, i mogą być przeprowadzone pod warunkiem spełnienia zaleceń zawartych w niniejszej ekspertyzie oraz prac zgodnych z projektem budowlanym, wykonawczym i warsztatowym.

Analizę stanu istniejącego przeprowadzono w zgodności z przepisem § 206 ust. 2 Rozporządzenia Ministra Infrastruktury z dnia 12.04.2002 r. w sprawie warunków technicznych, jakim powinny odpowiadać budynki i ich usytuowanie (Dz.U. r 75 poz. 690 z późn. zm.) oraz § 204 ust. 5 ww. rozporządzenia.

.....	.....
mgr inż. Dariusz Lubera	*mgr inż. Bożena Sobczyk*

COPYRIGHT © PRACOWNIA ARCHITEKTONICZNO – KONSTRUKCYJNA „VINCI" DARIUSZ LUBERA

MAŁOPOLSKA
OKRĘGOWA
I Z B A
INŻYNIERÓW
BUDOWNICTWA

Kraków, dnia 29 grudnia 2016 r.

MAP OIIB/KK/0054-0611/16

DECYZJA

Na podstawie art. 24 ust. 1 pkt 2 ustawy z dnia 15 grudnia 2000 r. o samorządach zawodowych architektów oraz inżynierów budownictwa *(tekst jednolity: Dz. U. z 2014 r., poz. 1946)*, art. 12 ust. 2 i ust. 3, ust. 4c pkt 3, art. 14 ust. 1 pkt 2 ustawy z dnia 7 lipca 1994 r. Prawo budowlane *(tekst jednolity: Dz.U. z 2016 r., poz. 290 z późn. zm.)*, § 10 i § 12 ust. 1 rozporządzenia Ministra Infrastruktury i Rozwoju z dnia 11 września 2014 r. w sprawie samodzielnych funkcji technicznych w budownictwie *(Dz. U. z 2014 r. poz. 1278)*, po ustaleniu, że zostały spełnione warunki w zakresie przygotowania zawodowego oraz po złożeniu egzaminu na uprawnienia budowlane z wynikiem pozytywnym

Pan **Dariusz Tomasz Lubera**
magister inżynier
kierunek: Budownictwo
ur. dnia 08.08.1988 r. w Krakowie
otrzymuje

UPRAWNIENIA BUDOWLANE

numer ewidencyjny MAP/0454/PWBKb/16

do projektowania i kierowania robotami budowlanymi w specjalności konstrukcyjno – budowlanej bez ograniczeń.

UZASADNIENIE

W związku z uwzględnieniem w całości żądania strony, na podstawie art. 107 § 4 K.p.a. odstępuje się od uzasadnienia decyzji. Zakres nadanych uprawnień budowlanych wskazano na odwrocie decyzji.

Pouczenie

Od niniejszej decyzji służy odwołanie do Krajowej Komisji Kwalifikacyjnej Polskiej Izby Inżynierów Budownictwa w Warszawie, za pośrednictwem Okręgowej Komisji Kwalifikacyjnej Małopolskiej Okręgowej Izby Inżynierów Budownictwa w Krakowie w terminie 14 dni od daty jej doręczenia.

Skład Orzekający
Okręgowej Komisji Kwalifikacyjnej
Małopolskiej OIIB

mgr inż. Krzysztof Seweryn .....

mgr inż. Małgorzata Borsukowska-Stefaniczek .....

mgr inż. arch. Elżbieta Gabryś .....

MAŁOPOLSKA OKRĘGOWA IZBA INŻYNIERÓW BUDOWNICTWA

Szczegółowy zakres uprawnień

do projektowania i kierowania robotami budowlanymi w specjalności konstrukcyjno - budowlanej bez ograniczeń

I. Na mocy art. 12 ust. 1 pkt 1 - 5, art. 13 ust. 1, 3 i 4 ustawy - Prawo budowlane (tekst jednolity: Dz. U. z 2016 r., poz. 290 z późn. zm.), w zakresie objętym wyżej wymienioną specjalnością, niniejsze uprawnienia stanowią podstawę do:

1) *projektowania, sprawdzania projektów architektoniczno-budowlanych i sprawowania nadzoru autorskiego,*
2) *kierowania budową lub innymi robotami budowlanymi,*
3) *kierowania wytwarzaniem konstrukcyjnych elementów budowlanych oraz nadzoru i kontroli technicznej wytwarzania tych elementów,*
4) *wykonywania nadzoru inwestorskiego,*
5) *sprawowania kontroli technicznej utrzymania obiektów budowlanych.*

II. Na mocy § 12 ust. 1 rozporządzenia Ministra Infrastruktury i Rozwoju z dnia 11 września 2014 r. w sprawie samodzielnych funkcji technicznych w budownictwie *(Dz. U. z 2014 r. poz. 1278)*, niniejsze uprawnienia uprawniają do:

do projektowania konstrukcji obiektu i kierowania robotami budowlanymi w odniesieniu do konstrukcji oraz architektury obiektu.

Zgodnie z § 10 w/w rozporządzenia uprawnienia budowlane do projektowania w odpowiedniej specjalności uprawniają do sporządzania projektu zagospodarowania działki lub terenu, w zakresie danej specjalności.

Skład Orzekający
Okręgowej Komisji Kwalifikacyjnej
Małopolskiej OIIB

mgr inż. Krzysztof Seweryn .....

mgr inż. Małgorzata Borsukowska-Stefaniczek .....

mgr inż. arch. Elżbieta Gabryś .....

Otrzymują:
1. Pan Dariusz Lubera
   Rusocice 93
   32-071 Kamień
2. Główny Inspektor Nadzoru Budowlanego
3. a/a

POLSKA
IZBA
INŻYNIERÓW
BUDOWNICTWA

Zaświadczenie

o numerze weryfikacyjnym:

MAP-EXB-L9Q-C8C *

Pan Dariusz Tomasz Lubera o numerze ewidencyjnym MAP/BO/0088/17
adres zamieszkania ul. Rusocice 93, 32-071 Kamień
jest członkiem Małopolskiej Okręgowej Izby Inżynierów Budownictwa i posiada wymagane ubezpieczenie od odpowiedzialności cywilnej.
Niniejsze zaświadczenie jest ważne do dnia 2020-02-29.

Zaświadczenie zostało wygenerowane elektronicznie i opatrzone bezpiecznym podpisem elektronicznym weryfikowanym przy pomocy ważnego kwalifikowanego certyfikatu w dniu 2019-02-11 roku przez:

Mirosław Boryczko, Przewodniczący Rady Małopolskiej Okręgowej Izby Inżynierów Budownictwa.

(Zgodnie art. 5 ust 2 ustawy z dnia 18 września 2001 r. o podpisie elektronicznym (Dz. U. 2001 Nr 130 poz. 1450) dane w postaci elektronicznej opatrzone bezpiecznym podpisem elektronicznym weryfikowanym przy pomocy ważnego kwalifikowanego certyfikatu są równoważne pod względem skutków prawnych dokumentom opatrzonym podpisami własnoręcznymi.)

* Weryfikację poprawności danych w niniejszym zaświadczeniu można sprawdzić za pomocą numeru weryfikacyjnego zaświadczenia na stronie Polskiej Izby Inżynierów Budownictwa www.piib.org.pl lub kontaktując się z biurem właściwej Okręgowej Izby Inżynierów Budownictwa.

sygn. akt. MAZ/7131/ 762 /11 /K

Warszawa, dnia 20 grudnia 2011 r.

DECYZJA

Na podstawie art. 11 ust. 1 i art. 24 ust. 1 pkt 2 ustawy z dnia 15 grudnia 2000 r. o samorządach zawodowych architektów, inżynierów budownictwa oraz urbanistów (Dz.U. z 2001 r. Nr 5, poz. 42 z późn. zm.), art. 12 ust. 1 pkt 1 i 5, ust. 3, art. 13 ust. 1 pkt 1 i ust. 4, art. 14 ust. 1 pkt 2 ustawy z dnia 7 lipca 1994 r. Prawo budowlane (tekst jednolity: Dz. U. z 2010 r. Nr 243, poz. 1623 z późn. zm.) oraz § 11 ust. 1 pkt 1, § 15 i § 17 ust. 1 pkt 1 rozporządzenia Ministra Transportu i Budownictwa z dnia 28 kwietnia 2006 r. w sprawie samodzielnych funkcji technicznych w budownictwie (Dz.U. Nr 83 poz. 578 późn. zm.)

Okręgowa Komisja Kwalifikacyjna
Mazowieckiej Okręgowej Izby Inżynierów Budownictwa:
nadaje
Pani Bożenie Sobczyk
magister inżynier
urodzonej dnia 15 października 1982 roku w Kielcach, córce Sławomira

UPRAWNIENIA BUDOWLANE
nr MAZ/ 0464 /POOK/11

do projektowania bez ograniczeń
w specjalności konstrukcyjno – budowlanej

Szczegółowy zakres uprawnień

I. Na mocy art. 12 ust. 1 pkt 1 i 5, art. 13 ust. 1 pkt 1 i ust. 4 ustawy - Prawo budowlane, w zakresie objętym wyżej wymieniona specjalnością, niniejsze uprawnienia stanowią podstawę do:

1/ projektowania, sprawdzania projektów architektoniczno-budowlanych i sprawowania nadzoru autorskiego.

2/ sprawowania kontroli technicznej utrzymania obiektów budowlanych.

II. Na mocy § 15 rozporządzenia Ministra Transportu i Budownictwa z dnia 28 kwietnia 2006 r. w sprawie samodzielnych funkcji technicznych w budownictwie, niniejsze uprawnienia stanowią podstawę do:

sporządzania projektu zagospodarowania działki lub terenu w zakresie specjalności konstrukcyjno – budowlanej

III. Na mocy § 17 ust. 1 pkt 1 rozporządzenia Ministra Transportu i Budownictwa z dnia 28 kwietnia 2006 r. w sprawie samodzielnych funkcji technicznych w budownictwie, niniejsze uprawnienia stanowią podstawę do:

sporządzania projektu architektoniczno – budowlanego w odniesieniu do konstrukcji obiektu.

UZASADNIENIE

W związku z uwzględnieniem w całości żądania strony, na podstawie art. 107 § 4 Kodeksu postępowania administracyjnego odstępuje się od uzasadnienia decyzji.

POUCZENIE

1.Zgodnie z art. 12 ust. 7 ustawy – Prawo budowlane, podstawę do wykonywania samodzielnych funkcji technicznych w budownictwie stanowi wpis do centralnego rejestru, prowadzonego przez Głównego Inspektora Nadzoru Budowlanego oraz wpis na listę członków właściwej izby samorządu zawodowego.

2. Od niniejszej decyzji służy odwołanie do Krajowej Komisji Kwalifikacyjnej Polskiej Izby Inżynierów Budownictwa w Warszawie za pośrednictwem Okręgowej Komisji Kwalifikacyjnej Mazowieckiej Okręgowej Izby Inżynierów Budownictwa w Warszawie, w terminie 14 dni od dnia jej doręczenia.

Skład Orzekający

1/ mgr inż. Leszek Ganowicz .....

2/ mgr inż. Krzysztof Latoszek .....

3/ mgr inż. Zygmunt Garwoliński .....

Otrzymują:

1. Pani Bożena Sobczyk
   ul. Marii 9 m. 37
   05-800 Pruszków
2. Główny Inspektor Nadzoru Budowlanego
3. a/a

POLSKA
IZBA
INŻYNIERÓW
BUDOWNICTWA

Zaświadczenie

o numerze weryfikacyjnym:

MAZ-2AX-XVS-1P8 *

Pani BOŻENA SOBCZYK o numerze ewidencyjnym MAZ/BO/0070/12
adres zamieszkania ul. MARII 9 m. 37, 05-800 PRUSZKÓW
jest członkiem Mazowieckiej Okręgowej Izby Inżynierów Budownictwa i posiada wymagane ubezpieczenie od odpowiedzialności cywilnej.
Niniejsze zaświadczenie jest ważne od 2019-03-01 do 2020-02-29.

Zaświadczenie zostało wygenerowane elektronicznie i opatrzone bezpiecznym podpisem elektronicznym weryfikowanym przy pomocy ważnego kwalifikowanego certyfikatu w dniu 2019-01-30 roku przez:

Roman Lulis, Przewodniczący Rady Mazowieckiej Okręgowej Izby Inżynierów Budownictwa.

(Zgodnie art. 5 ust 2 ustawy z dnia 18 września 2001 r. o podpisie elektronicznym (Dz. U. 2001 Nr 130 poz. 1450) dane w postaci elektronicznej opatrzone bezpiecznym podpisem elektronicznym weryfikowanym przy pomocy ważnego kwalifikowanego certyfikatu są równoważne pod względem skutków prawnych dokumentom opatrzonym podpisami własnoręcznymi.)

* Weryfikację poprawności danych w niniejszym zaświadczeniu można sprawdzić za pomocą numeru weryfikacyjnego zaświadczenia na stronie Polskiej Izby Inżynierów Budownictwa www.piib.org.pl lub kontaktując się z biurem właściwej Okręgowej Izby Inżynierów Budownictwa.

Plan deskowania płyty fundamentowej
skala 1:50

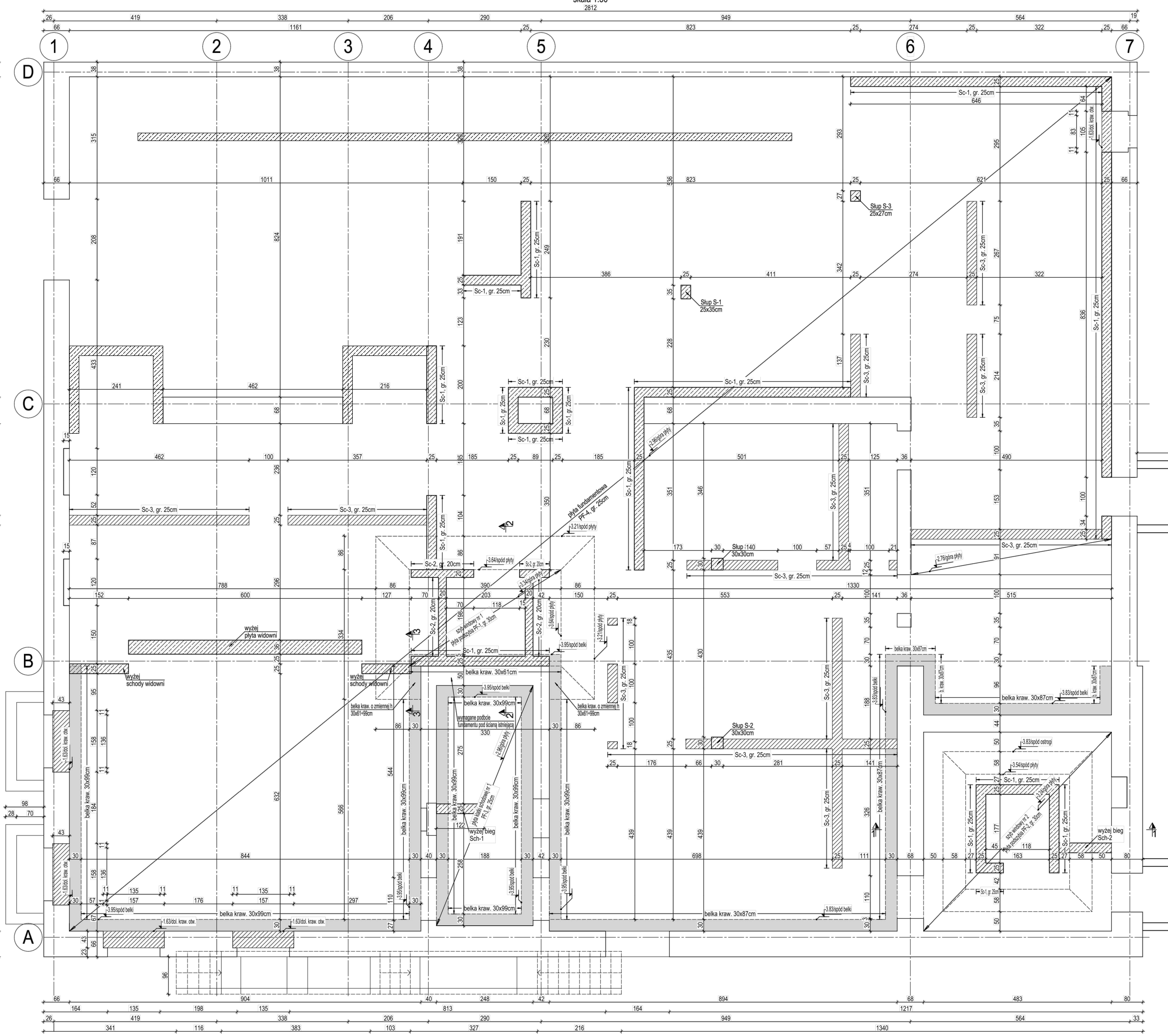

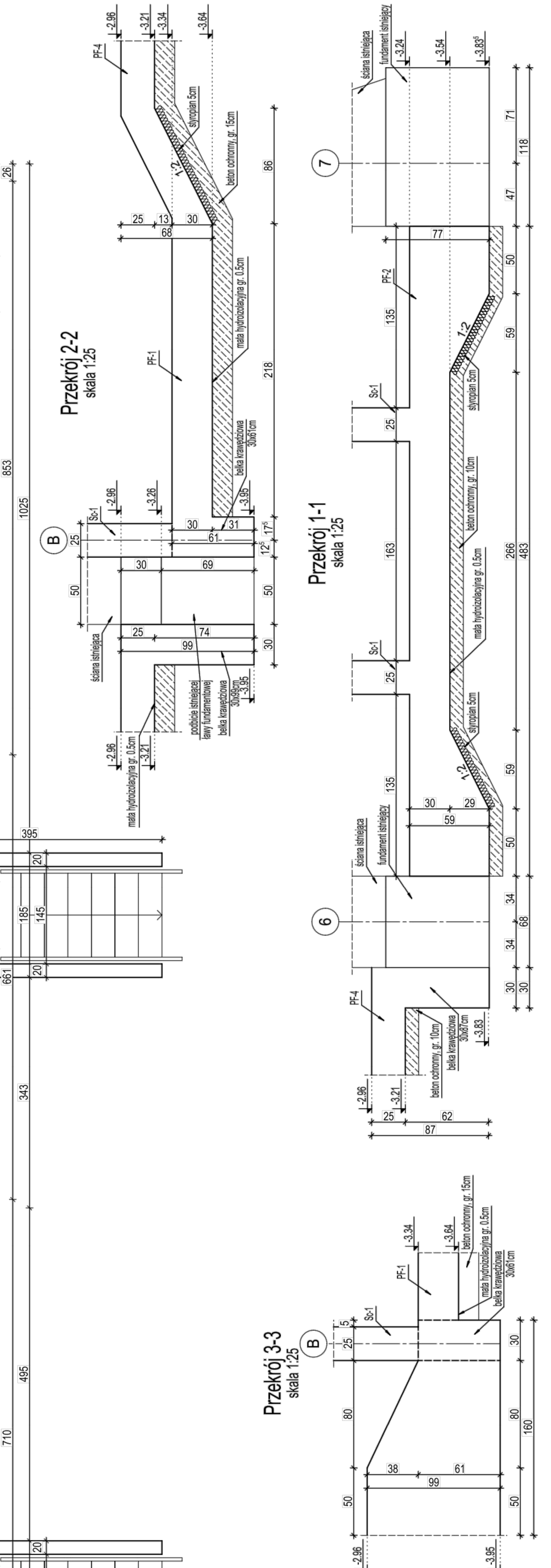

UWAGI:
1. Elementy wykonać w oparciu o wytyczne zawarte w opisie technicznym.
2. Wszystkie wymiary należy sprawdzić na budowie i porównać z pozostałą dokumentacją.
3. Przed rozpoczęciem robót wykonać projekt wykonawczy i warsztatowy.
4. Rysunek rozpatrywać łącznie z pozostałymi rysunkami konstrukcyjnymi.
5. Rysunek rozpatrywać łącznie z rysunkami architektonicznymi oraz pozostałych branż.
6. Wszelkie niejasności i nieścisłości wyjaśniać z projektantem.

F I R M A "TU"
TEL. 034/31 - 48 - 126; 034/ 31 - 48 - 148
42 - 310 ŻARKI, UL. OFIAR KATYNIA 1
JEDNOSTKA PROJEKTOWA

Gmina KOCHANOWICE ul. W O L N O Ś C I 5 42 - 713 KOCHANOWICE INWESTOR	NR RYSUNKU
ADAPTACJA ZABYTKOWYCH ZABUDOWAŃ Z 1903 r. WOKÓŁ PAŁACU LUDWIKA VON BALLESTREMA - GORZELNIA, POŁOŻONYCH W KOCHCICACH 42-713 KOCHANOWICE, K O C H C I C E, ul. O G R O D O W A 5 jedn. ewid.: Kochanowice, obręb:Kochcice,działki ewid. nr 6/49;6/55;6/54. LUDWIKA VON BALLESTREMA -	KWIECIEŃ 2019 DATA
TEMAT ZADANIA PROJEKT BUDOWLANY REKONSTRUKCJI I RENOWACJI ISTNIEJĄCEGO BUDYNKU GORZELNI W KOCHCICACH 42-713 KOCHANOWICE, K O C H C I C E, ul.O G R O D O W A 5 jedn.ewid.:Kochanowice, obręb:Kochcice, działki ewid. nr 6/49;6/55;6/54	wg rys. SKALA
NAZWA OPRACOWANIA/ADRES	PROJEKT WYKONAWCZY FAZA
PŁYTA FUNDAMENTOWA-RYSUNEK SZALUNKOWY NAZWA RYSUNKU	KONSTRUKCJA BRANŻA
mgr inż. Dariusz LUBERA — MAP/0454/PWBKb/16 PROJEKTANT — PODPIS — NR UPRAWNIEŃ	KONSTRUKCJA BRANŻA
mgr inż. Bożena SOBCZYK — MAZ/0464/POOK/11 SPRAWDZAJĄCY — PODPIS — NR UPRAWNIEŃ	KONSTRUKCJA BRANŻA

Płyta fundamentowa

Zbrojenie dolne

skala 1:50

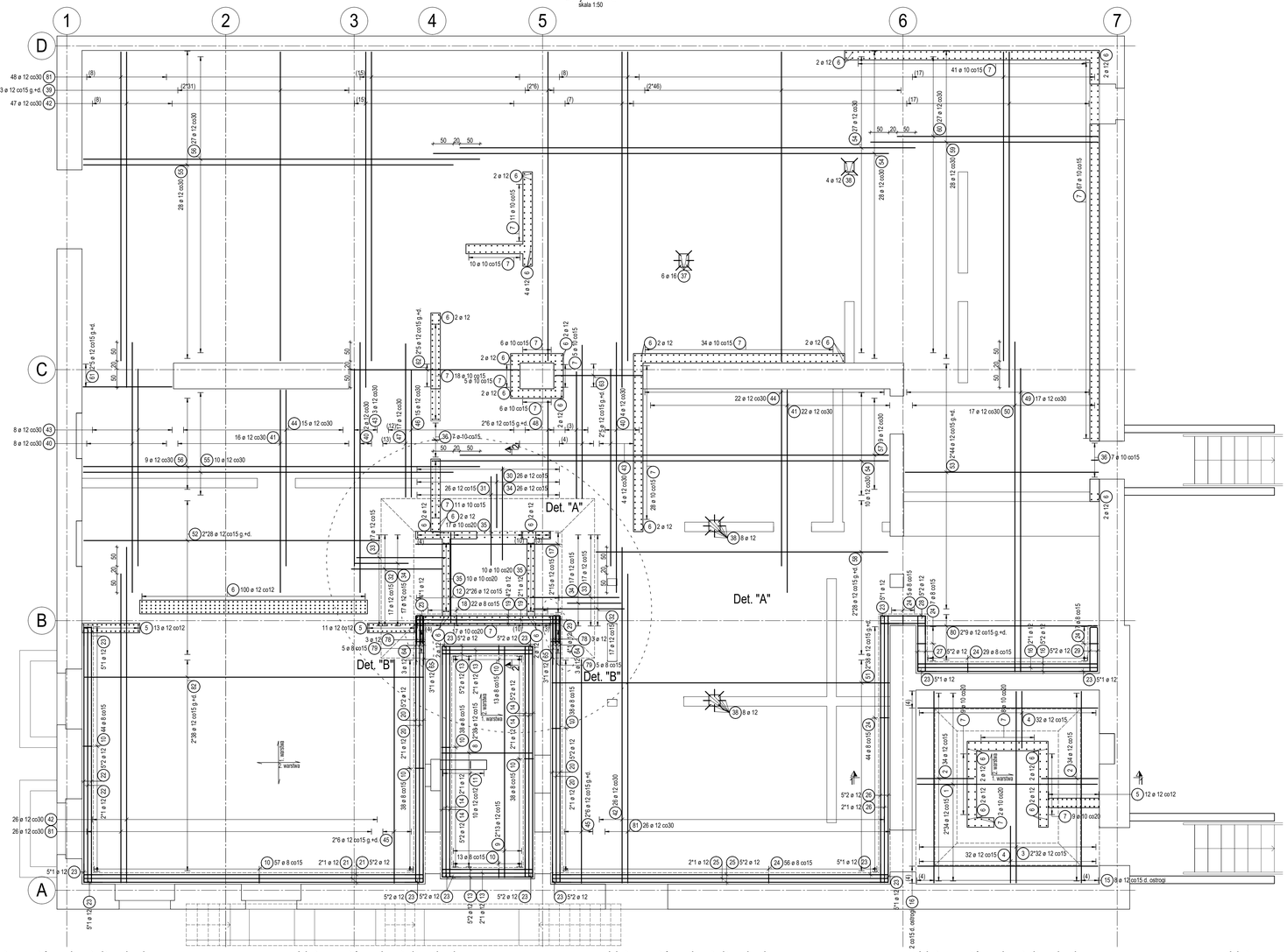

Detal "A"

Szczegół dozbrojenia płyty podszybia

skala 1:25

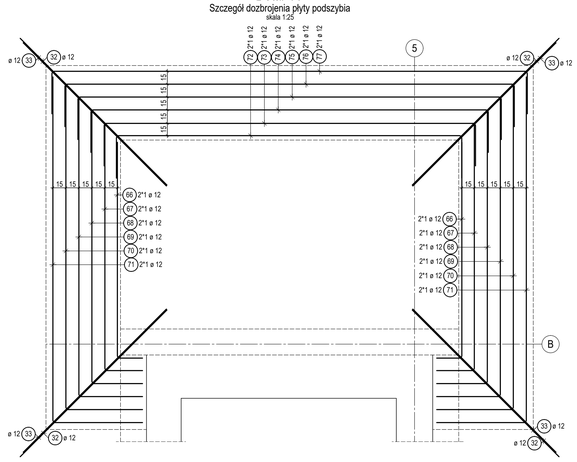

Przekrój 1-1

skala 1:25

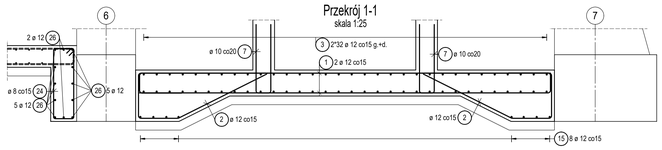

Detal "B"

Belka krawędziowa o zmiennej wysokości

skala 1:25

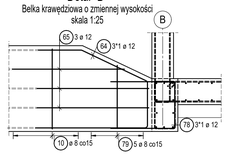

Przekrój 2-2

skala 1:25

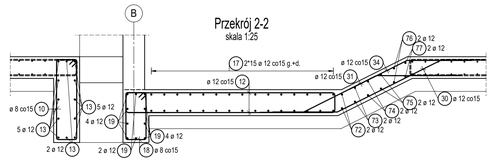

Lista prętów - kształty gięcia

oz.	Szt.	Ø [mm]	Długość poj. [m]	Kształt gięcia (nie w skali)	Długość całkowita [m]	Masa [kg]
1	68	12	5.49		373.32	331.51
2	68	12	3.65		248.20	220.40
3	64	12	5.76		368.64	327.35
4	64	12	3.45		220.80	196.07
5	36	12	2.00		72.00	63.94
6	146	12	1.78		259.88	230.77
7	287	10	1.78		510.86	315.20
8	76	12	3.09		234.84	208.54
9	26	12	6.76		175.76	156.07
10	279	8	2.54		708.66	279.92
11	10	12	1.70		17.00	15.10
12	52	12	3.14		163.28	144.99
13	24	12	2.40		57.60	51.15

Lista prętów - kształty gięcia

Poz.	Szt.	Ø [mm]	Długość poj. [m]	Kształt gięcia (nie w skali)	Długość całkowita [m]	Masa [kg]
14	24	12	6.10		146.40	130.00
15	8	12	5.05		40.40	35.88
16	20	12	4.75		95.00	84.36
17	30	12	4.51		135.30	120.15
18	22	8	1.78		39.16	15.47
19	10	12	3.80		38.00	33.74
20	24	12	5.85		140.40	124.68
21	12	12	8.95		107.40	95.37
22	12	12	6.75		81.00	71.93
23	108	12	1.21		130.68	116.04
24	148	8	2.32		343.36	135.63
25	12	12	8.85		106.20	94.31
26	12	12	7.05		84.60	75.12
27	10	12	2.16		21.60	19.18
28	10	12	1.91		19.10	16.96
29	10	12	1.86		18.60	16.52

Lista prętów - kształty gięcia

Poz.	Szt.	Ø [mm]	Długość poj. [m]	Kształt gięcia (nie w skali)	Długość całkowita [m]	Masa [kg]
30	26	12	2.60		67.60	60.03
31	26	12	2.45		63.70	56.57
32	38	12	2.55		96.90	86.05
33	38	12	2.45		93.10	82.67
34	60	12	1.50		90.00	79.92
35	37	10	1.73		64.01	39.49
36	14	10	1.36		19.04	11.75
37	6	16	1.10		6.60	10.43
38	20	12	0.95		19.00	16.87
39	166	12	8.84		1467.44	1303.09
40	14	12	6.60		92.40	82.05
41	38	12	5.35		203.30	180.53
42	99	12	8.85		876.15	778.02
43	15	12	5.20		78.00	69.26

Lista prętów - kształty gięcia

Poz.	Szt.	Ø [mm]	Długość poj. [m]	Kształt gięcia (nie w skali)	Długość całkowita [m]	Masa [kg]
44	37	12	4.65		172.05	152.78
45	24	12	6.59		158.16	140.45
46	15	12	3.35		50.25	44.62
47	17	12	4.05		68.85	61.14
48	12	12	3.24		38.88	34.53
49	17	12	8.00		136.00	120.77
50	17	12	8.70		147.90	131.34
51	76	12	9.56		726.56	645.19
52	56	12	8.46		473.76	420.70
53	88	12	5.76		506.88	450.11
54	65	12	12.00		780.00	692.64
55	38	12	9.75		370.50	329.00
56	36	12	10.45		376.20	334.07
57	9	12	11.30		101.70	90.31
58	56	12	8.36		468.16	415.73
59	28	12	6.00		168.00	149.18
60	27	12	5.30		143.10	127.07

Lista prętów - kształty gięcia

Poz.	Szt.	Ø [mm]	Długość poj. [m]	Kształt gięcia (nie w skali)	Długość całkowita [m]	Masa [kg]
61	10	12	3.01		30.10	26.73
62	10	12	5.11		51.10	45.38
63	10	12	2.96		29.60	26.28
64	6	12	3.20		19.20	17.05
65	6	12	2.81		16.86	14.97
66	4	12	2.80		11.20	9.95
67	4	12	3.30		13.20	11.72
68	4	12	3.75		15.00	13.32
69	4	12	4.20		16.80	14.92
70	4	12	4.65		18.60	16.52
71	4	12	5.05		20.20	17.94
72	2	12	5.00		10.00	8.88
73	2	12	5.30		10.60	9.41

Lista prętów - kształty gięcia

Poz.	Szt.	Ø [mm]	Długość poj. [m]	Kształt gięcia (nie w skali)	Długość całkowita [m]	Masa [kg]
74	2	12	5.60		11.20	9.95
75	2	12	5.90		11.80	10.48
76	2	12	6.20		12.40	11.01
77	2	12	6.50		13.00	11.54
78	6	12	2.05		12.30	10.92
79	10	8	-X-		21.56	8.52
80	18	12	5.41		97.38	86.47
81	100	12	8.15		815.00	723.72
82	76	12	9.61		730.36	648.56

Masa całkowita [kg] : 12676.95

UWAGI:

1. Elementy wykonać w oparciu o wytyczne zawarte w opisie technicznym.
2. Wszystkie wymiary należy sprawdzić na budowie i porównać z pozostałą dokumentacją.
3. Przed rozpoczęciem robót wykonać projekt wykonawczy i warsztatowy.
4. Rysunek rozpatrywać łącznie z pozostałymi rysunkami konstrukcyjnymi.
5. Rysunek rozpatrywać łącznie z rysunkami architektonicznymi oraz pozostałych branż.
6. Wszelkie niejasności i nieścisłości wyjaśniać z projektantem.

F I R M A "T U"
TEL. 034/31 - 48 - 1.32 ; 034/31 - 49 - 1.48
42 - 310 ZAWIERCIE, UL. GÓRNIK SZYBRA 1

JEDNOSTKA PROJEKTOWA	NR RYSUNKU
Gmina KOCHANOWICE ul. W.G.L.N.O.S.C.I. 8 42 - 713 KOCHANOWICE	KWIECIEŃ 2019 DATA
INWESTYCJA ADAPTACJA ZMIETYMYCH DASZCZKÓWKI Z NIEU - WONA PALACU NA MIEJSCE ZAMKNIĘTEGO BUDYNKU MAGAZYNOWO-HANDLOWEGO NA FUNDAMENTACH: A-32,A-33,A-37,E,J,K,B-B,D-D,E-E,A-A,G	TB.215. SKALA
TYTUŁ ZADANIA PROJEKT BUDOWLANY REMONTNO/RUCH Z RETWALIZACJĄ ADAPTACJA ZMIETYMYCH DASZCZKÓWKI NA FUNDAMENTACH: A-32,A-33,A-37,E,J,K,B-B,D-D,E-E,A-A,G jedn ewid. Kochanowice, obręb Kochanowice, działki nawi. nr 5/49,5/50,5/51	PROJEKT WYKONAWCZY FAZA
NAZWA OPRACOWANIA/ARKUSZ PŁYTA FUNDAMENTOWA-ZBROJENIE DOLNE NAZWA RYSUNKU	KONSTRUKCJA BRANŻA
mgr inż. Dariusz LUBERA MAP/0454/PWBK/o/16 PROJEKTANT PODPIS NR UPRAWNIEŃ	KONSTRUKCJA BRANŻA
mgr inż. Bożena SOBCZYK MAZ/0464/POOK/11 SPRAWDZAJĄCY PODPIS NR UPRAWNIEŃ	KONSTRUKCJA BRANŻA

Płyta fundamentowa

Zbrojenie górne

skala 1:50

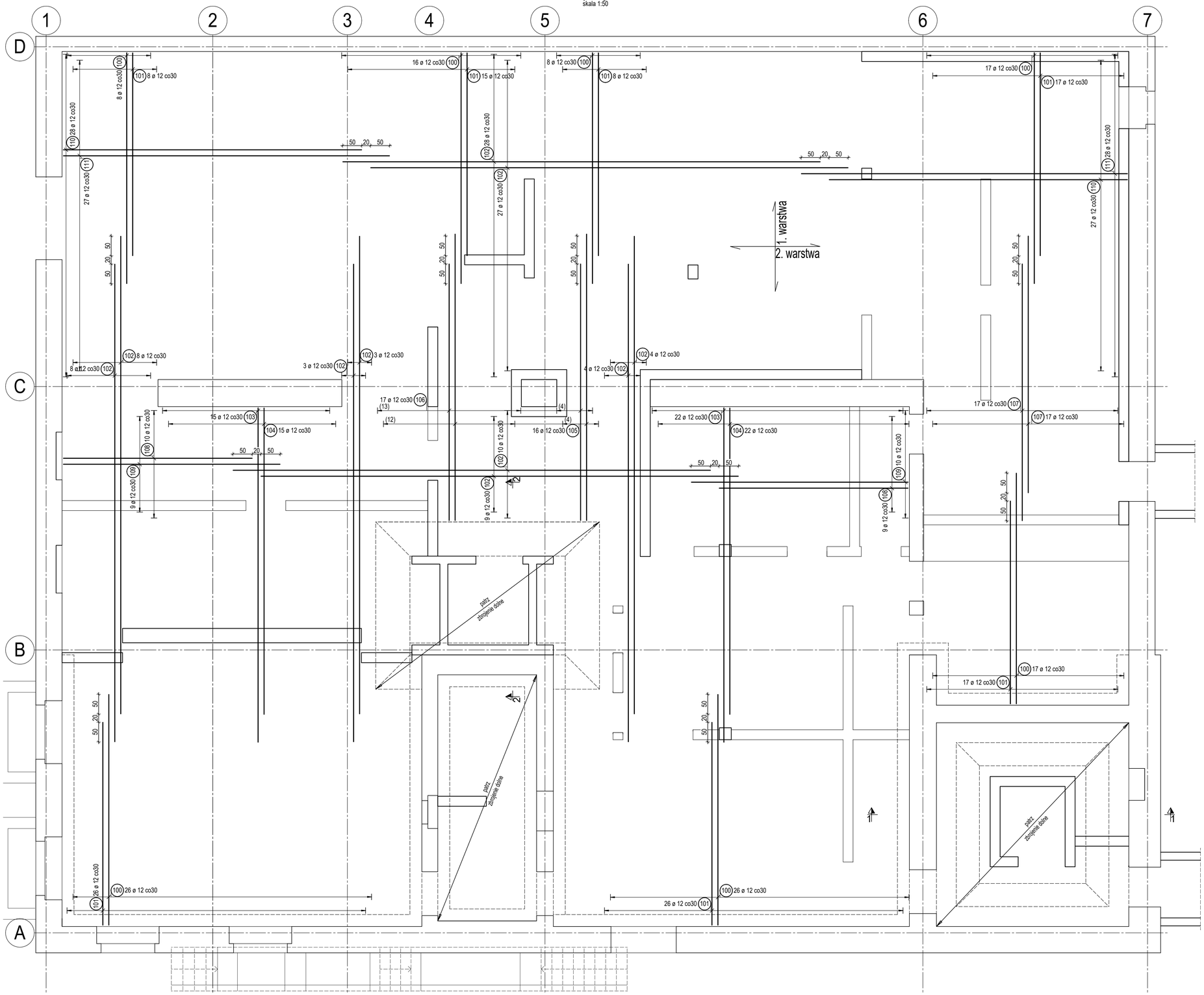

Lista prętów - kształty gięcia

Poz.	Szt.	Ø [mm]	Długość poj. [m]	Kształt gięcia (nie w skali)	Długość całkowita [m]	Masa [kg]
100	118	12	6.49	50 / 19 / 580	765.82	680.05
101	117	12	5.79	50 / 19 / 510	677.43	601.56
102	104	12	12.00	1200	1248.00	1108.22
103	37	12	9.09	840 / 19 / 50	336.33	298.66
104	37	12	8.39	770 / 19 / 50	310.43	275.66
105	16	12	7.89	50 / 19 / 720	126.24	112.10
106	17	12	7.14	50 / 19 / 645	121.38	107.79
107	34	12	6.45	645	219.30	194.74
108	19	12	5.41	475 / 16 / 50	102.79	91.28
109	19	12	6.11	545 / 16 / 50	116.09	103.09
110	55	12	8.16	50 / 16 / 750	448.80	398.53
111	55	12	8.86	50 / 16 / 820	487.30	432.72
112	1060	10	0.93	25 / 14 / 20 / 20 / 14	985.80	608.24
113	70	10	1.03	25 / 19 / 20 / 20 / 19	72.10	44.49

Masa całkowita [kg] : 5057.13

Pręt dystansowy

2 szt./m^2 gr. 25cm

skala 1:25

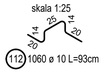

(112) 1060 ø 10 L=93cm

Pręt dystansowy

2 szt./m^2 gr. 30cm

skala 1:25

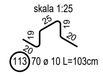

(113) 70 ø 10 L=103cm

UWAGI:

1. Elementy wykonać w oparciu o wytyczne zawarte w opisie technicznym.
2. Wszystkie wymiary należy sprawdzić na budowie i porównać z pozostałą dokumentacją.
3. Przed rozpoczęciem robót wykonać projekt wykonawczy i warsztatowy.
4. Rysunek rozpatrywać łącznie z pozostałymi rysunkami konstrukcyjnymi.
5. Rysunek rozpatrywać łącznie z rysunkami architektonicznymi oraz pozostałych branż.
6. Wszelkie niejasności i nieścisłości wyjaśniać z projektantem.

F I R M A " T U "
TEL. 034/31 - 48 - 126, 034/31 - 48 - 148
42 - 310 ZAWIERCIE, UL. OFIAR KATYNIA 1

JEDNOSTKA PROJEKTOWA

Gmina KOCHANOWICE
ul. W O L N O Ś C I 5
42 - 713 KOCHANOWICE

INWESTOR

ADAPTACJA ZABYTKOWYCH ZABUDOWAŃ Z 1903 r. WKRÓŻ PAŁACU
LUDWIKA VON BALLESTREMA - GORZELNIA, POŁOŻONYCH W KOCHCICACH
42-713 KOCHANOWICE, K O C H C I C E, ul. O G R Ó D O W A 5
jedn. ewid.: Kochanowice, obręb Kochcice,działki ewid. nr 6/49;655;654; LUDWIKA VON BALLESTREMA -

TEMAT ZADANIA

PROJEKT BUDOWLANY REKONSTRUKCJI I RENOWACJI ISTNIEJĄCEGO
BUDYNKU GORZELNI W KOCHCICACH
42-713 KOCHANOWICE, K O C H C I C E, ul.O G R Ó D O W A 5
jedn.ewid. Kochanowice, obręb Kochcice, działki ewid. nr 6/49;655;654

NAZWA OPRACOWANIA/ADRES

PŁYTA FUNDAMENTOWA-ZBROJENIE GÓRNE

NAZWA RYSUNKU

mgr inż. Dariusz LUBERA — MAP/0454/PWBKb/16
PROJEKTANT — PODPIS — NR UPRAWNIEŃ

mgr inż. Bożena SOBCZYK — MAZ/0464/POOK/11
SPRAWDZAJĄCY — PODPIS — NR UPRAWNIEŃ

NR RYSUNKU

KWIECIEŃ 2019
DATA

wg rys.
SKALA

PROJEKT WYKONAWCZY
FAZA

KONSTRUKCJA
BRANŻA

KONSTRUKCJA
BRANŻA

KONSTRUKCJA
BRANŻA

Zbrojenie ścian piwnicy
skala 1:100

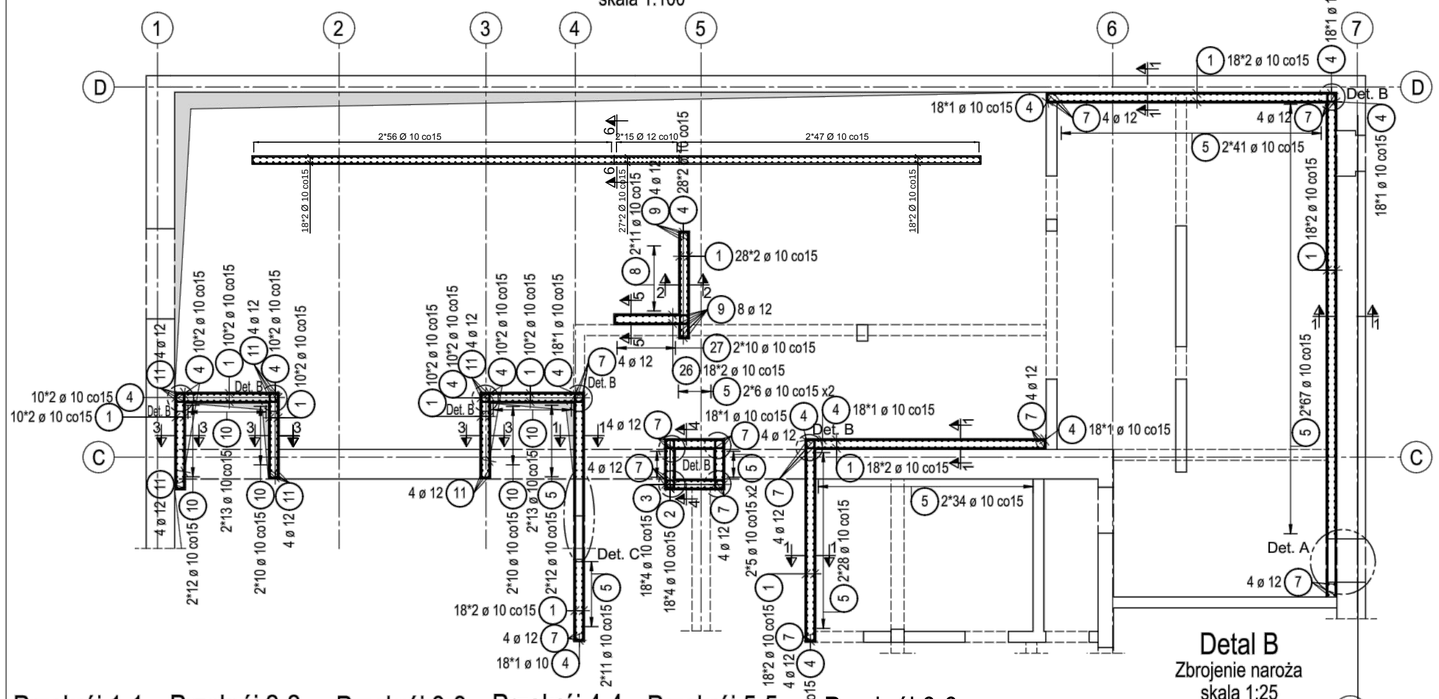

Przekrój 1-1
skala 1:50

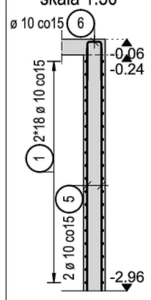

Przekrój 2-2
skala 1:50

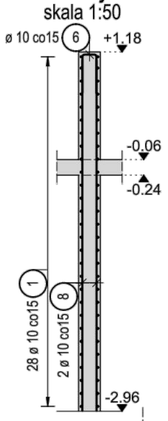

Przekrój 3-3
skala 1:50

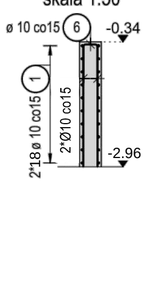

Przekrój 4-4
skala 1:50

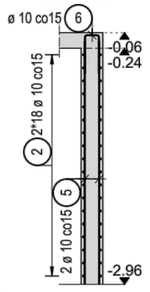

Przekrój 5-5
skala 1:50

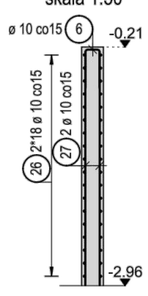

Przekrój 6-6
skala 1:100

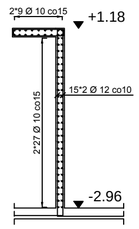

Detal B
Zbrojenie naroża
skala 1:25

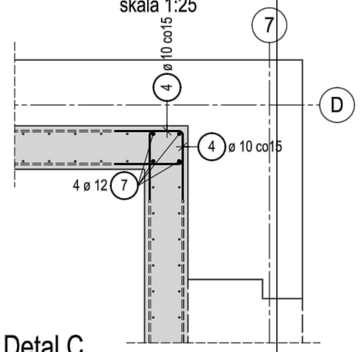

Detal A
Dozbrojenie otworu drzwiowego
skala 1:25

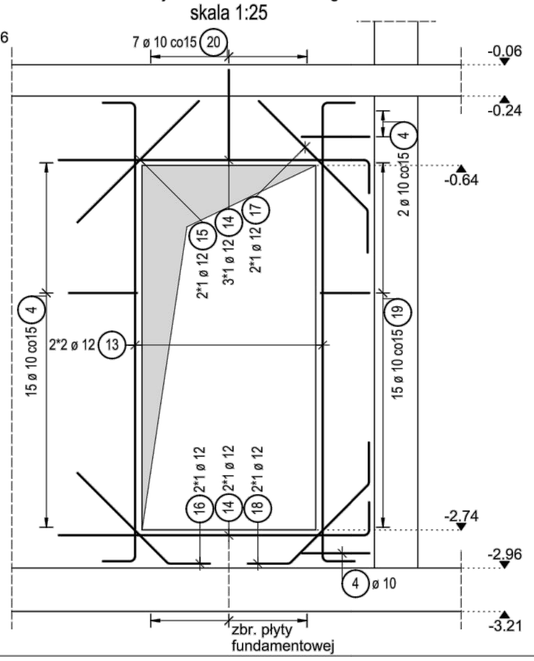

Detal C
Dozbrojenie otworu drzwiowego
skala 1:25

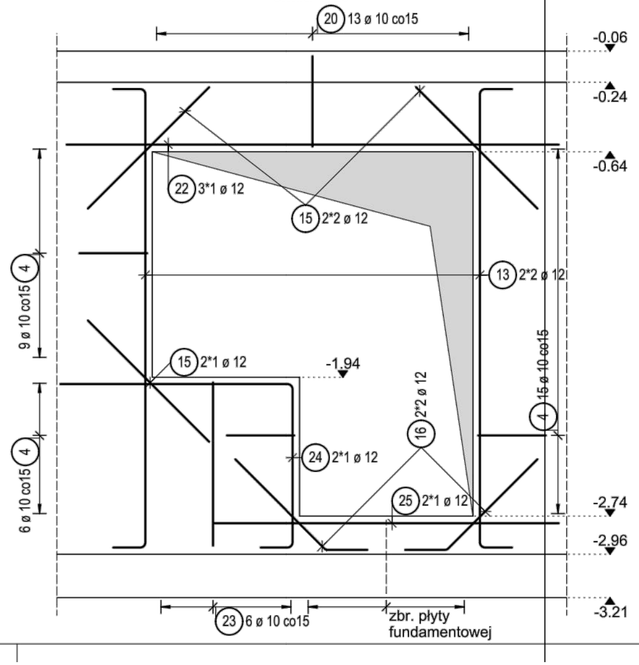

Szczegół haka
gr. 25 cm
skala 1:25

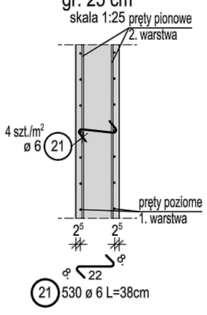

Lista prętów - kształty gięcia

Poz.	Szt.	Ø [mm]	Długość poj. [m]	Kształt gięcia (nie w skali)	Długość całkowita [m]	Masa [kg]
1	1	10	mb		1580.28	975.03
2	72	10	1.90	130 20 40	136.80	84.41
3	72	10	1.70	110 20 40	122.40	75.52
4	366	10	1.00	40 20	366.00	225.82
5	430	10	2.80	280	1204.00	742.87
6	294	10	1.07	17 45	314.58	194.10
7	48	12	2.80	280	134.40	119.35
8	22	10	4.05	405	89.10	54.97
9	12	12	4.05	405	48.60	43.16
10	116	10	1.40	140	162.40	100.20
11	24	12	1.40	140	33.60	29.84
12	42	12	1.17	17 50	49.14	43.64
13	8	12	3.05	265 20	24.40	21.67
14	5	12	2.00	180 20	10.00	8.88
15	8	12	1.00	100	8.00	7.10
16	6	12	1.00	53 53 25	6.00	5.33
17	2	12	1.15	63 40 23 63	2.30	2.04
18	2	12	1.15	46 46 23	2.30	2.04
19	15	10	1.18	29 20	17.70	10.92
20	20	10	1.60	40 17 53	32.00	19.74
21	530	6	0.38	22	201.40	44.71
22	3	12	2.85	285	8.55	7.59
23	6	10	2.07	95 17	12.42	7.66
24	2	12	2.50	135 35 20	5.00	4.44
25	2	12	2.00	200	4.00	3.55
26	36	10	2.30	40 20 170	82.80	51.09
27	20	10	2.70	270	54.00	33.32

Masa całkowita [kg] : 2918.99

UWAGI:
1. Elementy wykonać w oparciu o wytyczne zawarte w opisie technicznym.
2. Wszystkie wymiary należy sprawdzić na budowie i porównać z pozostałą dokumentacją.
3. Przed rozpoczęciem robót wykonać projekt wykonawczy i warsztatowy.
4. Rysunek rozpatrywać łącznie z pozostałymi rysunkami konstrukcyjnymi.
5. Rysunek rozpatrywać łącznie z rysunkami architektonicznymi oraz pozostałych branż.
6. Wszelkie niejasności i nieścisłości wyjaśniać z projektantem.

F I R M A "T U"
TEL. 034/31 - 48 - 126; 034/31 - 48 - 148
42 - 310 ŻARKI, UL. OFIAR KATYNIA 1

JEDNOSTKA PROJEKTOWA

Gmina KOCHANOWICE
ul. W O L N O Ś C I 5
42 - 713 KOCHANOWICE
INWESTOR

ADAPTACJA ZABYTKOWYCH ZABUDOWAŃ Z 1903 r. WOKÓŁ PAŁACU LUDWIKA VON BALLESTREMA - GORZELNIA, POŁOŻONYCH W KOCHCICACH 42-713 KOCHANOWICE, K O C H C I C E, ul. O G R O D O W A 5
jedn. ewid.: Kochanowice, obręb:Kochcice,działki ewid. nr 6/48;6/55;6/54. LUDWIKA VON BALLESTREMA -

TEMAT ZADANIA
PROJEKT BUDOWLANY REKONSTRUKCJI I RENOWACJI ISTNIEJĄCEGO BUDYNKU GORZELNI W KOCHCICACH
42-713 KOCHANOWICE, K O C H C I C E, ul. O G R O D O W A 5
jedn.ewid.:Kochanowice, obręb:Kochcice, działki ewid. nr 6/48;6/55;6/54

NAZWA OPRACOWANIA/ADRES

ZBROJENIE ŚCIAN PIWNICY
NAZWA RYSUNKU

mgr inż. Dariusz LUBERA — MAP/0454/PWBKb/16
PROJEKTANT — PODPIS — NR UPRAWNIEŃ
mgr inż. Bożena SOBCZYK — MAZ/0464/POOK/11
SPRAWDZAJĄCY — PODPIS — NR UPRAWNIEŃ

NR RYSUNKU

KWIECIEŃ 2019
DATA

WG RYS.
SKALA

PROJEKT WYKONAWCZY
FAZA

KONSTRUKCJA
BRANŻA

KONSTRUKCJA
BRANŻA

KONSTRUKCJA
BRANŻA

STROP NAD PIWNICĄ - PLAN DESKOWANIA

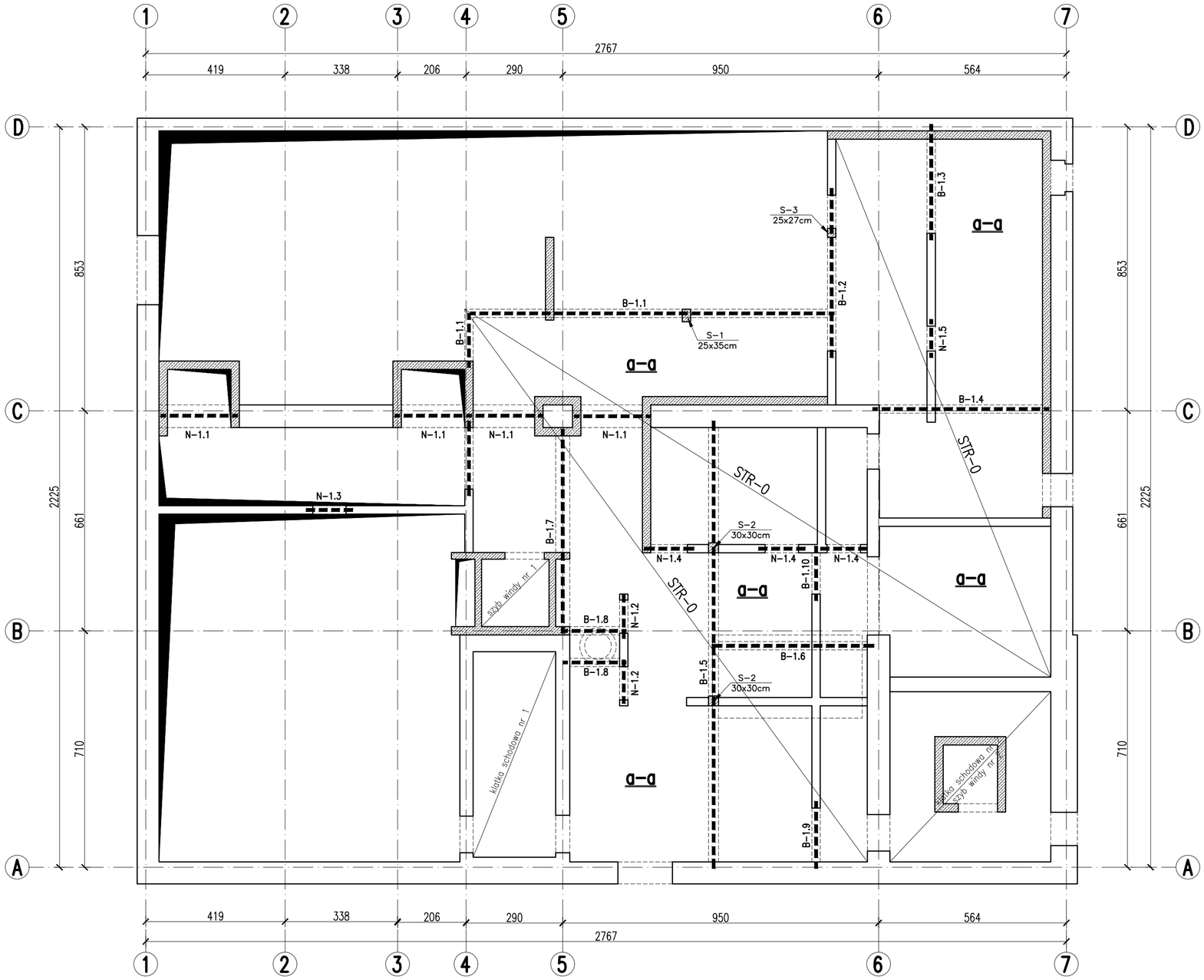

B-1.1 szt.-1

skala 1:20 L=1295cm

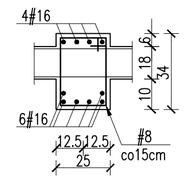

pręty zakotwić w słupach i ścianach – w szczególności w okolicach części naożnej (zachować ciągłość zbrojenia)

a-a

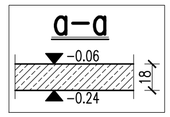

- belka, nadproże istniejące
- belka, nadproże projektowane
- elementy żelbetowe
- elementy murowane

UWAGI:

1. Elementy wykonać w oparciu o wytyczne zawarte w opisie technicznym.
2. Wszystkie wymiary należy sprawdzić na budowie i porównać z pozostałą dokumentacją.
3. Przed rozpoczęciem robót wykonać projekt warsztatowy i technologii robót, określający stateczność i nośność budynku.
4. Rysunek rozpatrywać łącznie z pozostałymi rysunkami konstrukcyjnymi.
5. Rysunek rozpatrywać łącznie z rysunkami architektonicznymi oraz pozostałych branż.
6. Wszelkie niejasności i nieścisłości wyjaśniać z projektantem.
7. Nadproża N-1.4, N-1.5 wykonać jako prefabrykowane, systemowe.

F I R M A "T U"
TEL. 034/31 – 48 – 126; 034/ 31 – 48 – 148
42 – 310 ŻARKI, UL. OFIAR KATYNIA 1

JEDNOSTKA PROJEKTOWA

Gmina KOCHANOWICE
ul. W O L N O Ś C I 5
42 – 713 KOCHANOWICE

INWESTOR

ADAPTACJA ZABYTKOWYCH ZABUDOWAŃ Z 1903 r. WOKÓŁ PAŁACU LUDWIKA VON BALLESTREMA - GORZELNIĄ POŁOŻONYCH W KOCHCICACH
42–713 KOCHANOWICE, K O C H C I C E, ul. O G R O D O W A 5
jedn. ewid.: Kochanowice, obręb: Kochcice, działki ewid. nr 6/49; 6/55; 6/54.

TEMAT ZADANIA

PROJEKT BUDOWLANY REKONSTRUKCJI I RENOWACJI ISTNIEJACEGO BUDYNKU GORZELNI W KOCHCICACH
42–713 KOCHANOWICE, K O C H C I C E, ul.O G R O D O W A 5
jedn.ewid.: Kochanowice, obręb: Kochcice, działki ewid. nr 6/49; 6/55; 6/54

NAZWA OPRACOWANIA/ADRES

STROP NAD PIWNICĄ - PLAN DESKOWANIA

NAZWA RYSUNKU

mgr inż. Dariusz LUBERA		MAP/0454/PWBKb/16	
PROJEKTANT	PODPIS	NR UPRAWNIEŃ	
mgr inż. Bożena SOBCZYK		MAZ/0464/POOK/11	
SPRAWDZAJĄCY	PODPIS	NR UPRAWNIEŃ	

K 05
NR RYSUNKU

KWIECIEŃ 2019
DATA

1 : 100
SKALA

PROJEKT WYKONAWCZY
FAZA

KONSTRUKCJA
BRANŻA

KONSTRUKCJA
BRANŻA

KONSTRUKCJA
BRANŻA

BELKI I NADPROŻA ŻELBETOWE W POZIOMIE PIWNICY

B-1.2
Wykonać 1 szt.

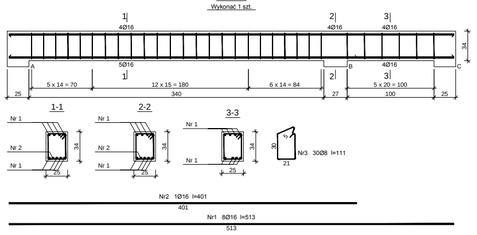

Beton B30 (C25/30)
Stal RB500W
St3SX-b
Otulina c_{nom} =20 mm

Wykaz zbrojenia

Nr pręta	Średnica [mm]	Długość [cm]	Liczba [szt.] prętów w 1 elemencie	elementów	całkowita prętów	Długość całkowita [m] St3SX-b Ø8	RB500W Ø16
B-1.2 - wykonać 1 szt.							
1	16	513	8	1	8		41,04
2	16	401	1	1	1		4,01
3	8	111	30	1	30	33,30	
Długość całkowita wg średnic					[m]	33,2	45,1
Masa 1mb pręta					[kg/mb]	0,395	1,578
Masa prętów wg średnic					[kg]	13,1	71,2
Masa prętów wg gatunków stali					[kg]	13,1	71,2
Masa całkowita					[kg]	85	

B-1.3
Wykonać 1 szt.

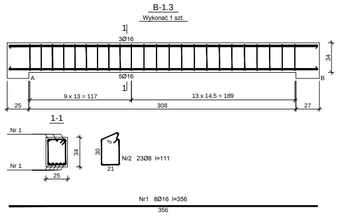

Beton B30 (C25/30)
Stal RB500W
St3SX-b
Otulina c_{nom} =20 mm

Wykaz zbrojenia

Nr pręta	Średnica [mm]	Długość [cm]	Liczba [szt.] prętów w 1 elemencie	elementów	całkowita prętów	Długość całkowita [m] St3SX-b Ø8	RB500W Ø16
B-1.3 - wykonać 1 szt.							
1	16	356	8	1	8		28,48
2	8	111	23	1	23	25,53	
Długość całkowita wg średnic					[m]	25,6	28,5
Masa 1mb pręta					[kg/mb]	0,395	1,578
Masa prętów wg średnic					[kg]	10,1	45,0
Masa prętów wg gatunków stali					[kg]	10,1	45,0
Masa całkowita					[kg]	56	

B-1.4
Wykonać 1 szt.

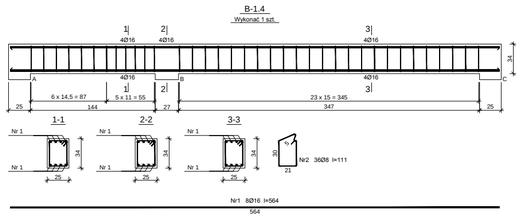

Beton B30 (C25/30)
Stal RB500W
St3SX-b
Otulina c_{nom} =20 mm

Wykaz zbrojenia

Nr pręta	Średnica [mm]	Długość [cm]	Liczba [szt.] prętów w 1 elemencie	elementów	całkowita prętów	Długość całkowita [m] St3SX-b Ø8	RB500W Ø16
B-1.4 - wykonać 1 szt.							
1	16	564	8	1	8		45,12
2	8	111	36	1	36	39,96	
Długość całkowita wg średnic					[m]	40,0	45,2
Masa 1mb pręta					[kg/mb]	0,395	1,578
Masa prętów wg średnic					[kg]	15,8	71,3
Masa prętów wg gatunków stali					[kg]	15,8	71,3
Masa całkowita					[kg]	88	

B-1.5
Wykonać 1 szt.

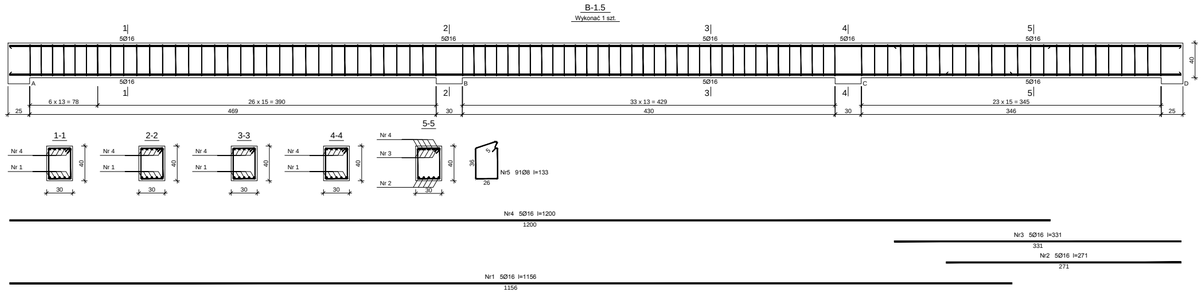

Beton B30 (C25/30)
Stal RB500W
St3SX-b
Otulina c_{nom} =20 mm

Wykaz zbrojenia

Nr pręta	Średnica [mm]	Długość [cm]	Liczba [szt.] prętów w 1 elemencie	elementów	całkowita prętów	Długość całkowita [m] St3SX-b Ø8	RB500W Ø16
B-1.5 - wykonać 1 szt.							
1	16	1156	5	1	5		57,80
2	16	271	5	1	5		13,55
3	16	331	5	1	5		16,55
4	16	1200	5	1	5		60,00
5	8	133	91	1	91	121,03	
Długość całkowita wg średnic					[m]	121,1	147,8
Masa 1mb pręta					[kg/mb]	0,395	1,578
Masa prętów wg średnic					[kg]	47,8	233,2
Masa prętów wg gatunków stali					[kg]	47,8	233,2
Masa całkowita					[kg]	281	

B-1.6
Wykonać 1 szt.

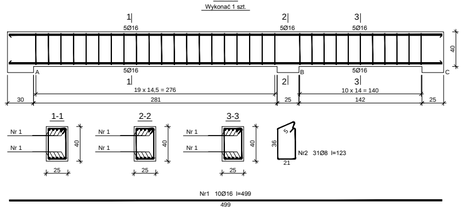

Beton B30 (C25/30)
Stal RB500W
St3SX-b
Otulina c_{nom} =20 mm

Wykaz zbrojenia

Nr pręta	Średnica [mm]	Długość [cm]	Liczba [szt.] prętów w 1 elemencie	elementów	całkowita prętów	Długość całkowita [m] St3SX-b Ø8	RB500W Ø16
B-1.6 - wykonać 1 szt.							
1	16	499	10	1	10		49,90
2	8	123	31	1	31	38,13	
Długość całkowita wg średnic					[m]	38,2	49,8
Masa 1mb pręta					[kg/mb]	0,395	1,578
Masa prętów wg średnic					[kg]	15,1	78,6
Masa prętów wg gatunków stali					[kg]	15,1	78,6
Masa całkowita					[kg]	94	

B-1.7
Wykonać 1 szt.

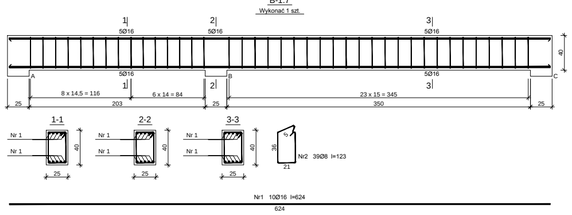

Beton B30 (C25/30)
Stal RB500W
St3SX-b
Otulina c_{nom} =20 mm

Wykaz zbrojenia

Nr pręta	Średnica [mm]	Długość [cm]	Liczba [szt.] prętów w 1 elemencie	elementów	całkowita prętów	Długość całkowita [m] St3SX-b Ø8	RB500W Ø16
B-1.7 - wykonać 1 szt.							
1	16	624	10	1	10		62,40
2	8	123	39	1	39	47,97	
Długość całkowita wg średnic					[m]	48,0	62,3
Masa 1mb pręta					[kg/mb]	0,395	1,578
Masa prętów wg średnic					[kg]	19,0	98,3
Masa prętów wg gatunków stali					[kg]	19,0	98,3
Masa całkowita					[kg]	118	

B-1.8
Wykonać 2 szt.

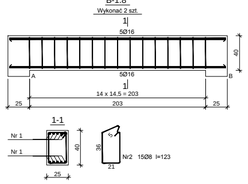

Beton B30 (C25/30)
Stal RB500W
St3SX-b
Otulina c_{nom} =20 mm

Wykaz zbrojenia

Nr pręta	Średnica [mm]	Długość [cm]	Liczba [szt.] prętów w 1 elemencie	elementów	całkowita prętów	Długość całkowita [m] St3SX-b Ø8	RB500W Ø16
B-1.8 - wykonać 2 szt.							
1	16	249	10	2	20		49,80
2	8	123	15	2	30	36,90	
Długość całkowita wg średnic					[m]	36,8	49,7
Masa 1mb pręta					[kg/mb]	0,395	1,578
Masa prętów wg średnic					[kg]	14,5	78,4
Masa prętów wg gatunków stali					[kg]	14,5	78,4
Masa całkowita					[kg]	93	

B-1.9
Wykonać 1 szt.

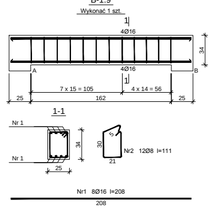

Beton B30 (C25/30)
Stal RB500W
St3SX-b
Otulina c_{nom} =20 mm

Wykaz zbrojenia

Nr pręta	Średnica [mm]	Długość [cm]	Liczba [szt.] prętów w 1 elemencie	elementów	całkowita prętów	Długość całkowita [m] St3SX-b Ø8	RB500W Ø16
B-1.9 - wykonać 1 szt.							
1	16	208	8	1	8		16,64
2	8	111	12	1	12	13,32	
Długość całkowita wg średnic					[m]	13,4	16,7
Masa 1mb pręta					[kg/mb]	0,395	1,578
Masa prętów wg średnic					[kg]	5,3	26,4
Masa prętów wg gatunków stali					[kg]	5,3	26,4
Masa całkowita					[kg]	32	

B-1.10
Wykonać 1 szt.

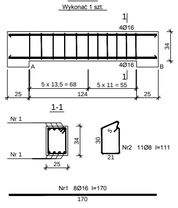

Beton B30 (C25/30)
Stal RB500W
St3SX-b
Otulina c_{nom} =20 mm

Wykaz zbrojenia

Nr pręta	Średnica [mm]	Długość [cm]	Liczba [szt.] prętów w 1 elemencie	elementów	całkowita prętów	Długość całkowita [m] St3SX-b Ø8	RB500W Ø16
B-1.10 - wykonać 1 szt.							
1	16	170	8	1	8		13,60
2	8	111	11	1	11	12,21	
Długość całkowita wg średnic					[m]	12,3	13,5
Masa 1mb pręta					[kg/mb]	0,395	1,578
Masa prętów wg średnic					[kg]	4,9	21,3
Masa prętów wg gatunków stali					[kg]	4,9	21.3
Masa całkowita					[kg]	27	

N-1.2
Wykonać 2 szt.

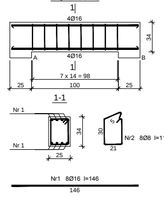

Beton B30 (C25/30)
Stal RB500W
St3SX-b
Otulina c_{nom} =20 mm

Wykaz zbrojenia

Nr pręta	Średnica [mm]	Długość [cm]	Liczba [szt.] prętów w 1 elemencie	elementów	całkowita prętów	Długość całkowita [m] St3SX-b Ø8	RB500W Ø16
N-1.2 - wykonać 2 szt.							
1	16	146	8	2	16		23,36
2	8	111	8	2	16	17,76	
Długość całkowita wg średnic					[m]	17,8	23,4
Masa 1mb pręta					[kg/mb]	0,395	1,578
Masa prętów wg średnic					[kg]	7,0	36,9
Masa prętów wg gatunków stali					[kg]	7,0	36,9
Masa całkowita					[kg]	44	

N-1.3
Wykonać 1 szt.

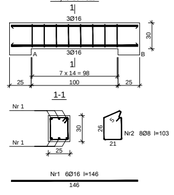

Beton B30 (C25/30)
Stal RB500W
St3SX-b
Otulina c_{nom} =20 mm

Wykaz zbrojenia

Nr pręta	Średnica [mm]	Długość [cm]	Liczba [szt.] prętów w 1 elemencie	elementów	całkowita prętów	Długość całkowita [m] St3SX-b Ø8	RB500W Ø16
N-1.3 - wykonać 1 szt.							
1	16	146	6	1	6		8,76
2	8	103	8	1	8	8,24	
Długość całkowita wg średnic					[m]	8,3	8,8
Masa 1mb pręta					[kg/mb]	0,395	1,578
Masa prętów wg średnic					[kg]	3,3	13,9
Masa prętów wg gatunków stali					[kg]	3,3	13,9
Masa całkowita					[kg]	18	

UWAGI:

1. Elementy wykonać w oparciu o wytyczne zawarte w opisie technicznym.
2. Wszystkie wymiary należy sprawdzić na budowie i porównać z pozostałą dokumentacją.
3. Przed rozpoczęciem robót wykonać projekt warsztatowy i technologii robót, określający stateczność i nośność budynku.
4. Rysunek rozpatrywać łącznie z pozostałymi rysunkami konstrukcyjnymi.
5. Rysunek rozpatrywać łącznie z rysunkami architektonicznymi oraz pozostałych branż.
6. Wszelkie niejasności i nieścisłości wyjaśniać z projektantem.
7. Nadproża N-1.4, N-1.5 wykonać jako prefabrykowane, systemowe.

F I R M A "T U"
TEL. 034/31 – 48 – 126; 034/ 31 – 48 – 148
42 – 310 ŻARKI, UL. OFIAR KATYNIA 1

JEDNOSTKA PROJEKTOWA

Gmina KOCHANOWICE
ul. W O L N O Ś C I 5
42 – 713 KOCHANOWICE

INWESTOR

ADAPTACJA ZABYTKOWYCH ZABUDOWAŃ Z 1903 r. WOKÓŁ PAŁACU LUDWIKA VON BALLESTREMA - GORZELNIA, POŁOŻONYCH W KOCHCICACH
42–713 KOCHANOWICE, K O C H C I C E, ul. O G R O D O W A 5
jedn. ewid.: Kochanowice, obręb:Kochcice,działki ewid. nr 6/49;6/55;6/54.

TEMAT ZADANIA

PROJEKT BUDOWLANY REKONSTRUKCJI I RENOWACJI ISTNIEJACEGO BUDYNKU GORZELNI W KOCHCICACH
42–713 KOCHANOWICE, K O C H C I C E, ul.O G R O D O W A 5
jedn.ewid.:Kochanowice, obręb:Kochcice, działki ewid. nr 6/49;6/55;6/54

NAZWA OPRACOWANIA/ADRES

BELKI I NADPROŻA W POZIOMIE PIWNICY

NAZWA RYSUNKU

mgr inż. Dariusz LUBERA — MAP/0454/PWBKb/16
PROJEKTANT — PODPIS — NR UPRAWNIEŃ

mgr inż. Bożena SOBCZYK — MAZ/0464/POOK/11
SPRAWDZAJĄCY — PODPIS — NR UPRAWNIEŃ

K 06
NR RYSUNKU

KWIECIEŃ 2019
DATA

1 : 100
SKALA

PROJEKT WYKONAWCZY
FAZA

KONSTRUKCJA
BRANŻA

KONSTRUKCJA
BRANŻA

KONSTRUKCJA
BRANŻA

Słup S-1

b/h=25/35cm

skala 1:50

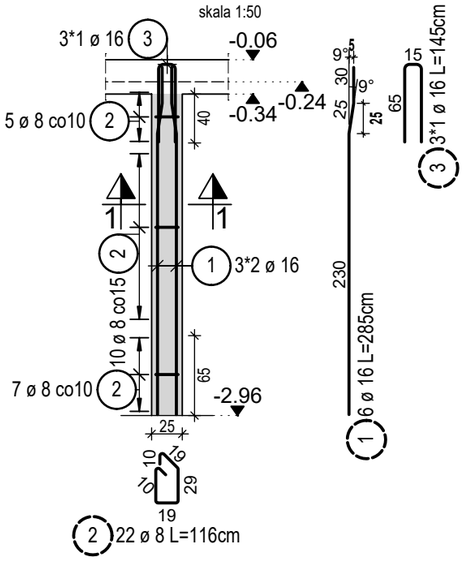

Przekrój 1-1

skala 1:50

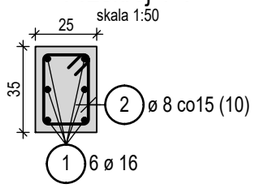

Słup S-3

b/h=25/27cm

skala 1:50

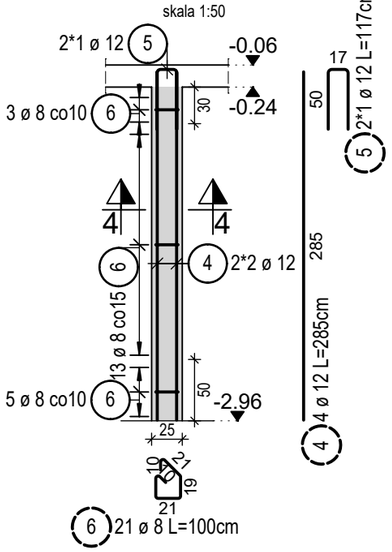

Przekrój 4-4

skala 1:50

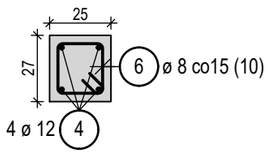

Słup S-2 x2

b/h=30/30cm

skala 1:50

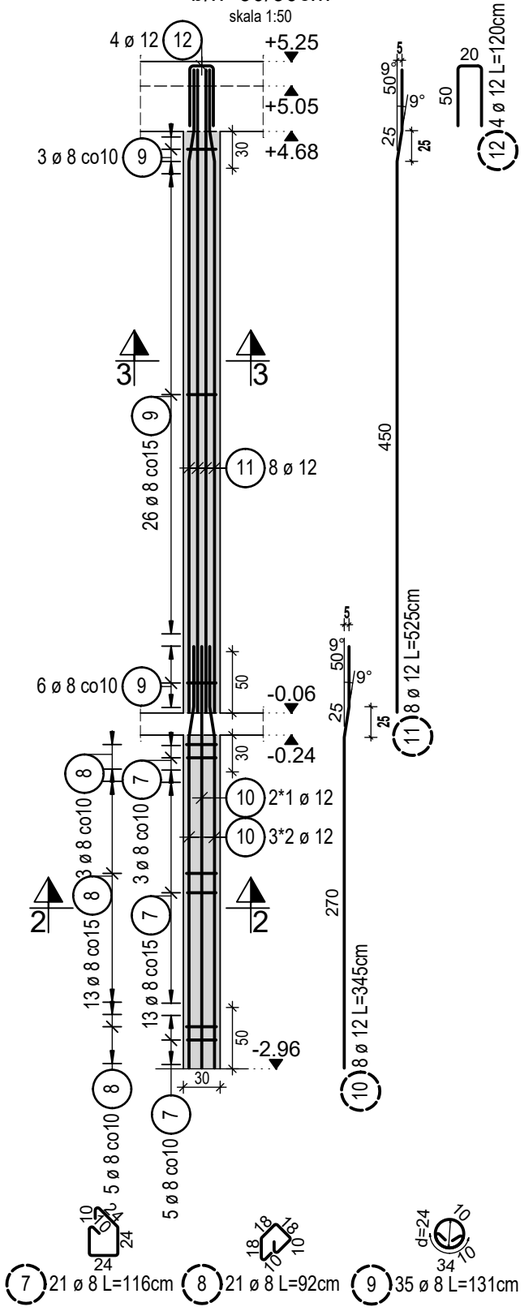

Przekrój 2-2

skala 1:50

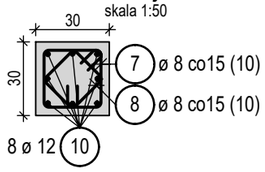

Przekrój 3-3

skala 1:50

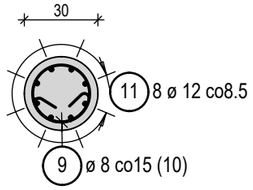

Lista prętów - kształty gięcia

Poz.	Szt.	Ø [mm]	Długość poj. [m]	Kształt gięcia (nie w skali)	Długość całkowita [m]	Masa [kg]
1	6	16	2.85		17.10	27.02
2	22	8	1.16		25.52	10.08
3	3	16	1.45		4.35	6.87
4	4	12	2.85		11.40	10.12
5	2	12	1.17		2.34	2.08
6	21	8	1.00		21.00	8.30
7	42	8	1.16		48.72	19.24
8	42	8	0.92		38.64	15.26
9	70	8	1.31		91.70	36.22
10	16	12	3.45		55.20	49.02
11	16	12	5.25		84.00	74.59
12	8	12	1.20		9.60	8.52

Masa całkowita [kg] : 267.32

UWAGI:

1. Elementy wykonać w oparciu o wytyczne zawarte w opisie technicznym.
2. Wszystkie wymiary należy sprawdzić na budowie i porównać z pozostałą dokumentacją.
3. Przed rozpoczęciem robót wykonać projekt wykonawczy i warsztatowy.
4. Rysunek rozpatrywać łącznie z pozostałymi rysunkami konstrukcyjnymi.
5. Rysunek rozpatrywać łącznie z rysunkami architektonicznymi oraz pozostałych branż.
6. Wszelkie niejasności i nieścisłości wyjaśniać z projektantem.

F I R M A "T U"
TEL. 034/31 - 48 - 126; 034/ 31 - 48 - 148
42 - 310 ŻARKI, UL. OFIAR KATYNIA 1

JEDNOSTKA PROJEKTOWA

Gmina KOCHANOWICE
ul. W O L N O Ś C I 5
42 - 713 KOCHANOWICE

INWESTOR

ADAPTACJA ZABYTKOWYCH ZABUDOWAŃ Z 1903 r. WOKÓŁ PAŁACU LUDWIKA VON BALLESTREMA - GORZELNIA, POŁOŻONYCH W KOCHCICACH
42-713 KOCHANOWICE, K O C H C I C E, ul. O G R O D O W A 5
jedn. ewid.: Kochanowice, obręb:Kochcice,działki ewid. nr 6/49;6/55;6/54. LUDWIKA VON BALLESTREMA -

TEMAT ZADANIA

PROJEKT BUDOWLANY REKONSTRUKCJI I RENOWACJI ISTNIEJACEGO BUDYNKU GORZELNI W KOCHCICACH
42-713 KOCHANOWICE, K O C H C I C E, ul.O G R O D O W A 5
jedn.ewid.:Kochanowice, obręb:Kochcice, działki ewid. nr 6/49;6/55;6/54

NAZWA OPRACOWANIA/ADRES

ZBROJENIE SŁUPÓW

NAZWA RYSUNKU

mgr inż. Dariusz LUBERA — MAP/0454/PWBKb/16
PROJEKTANT — PODPIS — NR UPRAWNIEŃ

mgr inż. Bożena SOBCZYK — MAZ/0464/POOK/11
SPRAWDZAJĄCY — PODPIS — NR UPRAWNIEŃ

NR RYSUNKU

KWIECIEŃ 2019
DATA

WG RYS.
SKALA

PROJEKT WYKONAWCZY
FAZA

KONSTRUKCJA
BRANŻA

KONSTRUKCJA
BRANŻA

KONSTRUKCJA
BRANŻA

Strop nad piwnicą

Zbrojenie górne

skala 1:100

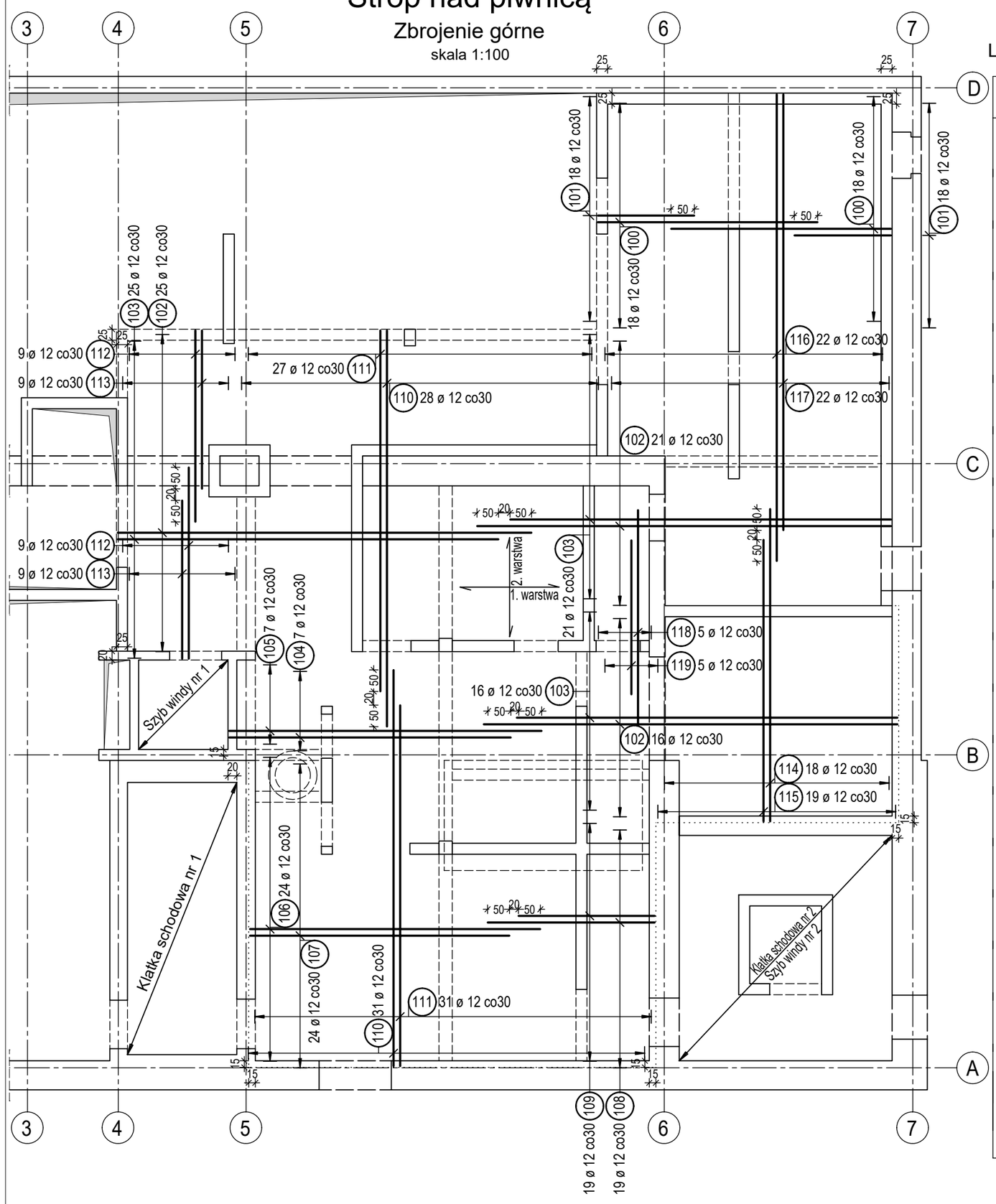

Lista prętów - kształty gięcia: zbrojenie górne

Poz.	Szt.	Ø [mm]	Długość poj. [m]	Kształt gięcia (nie w skali)	Długość całkowita [m]	Masa [kg]
100	36	12	5.63	500 / 13 / 50	202.68	179.98
101	36	12	2.83	50 / 13 / 220	101.88	90.47
102	62	12	10.03	940 / 13 / 50	621.86	552.21
103	62	12	9.28	50 / 13 / 865	575.36	510.92
104	7	12	7.03	640 / 13 / 50	49.21	43.70
105	7	12	7.73	710 / 13 / 50	54.11	48.05
106	24	12	7.23	660 / 13 / 50	173.52	154.09
107	24	12	6.53	590 / 13 / 50	156.72	139.17
108	19	12	4.43	380 / 13 / 50	84.17	74.74
109	19	12	3.73	310 / 13 / 50	70.87	62.93
110	59	12	9.60	50 / 10 / 900	566.40	502.96
111	58	12	8.80	50 / 10 / 820	510.40	453.24
112	18	12	4.95	50 / 10 / 435	89.10	79.12
113	18	12	4.20	50 / 10 / 360	75.60	67.13
114	18	12	7.70	50 / 10 / 710	138.60	123.08
115	19	12	7.00	50 / 10 / 640	133.00	118.10
116	22	12	11.20	1060 / 10 / 50	246.40	218.80
117	22	12	10.50	50 / 10 / 990	231.00	205.13
118	5	12	4.90	490	24.50	21.76
119	5	12	3.50	350	17.50	15.54
120	550	10	0.83	25 / 20 / 20 / 20	456.50	281.66

Masa całkowita [kg] : 3942.78

Strop nad piwnicą

Zbrojenie dolne

skala 1:100

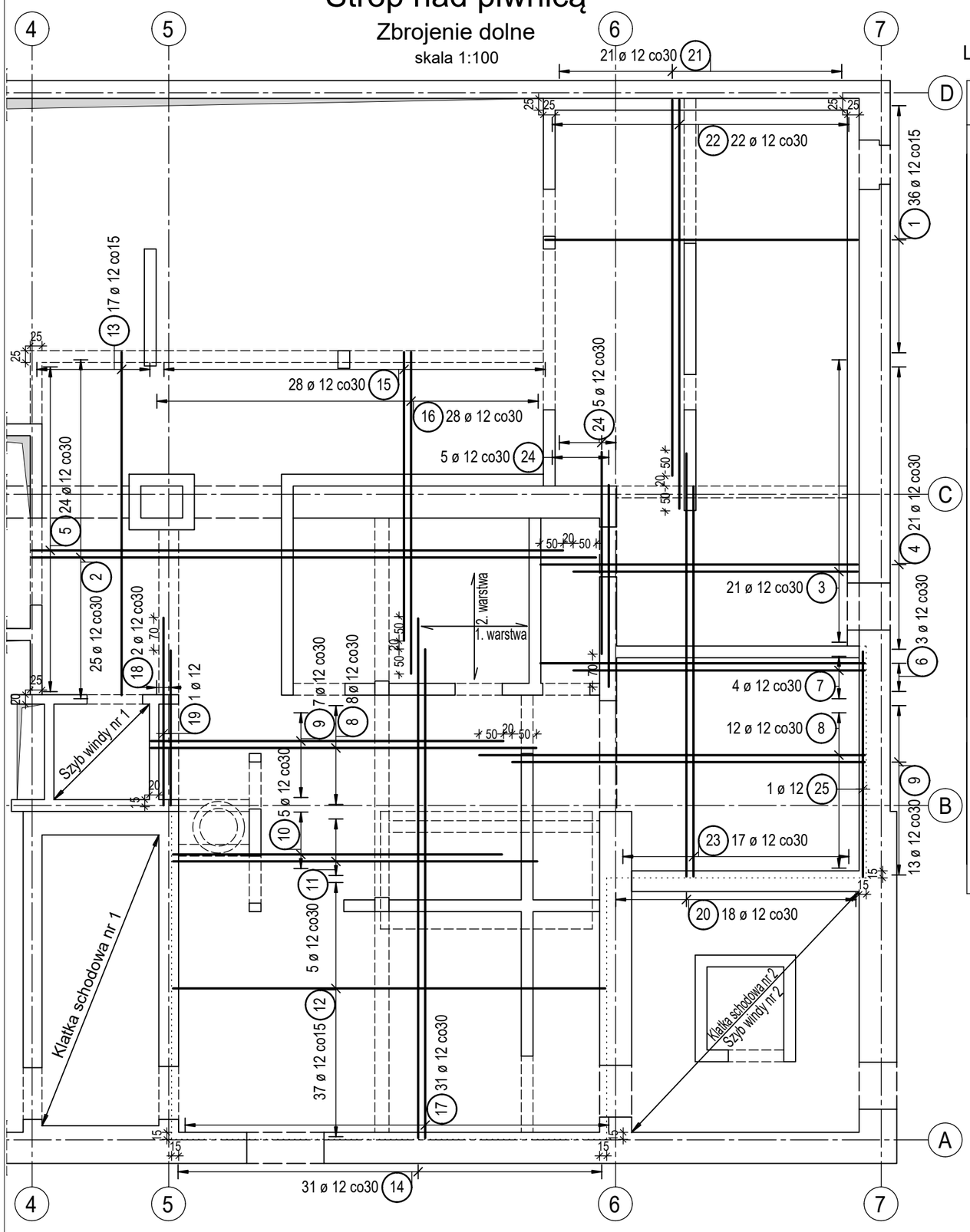

Lista prętów - kształty gięcia: zbrojenie dolne

Poz.	Szt.	Ø [mm]	Długość poj. [m]	Kształt gięcia (nie w skali)	Długość całkowita [m]	Masa [kg]
1	36	12	6.65	665	239.40	212.59
2	25	12	12.00	1200	300.00	266.40
3	21	12	6.05	605	127.05	112.82
4	21	12	6.75	675	141.75	125.87
5	24	12	11.30	1130	271.20	240.83
6	3	12	6.90	690	20.70	18.38
7	4	12	6.20	620	24.80	22.02
8	20	12	8.20	820	164.00	145.63
9	20	12	7.50	750	150.00	133.20
10	5	12	7.00	700	35.00	31.08
11	5	12	7.75	775	38.75	34.41
12	37	12	9.20	920	340.40	302.28
13	17	12	7.30	730	124.10	110.20
14	31	12	11.05	1105	342.55	304.18
15	28	12	6.15	615	172.20	152.91
16	28	12	6.85	685	191.80	170.32
17	31	12	10.40	1040	322.40	286.29
18	2	12	3.30	330	6.60	5.86
19	1	12	4.00	400	4.00	3.55
20	18	12	9.00	900	162.00	143.86
21	21	12	8.00	800	168.00	149.18
22	22	12	8.70	870	191.40	169.96
23	17	12	8.30	830	141.10	125.30
24	10	12	4.30	430	43.00	38.18
25	1	12	4.80	480	4.80	4.26

Masa całkowita [kg] : 3309.56

UWAGI:

1. Elementy wykonać w oparciu o wytyczne zawarte w opisie technicznym.
2. Wszystkie wymiary należy sprawdzić na budowie i porównać z pozostałą dokumentacją.
3. Przed rozpoczęciem robót wykonać projekt wykonawczy i warsztatowy.
4. Rysunek rozpatrywać łącznie z pozostałymi rysunkami konstrukcyjnymi.
5. Rysunek rozpatrywać łącznie z rysunkami architektonicznymi oraz pozostałych branż.
6. Wszelkie niejasności i nieścisłości wyjaśniać z projektantem.

Pręt dystansowy

2 szt./m^2

skala 1:25

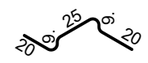

120 550 ø 10 L=83cm

F I R M A "T U"
TEL. 034/31 - 48 - 126; 034/ 31 - 48 - 148
42 - 310 ŻARKI, UL. OFIAR KATYNIA 1

JEDNOSTKA PROJEKTOWA

Gmina KOCHANOWICE
ul. W O L N O Ś C I 5
42 - 713 KOCHANOWICE

INWESTOR

ADAPTACJA ZABYTKOWYCH ZABUDOWAŃ Z 1903 r. WOKÓŁ PAŁACU LUDWIKA VON BALLESTREMA - GORZELNIA, POŁOŻONYCH W KOCHCICACH
42-713 KOCHANOWICE, K O C H C I C E, ul. O G R O D O W A 5
jedn. ewid.: Kochanowice, obręb:Kochcice,działki ewid. nr 6/49;6/55;6/54. LUDWIKA VON BALLESTREMA -

TEMAT ZADANIA

PROJEKT BUDOWLANY REKONSTRUKCJI I RENOWACJI ISTNIEJACEGO BUDYNKU GORZELNI W KOCHCICACH
42-713 KOCHANOWICE, K O C H C I C E, ul.O G R O D O W A 5
jedn.ewid.:Kochanowice, obręb:Kochcice, działki ewid. nr 6/49;6/55;6/54

NAZWA OPRACOWANIA/ADRES

ZBROJENIE PŁYTY NAD PIWNICĄ

NAZWA RYSUNKU

mgr inż. Dariusz LUBERA — MAP/0454/PWBKb/16
PROJEKTANT — PODPIS — NR UPRAWNIEŃ

mgr inż. Bożena SOBCZYK — MAZ/0464/POOK/11
SPRAWDZAJĄCY — PODPIS — NR UPRAWNIEŃ

NR RYSUNKU

KWIECIEŃ 2019
DATA

WG RYS.
SKALA

PROJEKT WYKONAWCZY
FAZA

KONSTRUKCJA
BRANŻA

KONSTRUKCJA
BRANŻA

KONSTRUKCJA
BRANŻA

Widok 5-5
skala 1:50

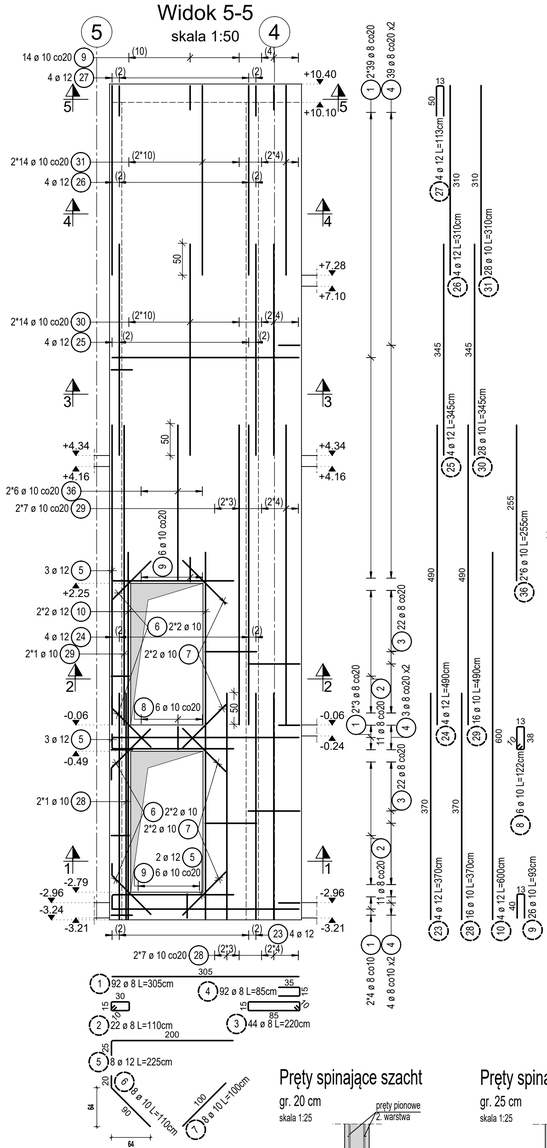

Widok 6-6
skala 1:50

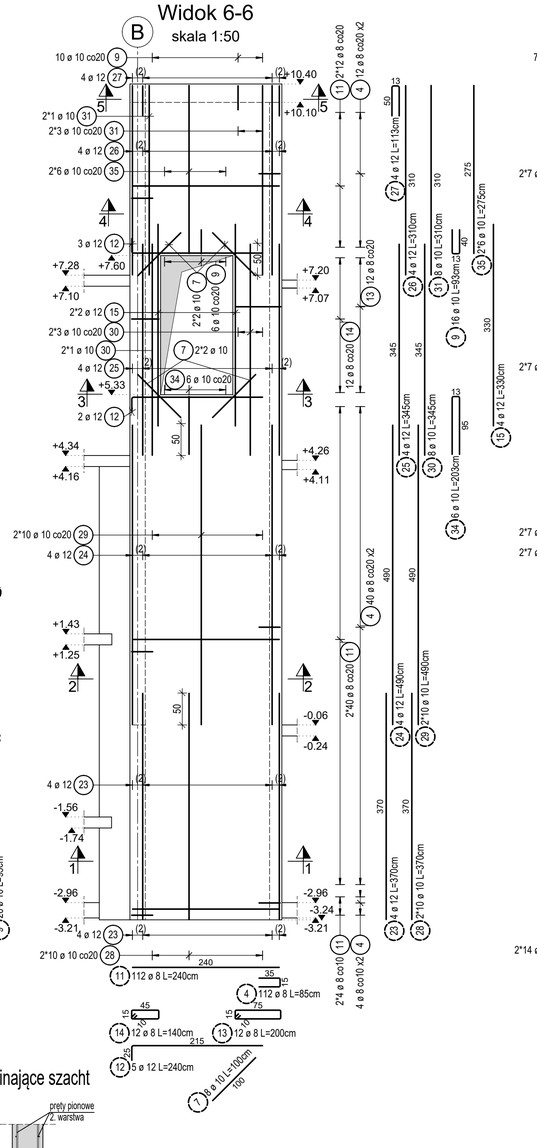

Widok 7-7
skala 1:50

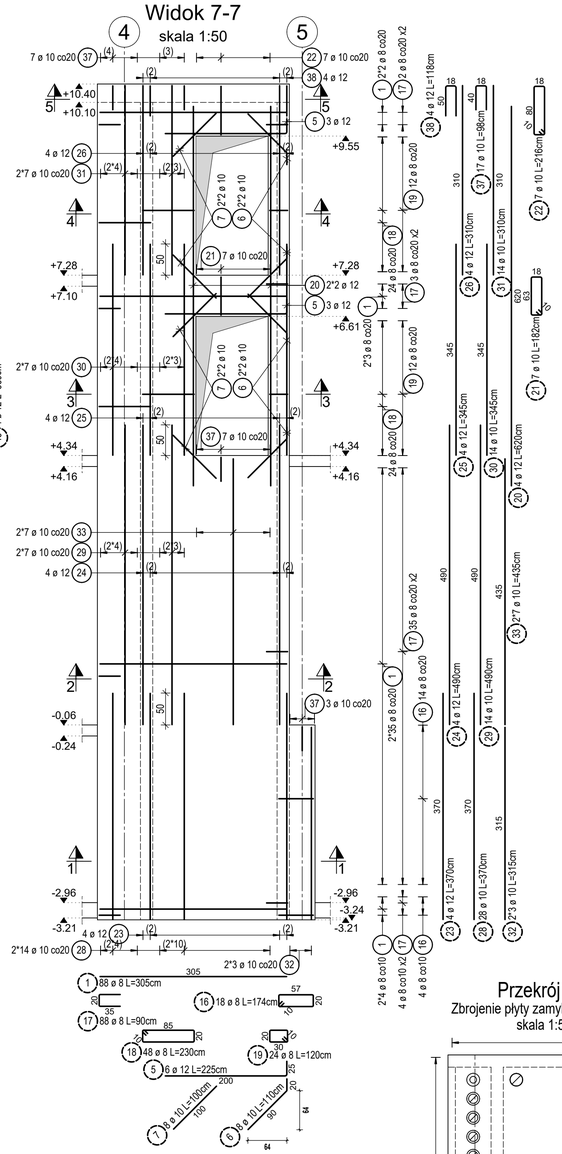

Widok 8-8
skala 1:50

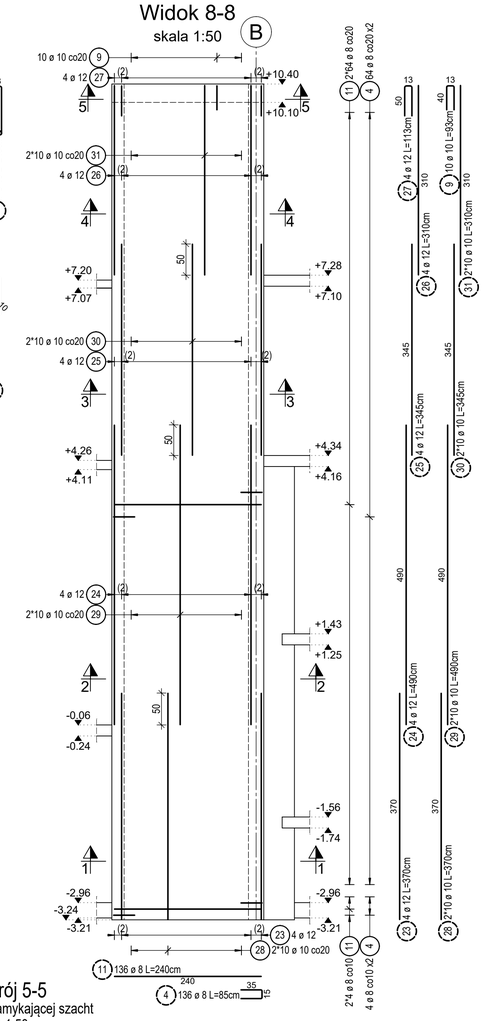

Pręty spinające szacht
gr. 20 cm
skala 1:25

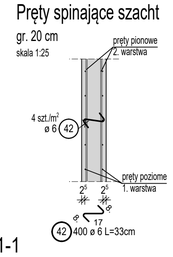

Pręty spinające szacht
gr. 25 cm
skala 1:25

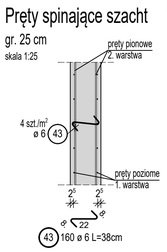

Przekrój 5-5
Zbrojenie płyty zamykającej szacht
skala 1:50

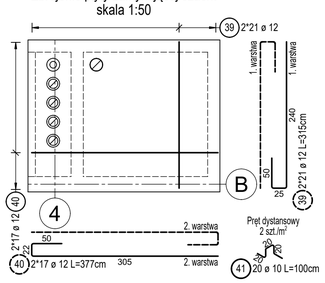

Przekrój 1-1
skala 1:25

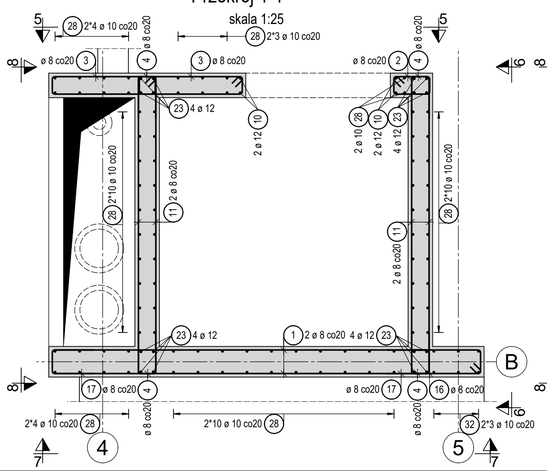

Przekrój 2-2
skala 1:25

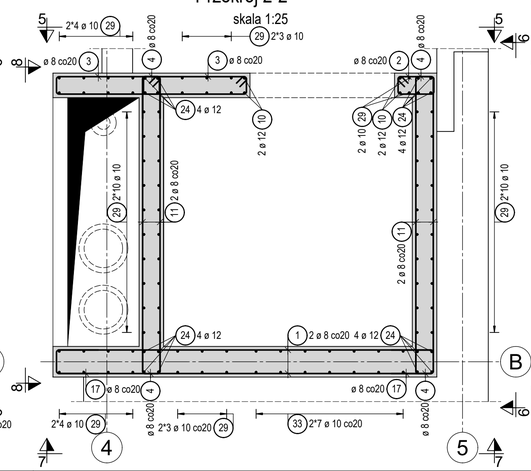

Przekrój 3-3
skala 1:25

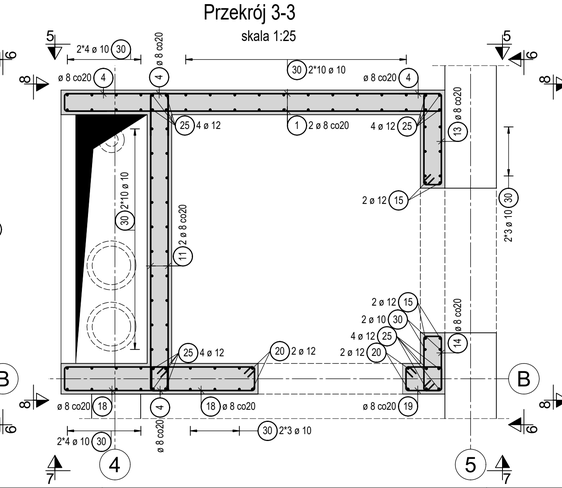

Przekrój 4-4
skala 1:25

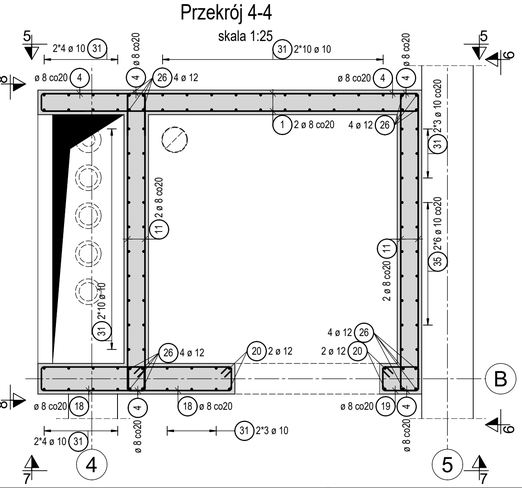

Lista prętów - kształty gięcia

Poz.	Szt.	Ø	Długość pój. [mm]	Kształt gięcia (nie w skali)	Długość całkowita [m]	Masa [kg]
1	180	8	3.05		549.00	216.86
2	22	8	1.10		24.20	9.56
3	44	8	2.20		96.80	38.24
4	340	8	0.85		289.00	114.16
5	14	12	2.25		31.50	27.97
6	16	10	1.10		17.60	10.86
7	24	10	1.00		24.00	14.81
8	6	10	1.22		7.32	4.52
9	52	10	0.93		48.36	29.84
10	4	12	6.00		24.00	21.31
11	248	8	2.40		595.20	235.10
12	5	12	2.40		12.00	10.66
13	12	8	2.00		24.00	9.48
14	12	8	1.40		16.80	6.64
15	4	12	3.30		13.20	11.72
16	18	8	1.74		31.32	12.37
17	88	8	0.90		79.20	31.28
18	48	8	2.30		110.40	43.61
19	24	8	1.20		28.80	11.38
20	4	12	6.20		24.80	22.02
21	7	10	1.82		12.74	7.86
22	7	10	2.16		15.12	9.33
23	16	12	3.70		59.20	52.57
24	16	12	4.90		78.40	69.62
25	16	12	3.45		55.20	49.02
26	16	12	3.10		49.60	44.04
27	12	12	1.13		13.56	12.04
28	84	10	3.70		310.80	191.76
29	70	10	4.90		343.00	211.63
30	70	10	3.45		241.50	149.01
31	70	10	3.10		217.00	133.89
32	6	10	3.15		18.90	11.66
33	14	10	4.35		60.90	37.58
34	6	10	2.03		12.18	7.52
35	12	10	2.75		33.00	20.36
36	12	10	2.55		30.60	18.88
37	17	10	0.98		16.66	10.28
38	4	12	1.18		4.72	4.19
39	42	12	3.15		132.30	117.48
40	34	12	3.77		128.18	113.82
41	20	10	1.00		20.00	12.34
42	400	6	0.33		132.00	29.30
43	160	6	0.38		60.80	13.50

Masa całkowita [kg] : 2210.07

UWAGI:
1. Elementy wykonać w oparciu o wytyczne zawarte w opisie technicznym.
2. Wszystkie wymiary należy sprawdzić na budowie i porównać z pozostałą dokumentacją.
3. Przed rozpoczęciem robót wykonać projekt wykonawczy i warsztatowy.
4. Rysunek rozpatrywać łącznie z pozostałymi rysunkami konstrukcyjnymi.
5. Rysunek rozpatrywać łącznie z rysunkami architektonicznymi oraz pozostałych branż.
6. Wszelkie niejasności i nieścisłości wyjaśniać z projektantem.

F I R M A "T U"
TEL. (0447) 31 - 48 - 126; (0447) 31 - 48 - 148
42 - 310 ZARKI, UL. OFIAR KATYNIA 1

JEDNOSTKA PROJEKTOWA

Gmina KOCHANOWICE
ul. W O L N O Ś C I 5
42 - 713 KOCHANOWICE
INWESTOR

ADAPTACJA ZABYTKOWYCH ZABUDOWAŃ Z 1903 r. WIÓRÓ, PAŁACU LUDWIKA VON BALLESTREMA - GORZELNIA, POŁUDZWYCH W KOCHCICACH
42-713 KOCHANOWICE, K O C H C I C E, ul. G O R O D O W A 5
jedn. ewid.: Kochanowice, obręb Kochcice, działki ewid. nr 6/4;6/5;6/5/4;

TEMAT ZADANIA

PROJEKT BUDOWLANY REKONSTRUKCJI I RENOWACJI ISTNIEJĄCEGO BUDYNKU GORZELNI W KOCHCICACH
42-713 KOCHANOWICE, K O C H C I C E, ul. G O R O D O W A 5
jedn.ewid. Kochanowice, obręb Kochcice, działki ewid. nr 6/4;6/5;6/5/4

NAZWA OPRACOWANIA/ADRES

ZBROJENIE SZYBU WINDOWEGO NR 1

NAZWA RYSUNKU

mgr inż. Dariusz LUBERA MAP/0454/PWBKb/16
PROJEKTANT PODPIS NR UPRAWNIEŃ

mgr inż. Bożena SOBCZYK MAZ/0464/POOK/11
SPRAWDZAJĄCY PODPIS NR UPRAWNIEŃ

NR RYSUNKU

KWIECIEŃ 2019
DATA

WG.RYS.
SKALA

PROJEKT WYKONAWCZY
FAZA

KONSTRUKCJA
BRANŻA

KONSTRUKCJA
BRANŻA

KONSTRUKCJA
BRANŻA

Widok 1-1
Ściana z otworami
skala 1:100

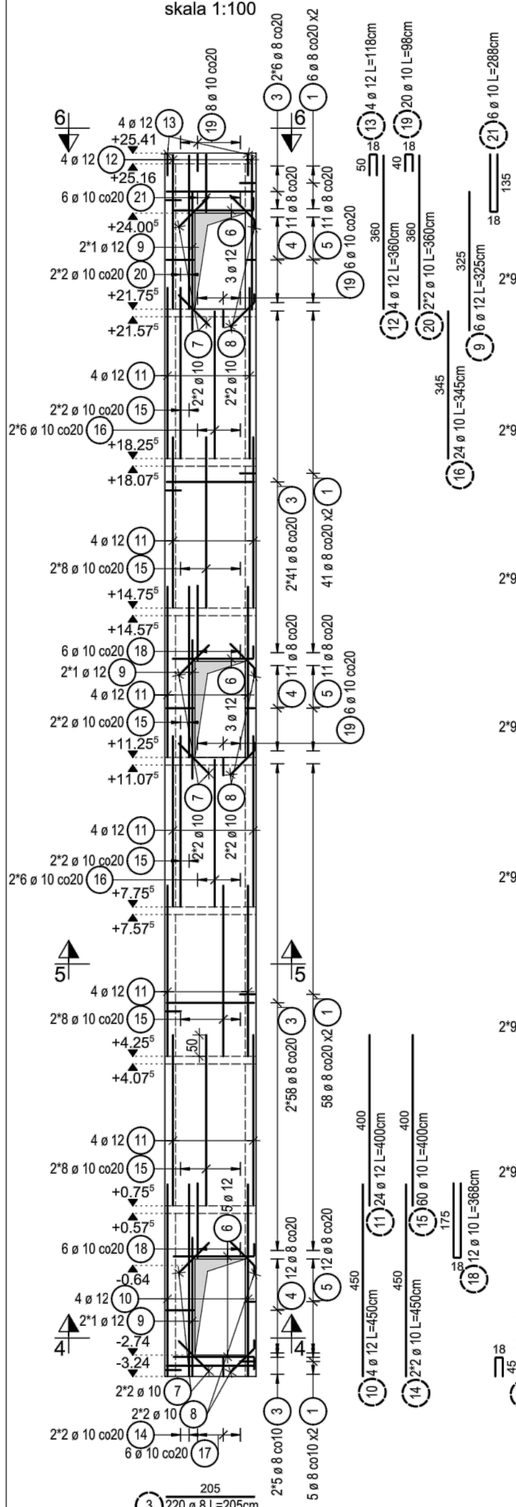

Widok 2-2
Ściana bez otworów
Widok 2'-2' - ściana z otworami

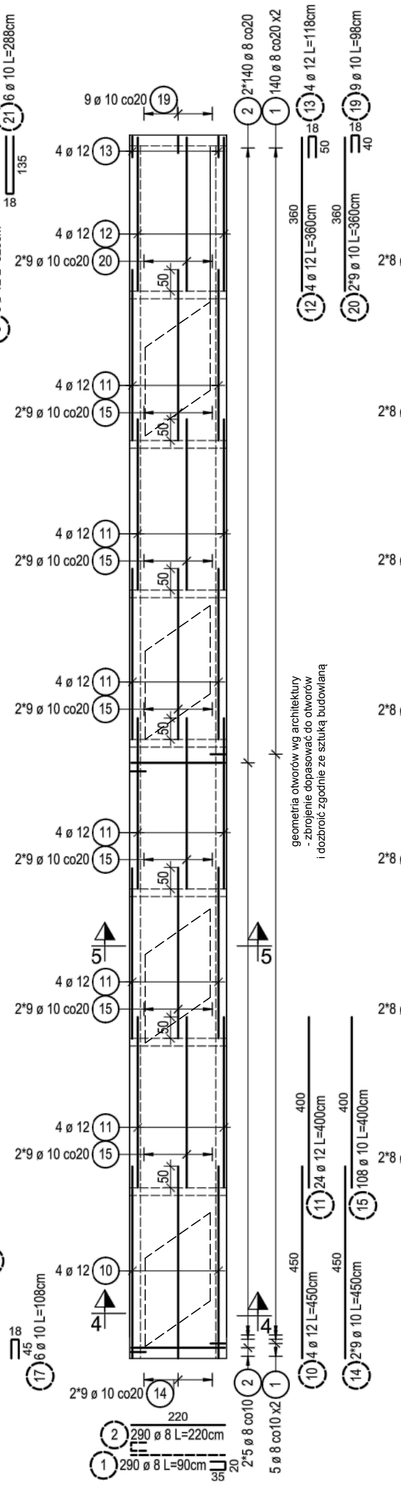

geometria otworów wg architektury
- zbrojenie dopasować do otworów
i dozbroić zgodnie ze sztuką budowlaną

Widok 3-3
Ściana bez otworów
skala 1:100

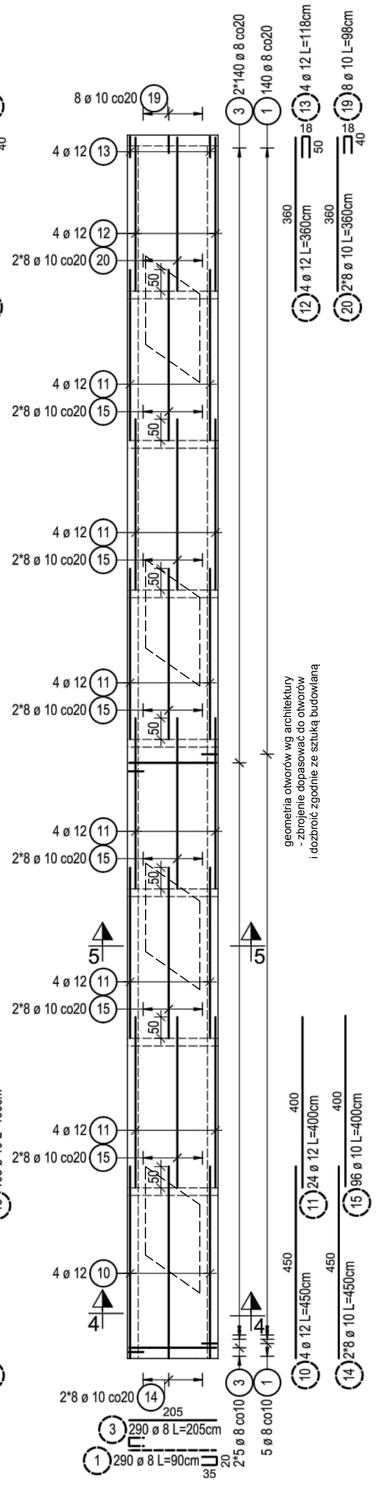

geometria otworów wg architektury
- zbrojenie dopasować do otworów
i dozbroić zgodnie ze sztuką budowlaną

Przekrój 4-4
skala 1:25

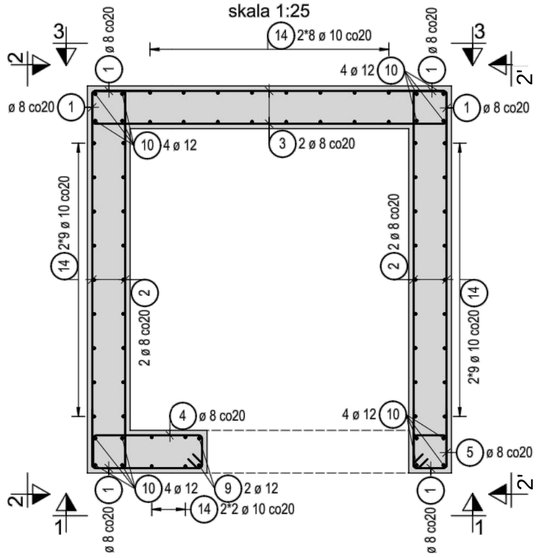

Przekrój 5-5
skala 1:25

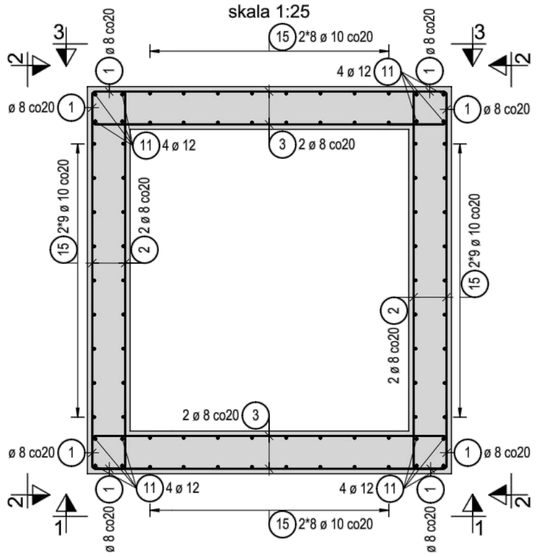

Lista prętów - kształty gięcia

Poz.	Szt.	Ø [mm]	Długość poj. [m]	Kształt gięcia (nie w skali)	Długość całkowita [m]	Masa [kg]
1	1090	8	0.90		981.00	387.50
2	580	8	2.20		1276.00	504.02
3	510	8	2.05		1045.50	412.97
4	34	8	1.90		64.60	25.52
5	34	8	1.00		34.00	13.43
6	11	12	2.20		24.20	21.49
7	12	10	1.00		12.00	7.40
8	12	10	1.00		12.00	7.40
9	6	12	3.25		19.50	17.32
10	16	12	4.50		72.00	63.94
11	96	12	4.00		384.00	340.99
12	16	12	3.60		57.60	51.15
13	16	12	1.18		18.88	16.77
14	56	10	4.50		252.00	155.48
15	372	10	4.00		1488.00	918.10
16	24	10	3.45		82.80	51.09
17	6	10	1.08		6.48	4.00
18	12	10	3.68		44.16	27.25
19	46	10	0.98		45.08	27.81
20	56	10	3.60		201.60	124.39
21	6	10	2.88		17.28	10.66
22	28	12	2.87		80.36	71.36
23	30	12	2.75		82.50	73.26
24	20	10	0.94		18.80	11.60
25	1000	6	0.38		380.00	84.36

Masa całkowita [kg] : 3429.26

Widok 6-6
Zbrojenie płyty zamykającej szacht
skala 1:25

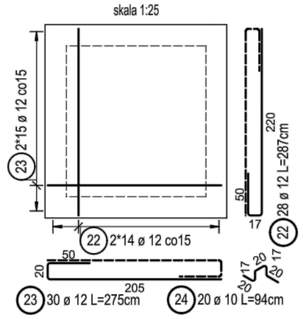

Pręty spinające szacht
gr. 25 cm
skala 1:25

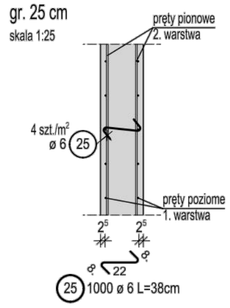

UWAGI:
1. Elementy wykonać w oparciu o wytyczne zawarte w opisie technicznym.
2. Wszystkie wymiary należy sprawdzić na budowie i porównać z pozostałą dokumentacją.
3. Przed rozpoczęciem robót wykonać projekt wykonawczy i warsztatowy.
4. Rysunek rozpatrywać łącznie z pozostałymi rysunkami konstrukcyjnymi.
5. Rysunek rozpatrywać łącznie z rysunkami architektonicznymi oraz pozostałych branż.
6. Wszelkie niejasności i nieścisłości wyjaśniać z projektantem.

F I R M A "T U"
TEL. 034/31 - 48 - 126; 034/31 - 48 - 148
42 - 310 ŻARKI, UL. OFIAR KATYNIA 1

JEDNOSTKA PROJEKTOWA

Gmina KOCHANOWICE
ul. W O L N O Ś C I 5
42 - 713 KOCHANOWICE
INWESTOR

ADAPTACJA ZABYTKOWYCH ZABUDOWAŃ Z 1903 r. WOKÓŁ PAŁACU LUDWIKA VON BALLESTREMA - GORZELNIA, POŁOŻONYCH W KOCHCICACH 42-713 KOCHANOWICE, K O C H C I C E, ul. O G R O D O W A 5
jedn. ewid.: Kochanowice, obręb:Kochcice,działki ewid. nr 6/49;6/55;6/54, LUDWIKA VON BALLESTREMA -

TEMAT ZADANIA
PROJEKT BUDOWLANY REKONSTRUKCJI I RENOWACJI ISTNIEJACEGO BUDYNKU GORZELNI W KOCHCICACH
42-713 KOCHANOWICE, K O C H C I C E, ul.O G R O D O W A 5
jedn.ewid.:Kochanowice, obręb:Kochcice, działki ewid. nr 6/49;6/55;6/54

NAZWA OPRACOWANIA/ADRES

ZBROJENIE SZYBU WINDOWEGO NR 2
NAZWA RYSUNKU

mgr inż. Dariusz LUBERA	MAP/0454/PWBKb/16	
PROJEKTANT PODPIS	NR UPRAWNIEŃ	
mgr inż. Bożena SOBCZYK	MAZ/0464/POOK/11	
SPRAWDZAJĄCY PODPIS	NR UPRAWNIEŃ	

NR RYSUNKU	
KWIECIEŃ 2019	DATA
WG RYS.	SKALA
PROJEKT WYKONAWCZY	FAZA
KONSTRUKCJA	BRANŻA
KONSTRUKCJA	BRANŻA
KONSTRUKCJA	BRANŻA

Widok 8-8
skala 1:50

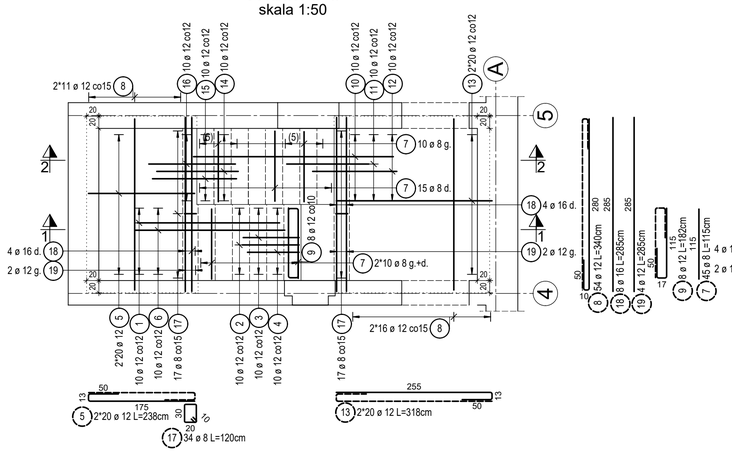

Widok 9-9
skala 1:50

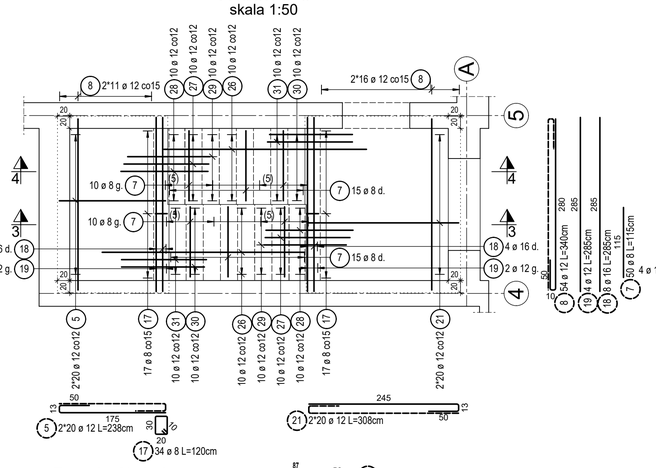

Widok 11-11
skala 1:50

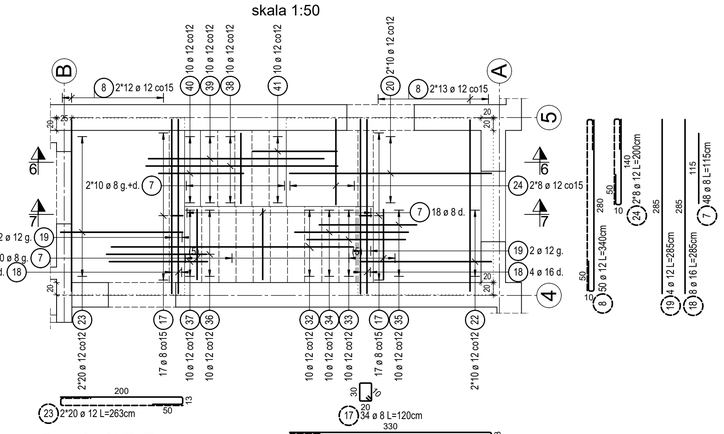

Przekrój 2-2
skala 1:50

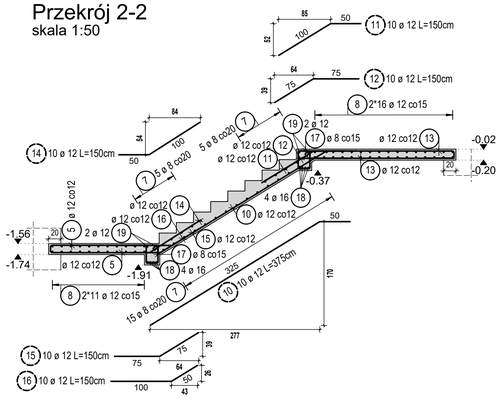

Przekrój 4-4
skala 1:50

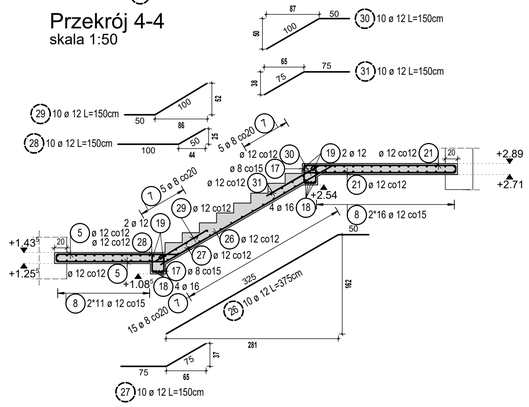

Przekrój 7-7
skala 1:50

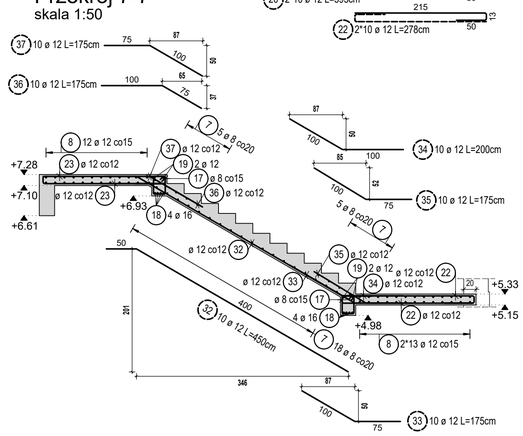

Przekrój 1-1
skala 1:50

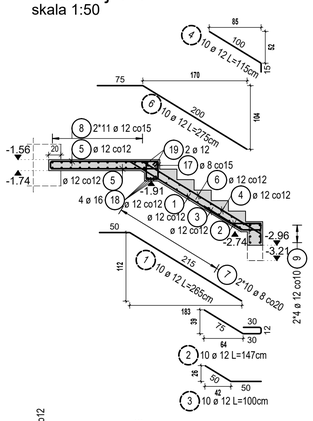

Przekrój 3-3
skala 1:50

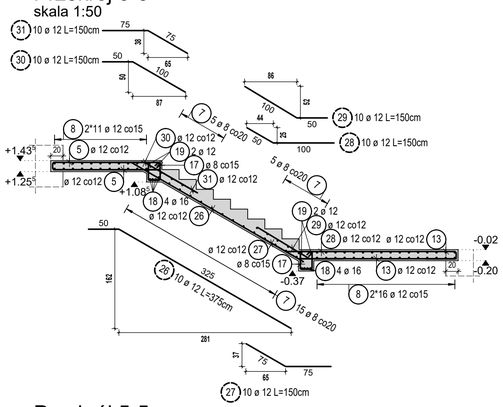

Przekrój 6-6
skala 1:50

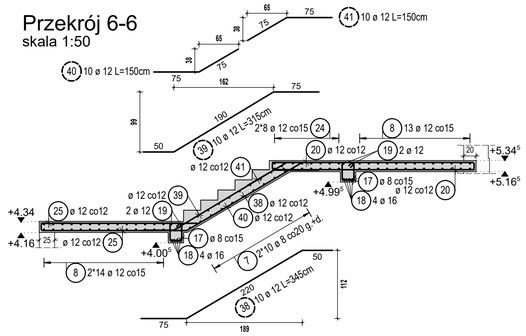

Widok 10-10
skala 1:50

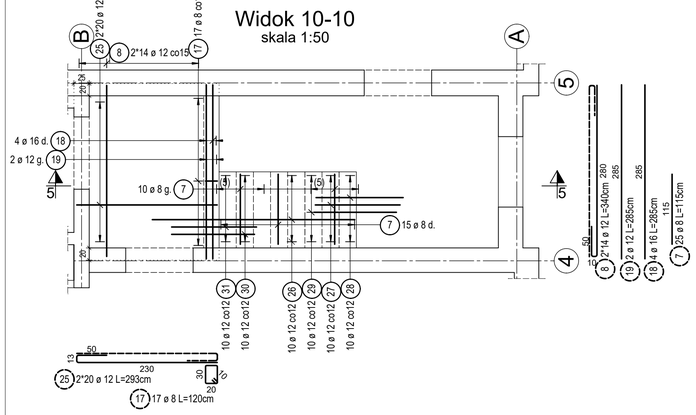

Przekrój 5-5
skala 1:50

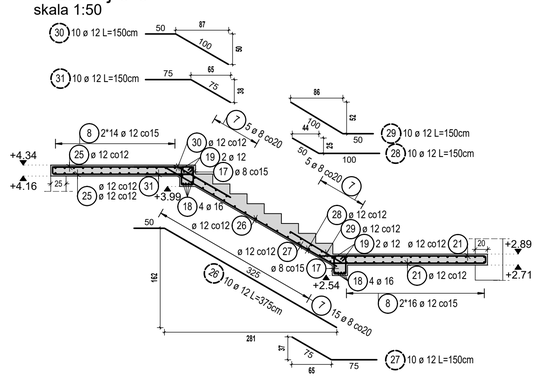

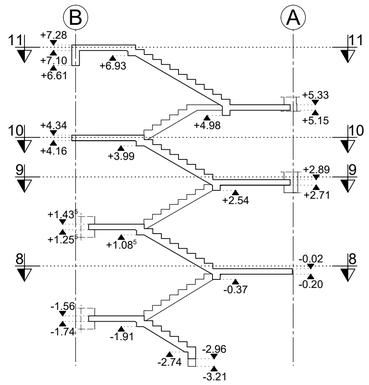

Lista prętów - kształty gięcia

Poz.	Szt.	Ø [mm]	Długość poj. [m]	Kształt gięcia (nie w skali)	Długość całkowita [m]	Masa [kg]
1	10	12	2.65		26.50	23.53
2	10	12	1.47		14.70	13.05
3	10	12	1.00		10.00	8.88
4	10	12	1.15		11.50	10.21
5	80	12	2.38		190.40	169.08
6	10	12	2.75		27.50	24.42
7	168	8	1.15		193.20	76.31
8	186	12	3.40		632.40	561.57
9	8	12	1.82		14.56	12.93
10	10	12	3.75		37.50	33.30
11	10	12	1.50		15.00	13.32
12	10	12	1.50		15.00	13.32
13	40	12	3.18		127.20	112.95
14	10	12	1.50		15.00	13.32
15	10	12	1.50		15.00	13.32
16	10	12	1.50		15.00	13.32
17	119	8	1.20		142.80	56.41
18	28	16	2.85		79.80	126.08
19	14	12	2.85		39.90	35.43
20	20	12	3.93		78.60	69.80
21	40	12	3.08		123.20	109.40
22	20	12	2.78		55.60	49.37
23	40	12	2.63		105.20	93.42
24	16	12	2.00		32.00	28.42
25	40	12	2.93		117.20	104.07
26	30	12	3.75		112.50	99.90
27	30	12	1.50		45.00	39.96
28	30	12	1.50		45.00	39.96
29	30	12	1.50		45.00	39.96
30	30	12	1.50		45.00	39.96
31	30	12	1.50		45.00	39.96
32	10	12	4.50		45.00	39.96
33	10	12	1.75		17.50	15.54
34	10	12	2.00		20.00	17.76
35	10	12	1.75		17.50	15.54
36	10	12	1.75		17.50	15.54
37	10	12	1.75		17.50	15.54
38	10	12	3.45		34.50	30.64
39	10	12	3.15		31.50	27.97
40	10	12	1.50		15.00	13.32
41	10	12	1.50		15.00	13.32

Masa całkowita [kg] : 2290.06

UWAGI:
1. Elementy wykonać w oparciu o wytyczne zawarte w opisie technicznym.
2. Wszystkie wymiary należy sprawdzić na budowie i porównać z pozostałą dokumentacją.
3. Przed rozpoczęciem robót wykonać projekt wykonawczy i warsztatowy.
4. Rysunek rozpatrywać łącznie z pozostałymi rysunkami konstrukcyjnymi.
5. Rysunek rozpatrywać łącznie z rysunkami architektonicznymi oraz pozostałych branż.
6. Wszelkie niejasności i nieścisłości wyjaśniać z projektantem.

F I R M A "T U"
TEL. 034/31 - 48 - 126; 034/ 31 - 48 - 148
42 - 310 ZARKI, UL. OFIAR KATYNIA 1

JEDNOSTKA PROJEKTOWA

Gmina KOCHANOWICE
ul. W O L N O S C I 5
42 - 713 KOCHANOWICE

INWESTOR

ADAPTACJA ZABYTKOWYCH ZABUDOWAŃ Z 1903 r. WKRÓL PAŁACU
LUDWIKA VON BALLESTREMA - GORZELNIA, POLODZWYCH W KOCHCICACH
42-713 KOCHANOWICE, K O C H C I C E, ul. O G R O D O W A 5
jedn. ewid.: Kochanowice, obręb Kochcice, działki ewid. nr 6/49,555,554; LUDWIKA VON BALLESTREMA -

TEMAT ZADANIA

PROJEKT BUDOWLANY REKONSTRUKCJI I RENOWACJI ISTNIEJĄCEGO
BUDYNKU GORZELNI W KOCHCICACH
42-713 KOCHANOWICE, K O C H C I C E, ul.O G R O D O W A 5
jedn.ewid. Kochanowice, obręb Kochcice, działki ewid. nr 6/49,555,554

NAZWA OPRACOWANIA/ADRES

ZBROJENIE SCHODÓW NR 1

NAZWA RYSUNKU

mgr inż. Dariusz LUBERA MAP/0454/PWBKb/16
PROJEKTANT PODPIS NR UPRAWNIEŃ

mgr inż. Bożena SOBCZYK MAZ/0464/POOK/11
SPRAWDZAJĄCY PODPIS NR UPRAWNIEŃ

NR RYSUNKU

KWIECIEŃ 2019
DATA

1:50
SKALA

PROJEKT WYKONAWCZY
FAZA

KONSTRUKCJA
BRANŻA

KONSTRUKCJA
BRANŻA

KONSTRUKCJA
BRANŻA

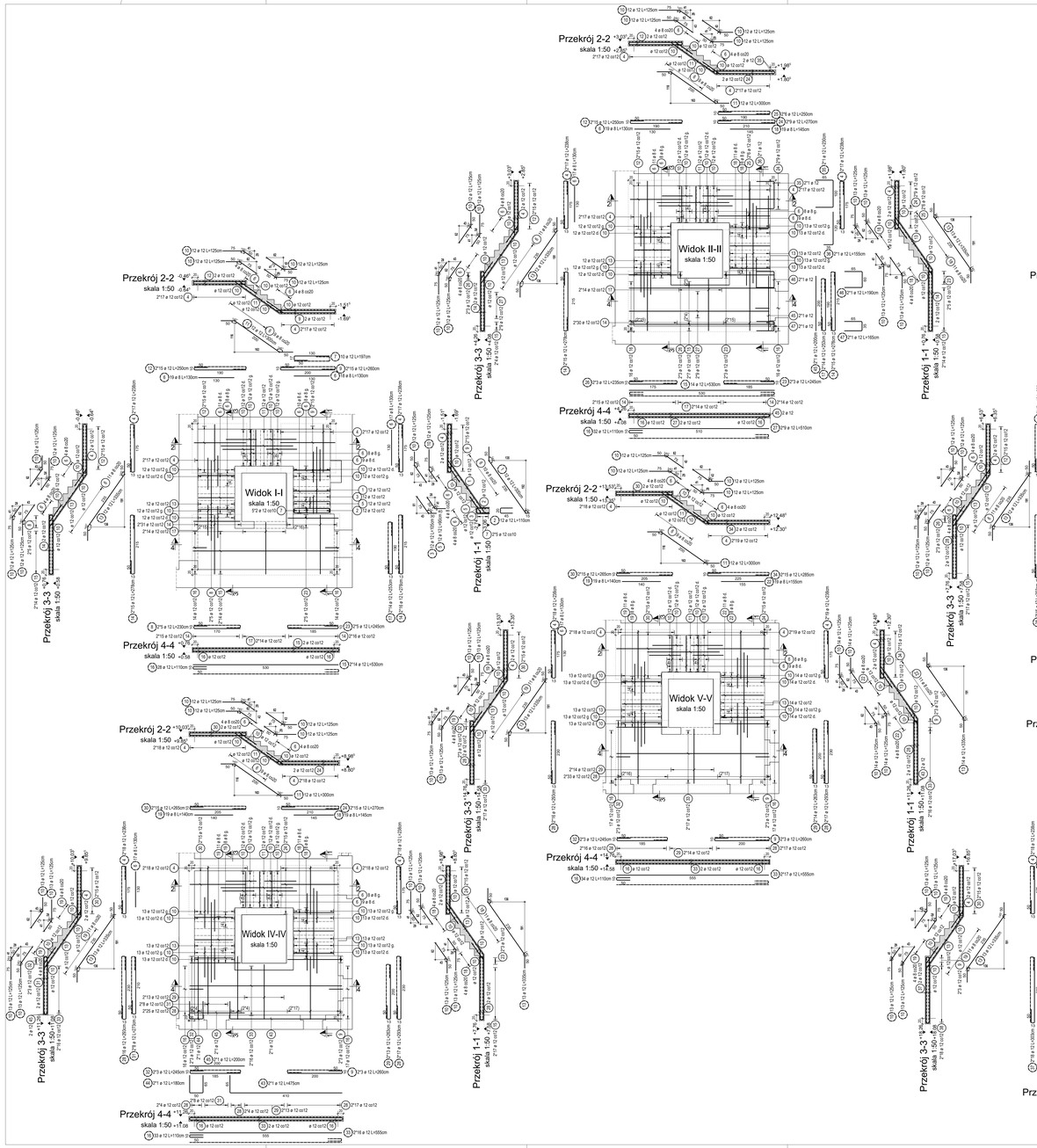

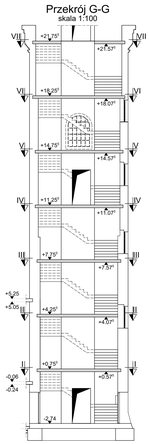

Lista prętów - kształty gięcia

Poz.	Szt.	Ø [mm]	Długość [m]	Kształt gięcia (nie w skali)	Długość całkowita [m]	Masa [kg]
1	12	12	3.00		36.00	31.97
2	12	12	1.10		13.20	11.72
3	12	12	1.05		12.60	11.19
4	424	12	2.36		1000.12	888.10
5	12	12	0.90		10.80	9.59
6	177	8	1.30		230.10	90.89
7	10	12	1.87		19.70	17.49
8	10	12	2.30		23.00	20.42
9	60	12	2.60		156.00	138.53
10	1048	12	1.25		1310.00	1163.28
11	85	12	3.00		255.00	226.44
12	90	12	2.50		225.00	199.80
13	171	12	3.35		572.85	508.69
14	148	12	2.79		411.44	365.36
15	76	12	5.30		402.80	357.69
16	197	12	1.10		216.70	192.43
17	94	12	2.53		237.82	211.18
18	74	8	1.45		107.30	42.38
19	57	8	1.40		79.80	31.52
20	19	8	1.60		30.40	12.01
21	19	8	1.70		32.30	12.76
22	38	8	1.55		58.90	23.27
23	22	12	2.45		53.90	47.86
24	144	12	2.70		388.80	345.25
25	12	12	2.50		30.00	26.64
26	12	12	2.35		28.20	25.04
27	18	12	5.10		91.80	81.52
28	179	12	2.93		521.54	463.13
29	80	12	2.63		210.40	186.84
30	132	12	2.65		349.80	310.62
31	16	12	2.73		43.68	38.79
32	12	12	2.45		29.40	26.11
33	66	12	5.55		366.30	325.27
34	48	12	2.85		136.80	121.46
35	4	12	2.30		9.20	8.17
36	4	12	1.55		6.20	5.51
37	110	12	3.03		333.30	295.97
38	36	12	5.85		210.60	187.01
39	40	12	2.48		99.20	88.09
40	34	12	2.95		100.30	89.07
41	34	12	2.80		95.20	84.54
42	38	12	4.03		153.14	135.99
43	2	12	4.75		9.50	8.44
44	2	12	1.80		3.60	3.20
45	4	12	2.00		8.00	7.10
46	2	12	1.65		3.30	2.93
47	2	12	1.65		3.30	2.93
48	290	10	0.78		226.20	139.57

Masa całkowita [kg] : 7632.22

UWAGI:
1. Elementy wykonać w oparciu o wytyczne zawarte w opisie technicznym.
2. Rzędne wykopu należy sprawdzić na budowie i porównać z posiadaną dokumentacją.
3. Rysunek konstrukcyjny stanowi dokumentację powykonawczą.
4. Rysunek rozpatrywać łącznie z pozostałym rysunkiem konstrukcyjnym.
5. Rysunek rozpatrywać łącznie z rysunkami architektoniczno-inwestycyjnych branż.
6. Wszelkie niejasności i wątpliwości wyjaśniać z projektantem.

F I R M A "T G I" TG GROUP S. A. OPOLE UL. ZWROTNICA 1 45-235 OPOLE, ul. OPOLSKA 52			
INWESTOR / ZAMAWIAJĄCY: Gmina KOCHANOWICE ul. Rynek 1, 32-087 Kochanowice NIP: 6512524000		KOCHANOWICE, 2019 DATA:	
GŁÓWNY PROJEKTANT: mgr inż. Andrzej KOCHANOWICZ			
BRANŻA: KONSTRUKCYJNO-BUDOWLANA		SKALA:	
TYTUŁ PROJEKTU: PRZEBUDOWA I NADBUDOWA BUDYNKU ZESPOŁU SZKOLNO-PRZEDSZKOLNEGO W KOCHANOWICACH, PRZY UL. ROLNICZEJ 1 - ETAP I			
TYTUŁ RYSUNKU: Widok I-I, Widok II-II, Widok III-III, Widok IV-IV, Widok V-V, Widok VI-VI, Widok VII-VII, Przekrój 1-1, Przekrój 2-2, Przekrój 3-3, Przekrój 4-4, Przekrój G-G, Pręt dystansowy, Lista prętów - kształty gięcia			
STADIUM: BUDOWLANO-WYKONAWCZY			
BRANŻA GŁÓWNA: KONSTRUKCYJNA		NR RYSUNKU:	
BRANŻA: KONSTRUKCYJNA			
mgr inż. Dariusz LUBISZA	MAŁOPOLSKA/PBDM/0176		
SPRAWDZAJĄCY:	UPRAWNIENIA:		
mgr inż. Andrzej SOBCZYK	MAŁOPOLSKA/PO/0041/11		
SPRAWDZAJĄCY:	UPRAWNIENIA:		

Płyta widowni-rzut
skala 1:50

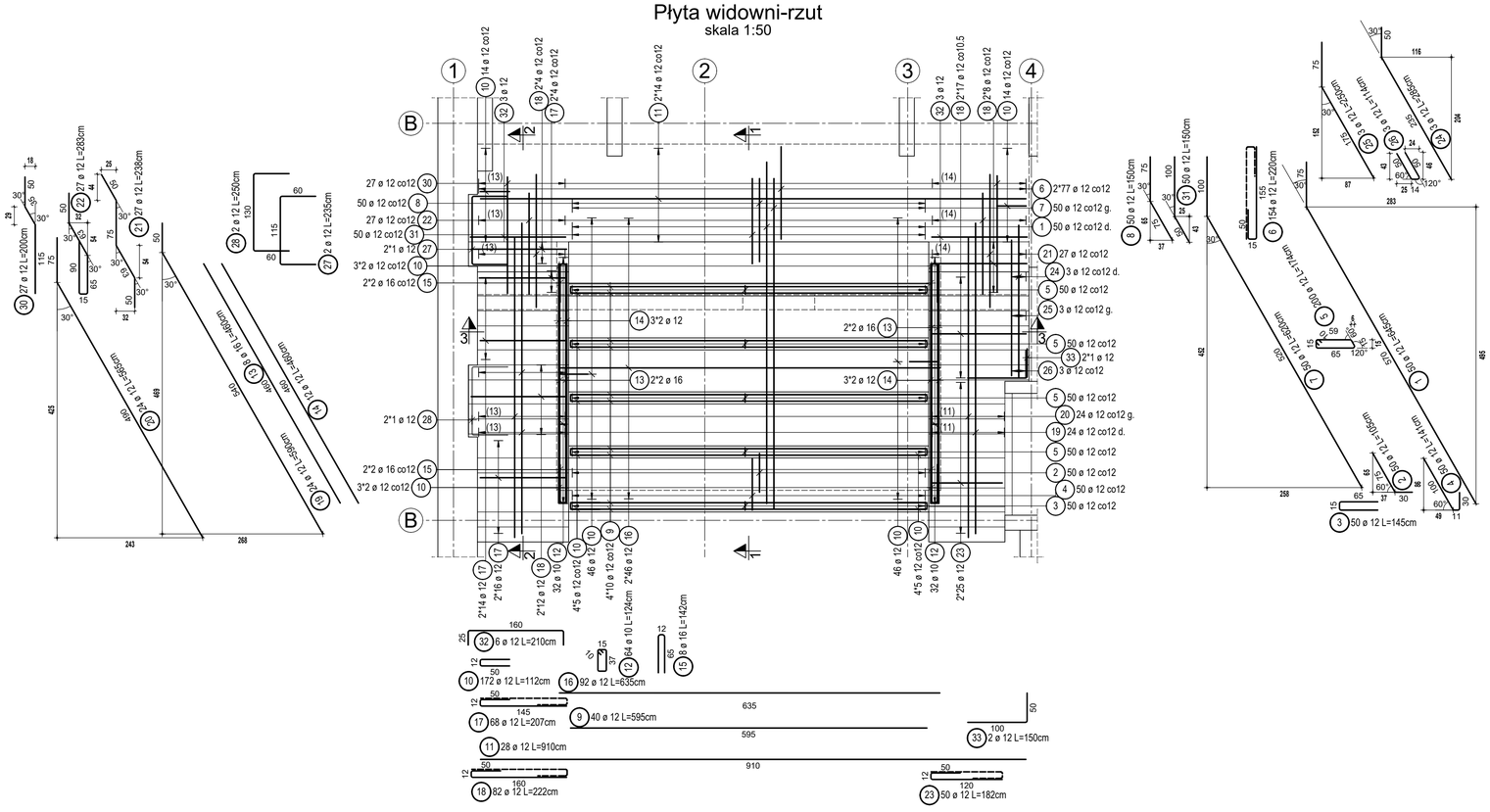

Przekrój 3-3
skala 1:25

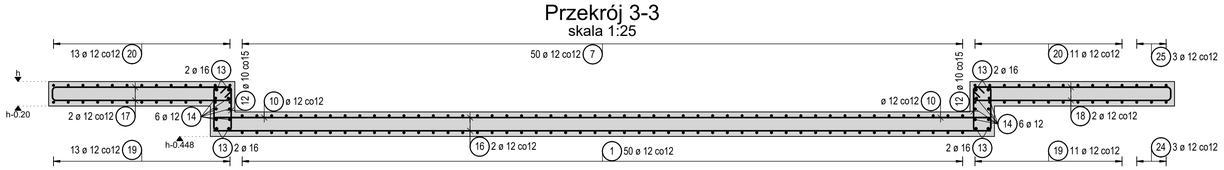

Przekrój 2-2
skala 1:25

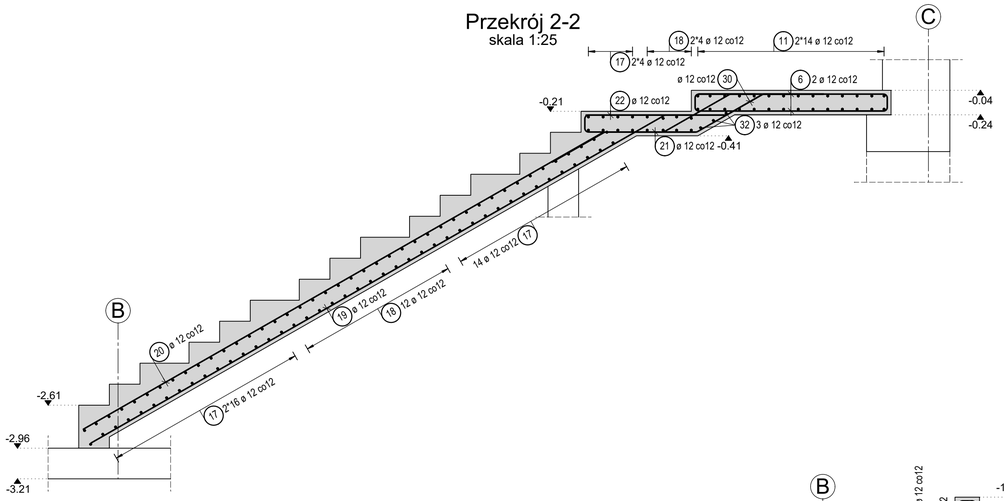

Pręt dystansowy
2 szt./m²
skala 1:25

Przekrój 1-1
skala 1:25

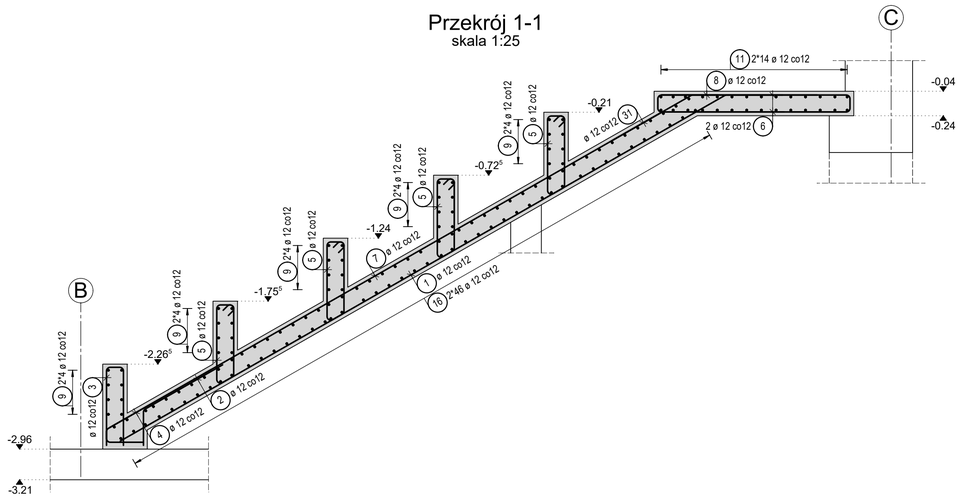

Lista prętów - kształty gięcia

Poz.	Szt.	Ø [mm]	Długość poj. [m]	Kształt gięcia (nie w skali)	Długość całkowita [m]	Masa [kg]
1	50	12	6.45		322.50	286.38
2	50	12	1.05		52.50	46.62
3	50	12	1.45		72.50	64.38
4	50	12	1.41		70.50	62.60
5	200	12	1.74		348.00	309.02
6	154	12	2.20		338.80	300.85
7	50	12	6.20		310.00	275.28
8	50	12	1.50		75.00	66.60
9	40	12	5.95		238.00	211.34
10	172	12	1.12		192.64	171.06
11	28	12	9.10		254.80	226.26
12	64	10	1.24		79.36	48.97
13	8	16	4.60		36.80	58.14
14	12	12	4.60		55.20	49.02
15	8	16	1.42		11.36	17.95
16	92	12	6.35		584.20	518.77
17	68	12	2.07		140.76	124.99
18	82	12	2.22		182.04	161.65
19	24	12	5.90		141.60	125.74
20	24	12	5.65		135.60	120.41
21	27	12	2.38		64.26	57.06
22	27	12	2.83		76.41	67.85
23	50	12	1.82		91.00	80.81
24	3	12	2.85		8.55	7.59
25	3	12	2.50		7.50	6.66
26	3	12	1.14		3.42	3.04
27	2	12	2.35		4.70	4.17
28	2	12	2.50		5.00	4.44
29	80	10	0.80		64.00	39.49
30	27	12	2.00		54.00	47.95
31	50	12	1.50		75.00	66.60
32	6	12	2.10		12.60	11.19
33	2	12	1.50		3.00	2.66

Masa całkowita [kg] : 3645.54

UWAGI:
1. Elementy wykonać w oparciu o wytyczne zawarte w opisie technicznym.
2. Wszystkie wymiary należy sprawdzić na budowie i porównać z pozostałą dokumentacją.
3. Przed rozpoczęciem robót wykonać projekt wykonawczy i warsztatowy.
4. Rysunek rozpatrywać łącznie z pozostałymi rysunkami konstrukcyjnymi.
5. Rysunek rozpatrywać łącznie z rysunkami architektonicznymi oraz pozostałych branż.
6. Wszelkie niejasności i nieścisłości wyjaśniać z projektantem.

F I R M A "T U"
TEL. 034/31 - 48 - 126; 034/ 31 - 48 - 148
42 - 310 ZARKI, UL. OPAR KATYNIA 1

JEDNOSTKA PROJEKTOWA

Gmina KOCHANOWICE
ul. W O L N O Ś C I S
42 - 713 KOCHANOWICE
INWESTOR

ADAPTACJA ZABYTKOWYCH ZABUDOWAŃ Z 1903 r. WKÓŁ PAŁACU LUDWIKA VON BALLESTREMA - GORZELNIA, POLODZWYCH W KOCHCICACH
42-713 KOCHANOWICE, B O C H E I C E, a-U G R O D O W A 5
jedn. ewid.: Kochanowice, obręb:Kochcice, działki ewid. nr 6/4:6/5:6/5:6/54. LUDWIKA VON BALLESTREMA -
TEMAT ZADANIA

PROJEKT BUDOWLANY REKONSTRUKCJI I RENOWACJI ISTNIEJĄCEGO BUDYNKU GORZELNI W KOCHCICACH
42-713 KOCHANOWICE, B O C H E I C E, a-U G R O D O W A 5
jedn. ewid.: Kochanowice, obręb:Kochcice, działki ewid. nr 6/4:6/5:6/5:6/54

NAZWA OPRACOWANIA/ADRES

ZBROJENIE PŁYTY WIDOWNI

NAZWA RYSUNKU

mgr inż. Dariusz LUBERA MAP/0454/PWBKb/16
PROJEKTANT PODPIS NR UPRAWNIEŃ

mgr inż. Bożena SOBCZYK MAZ/0464/PO/OK/11
SPRAWDZAJĄCY PODPIS NR UPRAWNIEŃ

NR RYSUNKU

KWIECIEŃ 2019
DATA

WG RYS.
SKALA

PROJEKT WYKONAWCZY
FAZA

KONSTRUKCJA
BRANŻA

KONSTRUKCJA
BRANŻA

KONSTRUKCJA
BRANŻA

Płyta stropowa nad parterem

Zbrojenie górne

skala 1:100

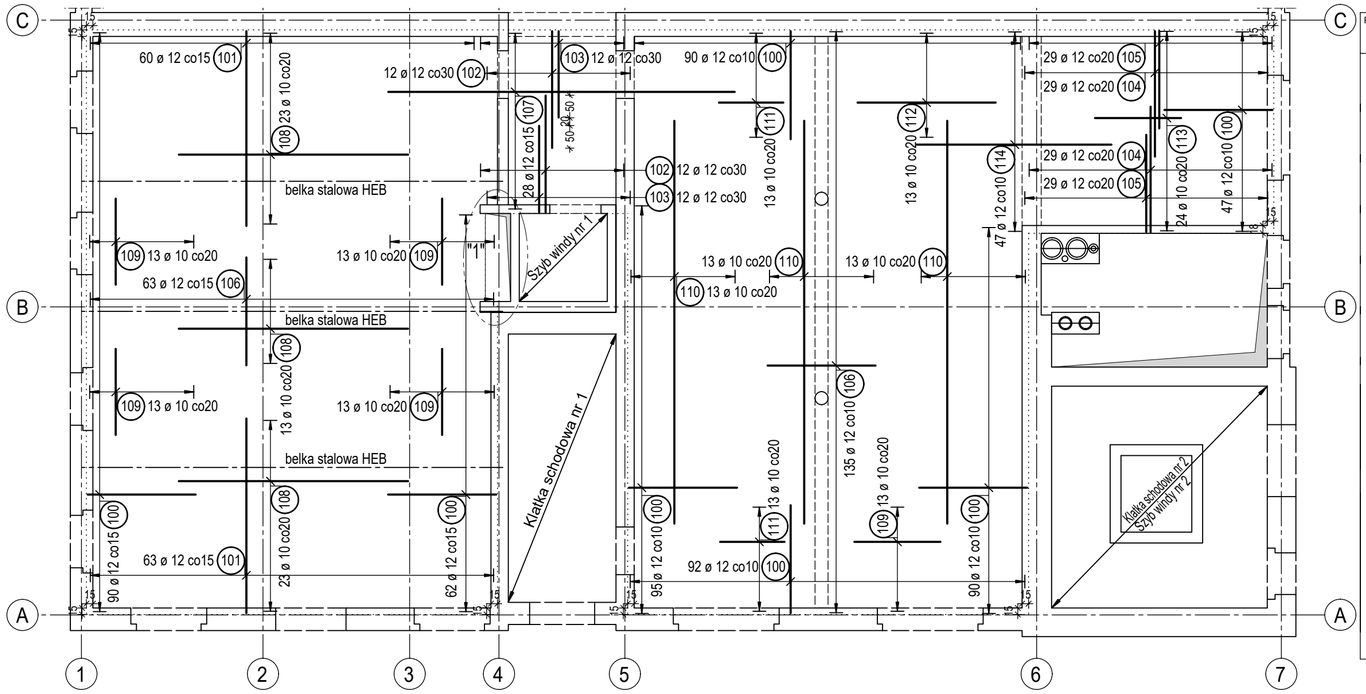

Lista prętów - kształty gięcia: zbrojenie górne

Poz.	Szt.	Ø	Długość poj. [mm]	Długość poj. [m]	Kształt gięcia (nie w skali)	Długość całkowita [m]	Masa [kg]
100	566	12		3.10	250 / 10 / 50	1754.60	1558.08
101	123	12		5.10	450 / 10 / 50	627.30	557.04
102	24	12		3.30	270 / 10 / 50	79.20	70.33
103	24	12		2.60	200 / 10 / 50	62.40	55.41
104	58	12		3.50	290 / 10 / 50	203.00	180.26
105	58	12		2.85	225 / 10 / 50	165.30	146.79
106	198	12		2.50	250	495.00	439.56
107	28	12		8.00	800	224.00	198.91
108	59	10		5.30	530	312.70	192.94
109	65	10		2.00	200	130.00	80.21
110	39	10		9.30	930	362.70	223.79
111	26	10		1.50	150	39.00	24.06
112	13	10		3.20	320	41.60	25.67
113	24	10		2.00	200	48.00	29.62
114	47	12		4.50	450	211.50	187.81
115	530	10		0.77	15 / 25 / 16 / 20 / 20	408.10	251.80

Masa całkowita [kg] : 4222.28

Pręt dystansowy

2 szt./m^2

skala 1:25

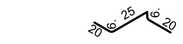

115 530 ø 10 L=77cm

Szczegół 1

Dozbrojenie otworu

skala 1:25

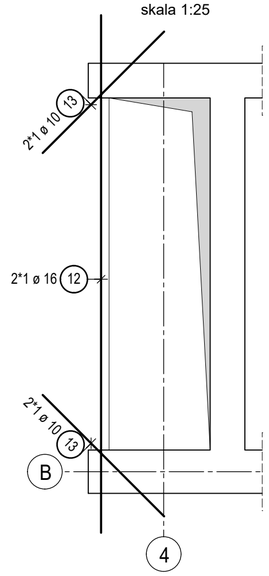

Płyta stropowa nad parterem

Zbrojenie dolne

skala 1:100

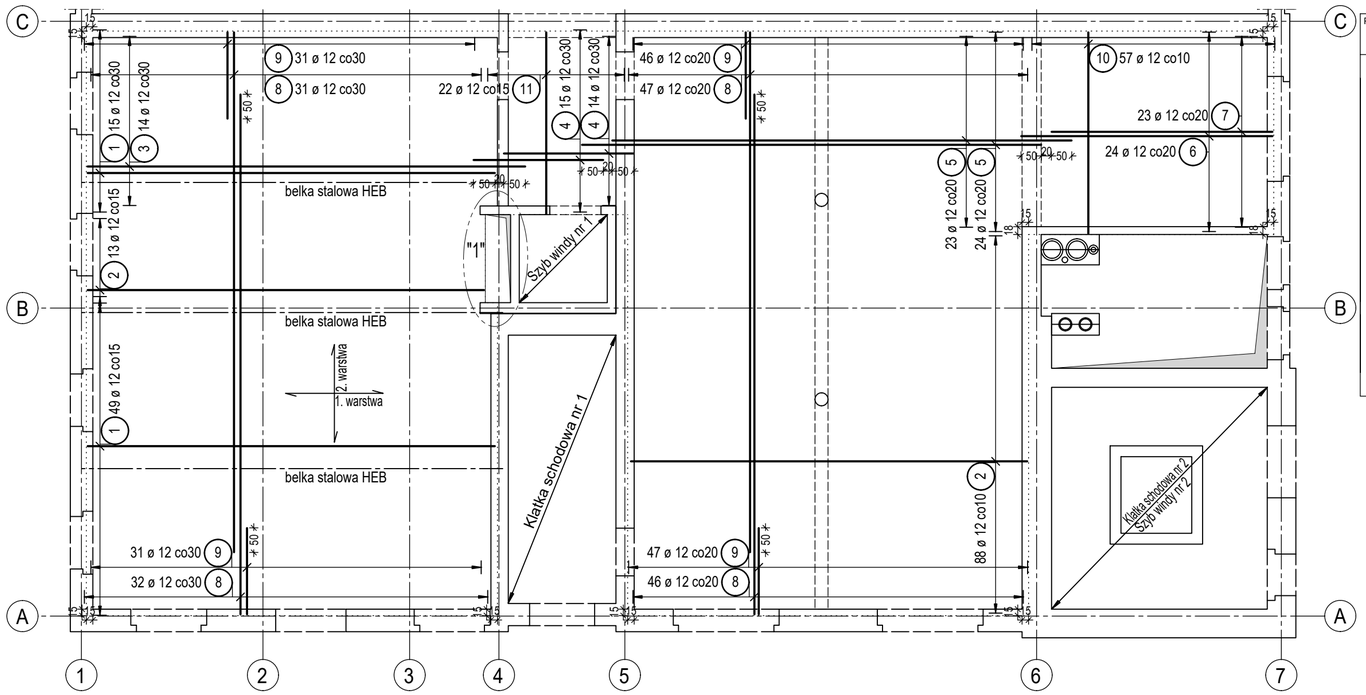

Lista prętów - kształty gięcia: zbrojenie dolne

Poz.	Szt.	Ø	Długość poj. [mm]	Długość poj. [m]	Kształt gięcia (nie w skali)	Długość całkowita [m]	Masa [kg]
1	64	12		9.40	940	601.60	534.22
2	101	12		9.15	915	924.15	820.65
3	14	12		10.10	1010	141.40	125.56
4	29	12		3.00	300	87.00	77.26
5	47	12		10.60	1060	498.20	442.40
6	24	12		5.80	580	139.20	123.61
7	23	12		5.10	510	117.30	104.16
8	156	12		12.00	1200	1872.00	1662.34
9	155	12		2.00	200	310.00	275.28
10	57	12		4.65	465	265.05	235.36
11	22	12		4.20	420	92.40	82.05
12	2	16		3.00	300	6.00	9.48
13	4	10		1.00	100	4.00	2.47

Masa całkowita [kg] : 4494.84

UWAGI:

1. Elementy wykonać w oparciu o wytyczne zawarte w opisie technicznym.
2. Wszystkie wymiary należy sprawdzić na budowie i porównać z pozostałą dokumentacją.
3. Przed rozpoczęciem robót wykonać projekt wykonawczy i warsztatowy.
4. Rysunek rozpatrywać łącznie z pozostałymi rysunkami konstrukcyjnymi.
5. Rysunek rozpatrywać łącznie z rysunkami architektonicznymi oraz pozostałych branż.
6. Wszelkie niejasności i nieścisłości wyjaśniać z projektantem.

F I R M A "T U"
TEL. 034/31 - 48 - 126; 034/ 31 - 48 - 148
42 - 310 ŻARKI, UL. OFIAR KATYNIA 1

JEDNOSTKA PROJEKTOWA

Gmina KOCHANOWICE
ul. W O L N O Ś C I 5
42 - 713 KOCHANOWICE

INWESTOR

ADAPTACJA ZABYTKOWYCH ZABUDOWAŃ Z 1903 r. WOKÓŁ PAŁACU LUDWIKA VON BALLESTREMA - GORZELNIA, POŁOŻONYCH W KOCHCICACH
42-713 KOCHANOWICE, K O C H C I C E, ul. O G R O D O W A 5
jedn. ewid.: Kochanowice, obręb:Kochcice,działki ewid. nr 6/49;6/55;6/54. LUDWIKA VON BALLESTREMA -

TEMAT ZADANIA

PROJEKT BUDOWLANY REKONSTRUKCJI I RENOWACJI ISTNIEJACEGO BUDYNKU GORZELNI W KOCHCICACH
42-713 KOCHANOWICE, K O C H C I C E, ul.O G R O D O W A 5
jedn.ewid.:Kochanowice, obręb:Kochcice, działki ewid. nr 6/49;6/55;6/54

NAZWA OPRACOWANIA/ADRES

ZBROJENIE PŁYTY NAD PARTEREM

NAZWA RYSUNKU

mgr inż. Dariusz LUBERA		MAP/0454/PWBKb/16
PROJEKTANT	PODPIS	NR UPRAWNIEŃ
mgr inż. Bożena SOBCZYK		MAZ/0464/POOK/11
SPRAWDZAJĄCY	PODPIS	NR UPRAWNIEŃ

NR RYSUNKU

KWIECIEŃ 2019

DATA

WG RYS.

SKALA

PROJEKT WYKONAWCZY

FAZA

KONSTRUKCJA

BRANŻA

KONSTRUKCJA

BRANŻA

KONSTRUKCJA

BRANŻA

Płyta stropowa nad piętrem
Zbrojenie dolne
skala 1:100

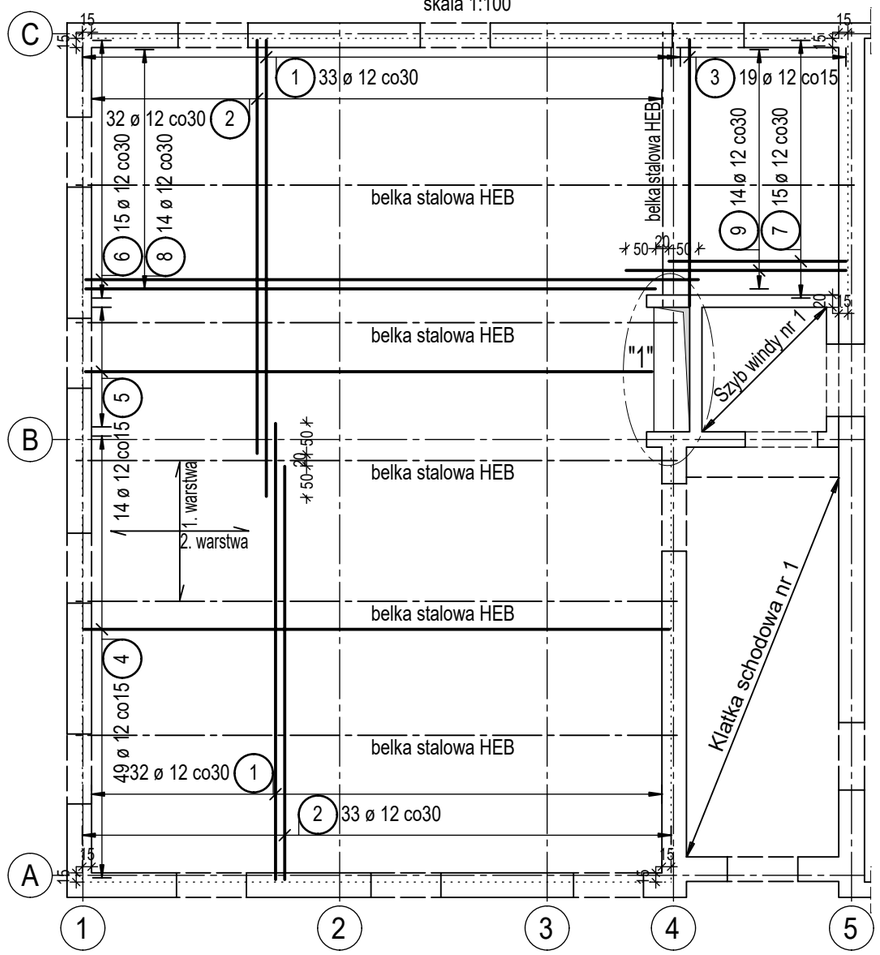

Płyta stropowa nad piętrem
Zbrojenie górne
skala 1:100

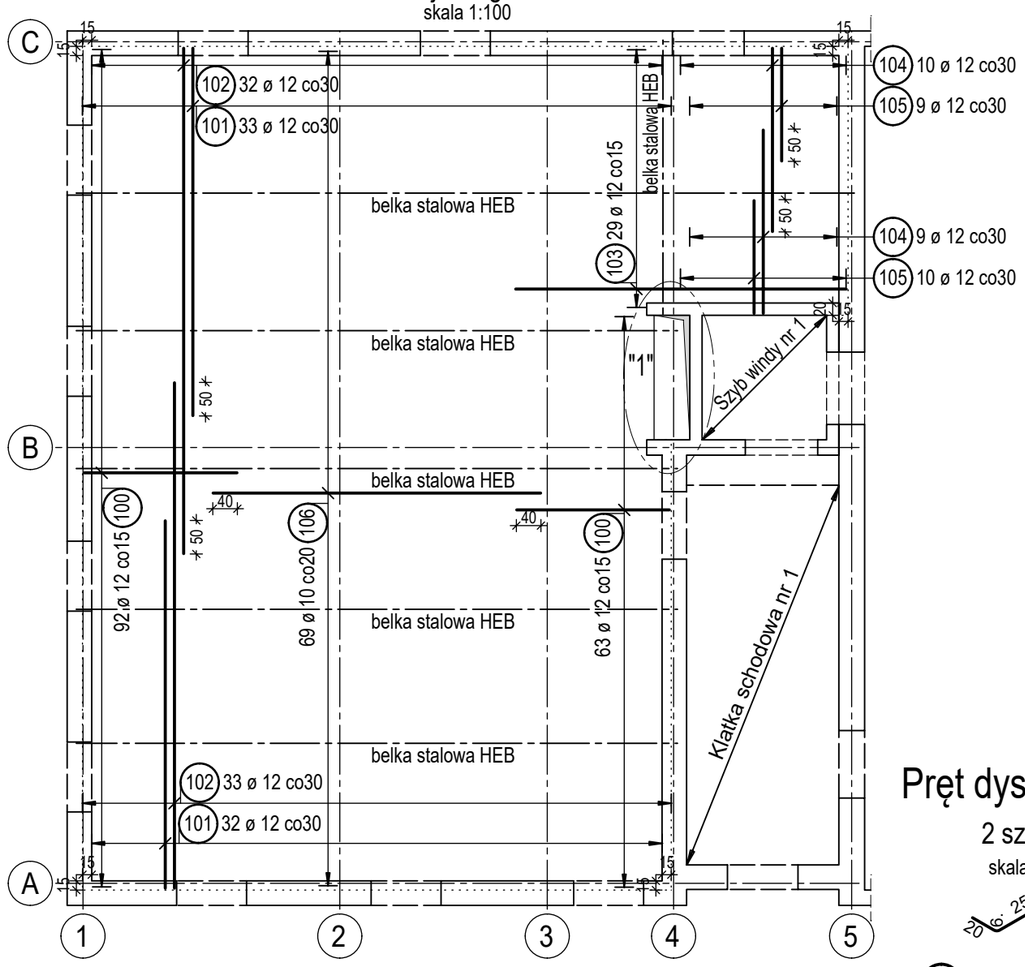

Detal 1
Dozbrojenie otowru
skala 1:25

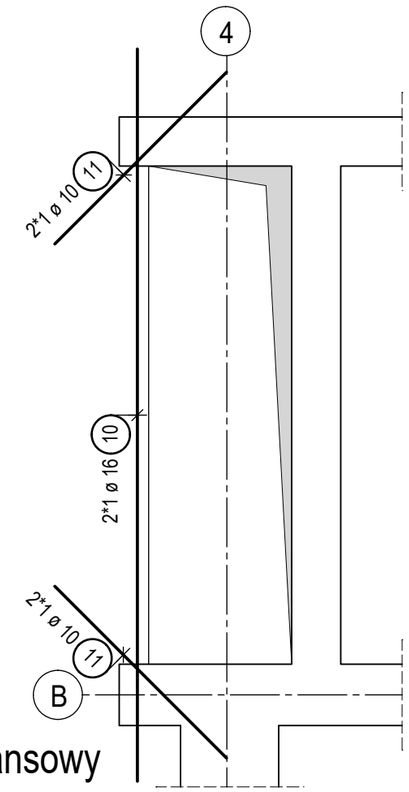

Pręt dystansowy
2 szt./m^2
skala 1:25

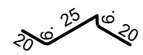

107 290 ø 10 L=77cm

Lista prętów - kształty gięcia: zbrojenie dolne

Poz.	Szt.	Ø [mm]	Długość poj. [m]	Kształt gięcia (nie w skali)	Długość całkowita [m]	Masa [kg]
1	65	12	7.45	745	484.25	430.01
2	65	12	6.75	675	438.75	389.61
3	19	12	4.35	435	82.65	73.39
4	49	12	9.55	955	467.95	415.54
5	14	12	9.25	925	129.50	115.00
6	15	12	10.00	1000	150.00	133.20
7	15	12	2.90	290	43.50	38.63
8	14	12	9.30	930	130.20	115.62
9	14	12	3.60	360	50.40	44.76
10	2	16	3.00	300	6.00	9.48
11	4	10	1.00	100	4.00	2.47

Masa całkowita [kg] : 1767.71

Lista prętów - kształty gięcia: zbrojenie górne

Poz.	Szt.	Ø [mm]	Długość poj. [m]	Kształt gięcia (nie w skali)	Długość całkowita [m]	Masa [kg]
100	155	12	3.10	50 / 10 / 250	480.50	426.68
101	65	12	6.60	50 / 10 / 600	429.00	380.95
102	65	12	8.85	50 / 10 / 825	575.25	510.82
103	29	12	6.00	50 / 10 / 540	174.00	154.51
104	19	12	3.60	50 / 10 / 300	68.40	60.74
105	19	12	2.45	50 / 10 / 185	46.55	41.34
106	69	10	5.35	535	369.15	227.77
107	290	10	0.77	20 6 25 6 20	223.30	137.78

Masa całkowita [kg] : 1940.59

UWAGI:
1. Elementy wykonać w oparciu o wytyczne zawarte w opisie technicznym.
2. Wszystkie wymiary należy sprawdzić na budowie i porównać z pozostałą dokumentacją.
3. Przed rozpoczęciem robót wykonać projekt wykonawczy i warsztatowy.
4. Rysunek rozpatrywać łącznie z pozostałymi rysunkami konstrukcyjnymi.
5. Rysunek rozpatrywać łącznie z rysunkami architektonicznymi oraz pozostałych branż.
6. Wszelkie niejasności i nieścisłości wyjaśniać z projektantem.

F I R M A "T U"
TEL. 034/31 - 48 - 126; 034/ 31 - 48 - 148
42 - 310 ŻARKI, UL. OFIAR KATYNIA 1

JEDNOSTKA PROJEKTOWA

Gmina KOCHANOWICE
ul. W O L N O Ś C I 5
42 - 713 KOCHANOWICE
INWESTOR

ADAPTACJA ZABYTKOWYCH ZABUDOWAŃ Z 1903 r. WOKÓŁ PAŁACU LUDWIKA VON BALLESTREMA - GORZELNIA, POŁOŻONYCH W KOCHCICACH
42-713 KOCHANOWICE, K O C H C I C E, ul. O G R O D O W A 5
jedn. ewid.: Kochanowice, obręb:Kochcice,działki ewid. nr 6/49;6/55;6/54. LUDWIKA VON BALLESTREMA -

TEMAT ZADANIA

PROJEKT BUDOWLANY REKONSTRUKCJI I RENOWACJI ISTNIEJACEGO BUDYNKU GORZELNI W KOCHCICACH
42-713 KOCHANOWICE, K O C H C I C E, ul.O G R O D O W A 5
jedn.ewid.:Kochanowice, obręb:Kochcice, działki ewid. nr 6/49;6/55;6/54

NAZWA OPRACOWANIA/ADRES

ZBROJENIE PŁYTY NAD PIĘTREM
NAZWA RYSUNKU

mgr inż. Dariusz LUBERA — MAP/0454/PWBKb/16
PROJEKTANT — PODPIS — NR UPRAWNIEŃ

mgr inż. Bożena SOBCZYK — MAZ/0464/POOK/11
SPRAWDZAJĄCY — PODPIS — NR UPRAWNIEŃ

NR RYSUNKU

KWIECIEŃ 2019
DATA

WG RYS.
SKALA

PROJEKT WYKONAWCZY
FAZA

KONSTRUKCJA
BRANŻA

KONSTRUKCJA
BRANŻA

KONSTRUKCJA
BRANŻA

ŚCIANA OPOROWA PRZY SCHODACH ZEWNĘTRZNYCH

mb.–3.80

SZT.2, skala 1:20

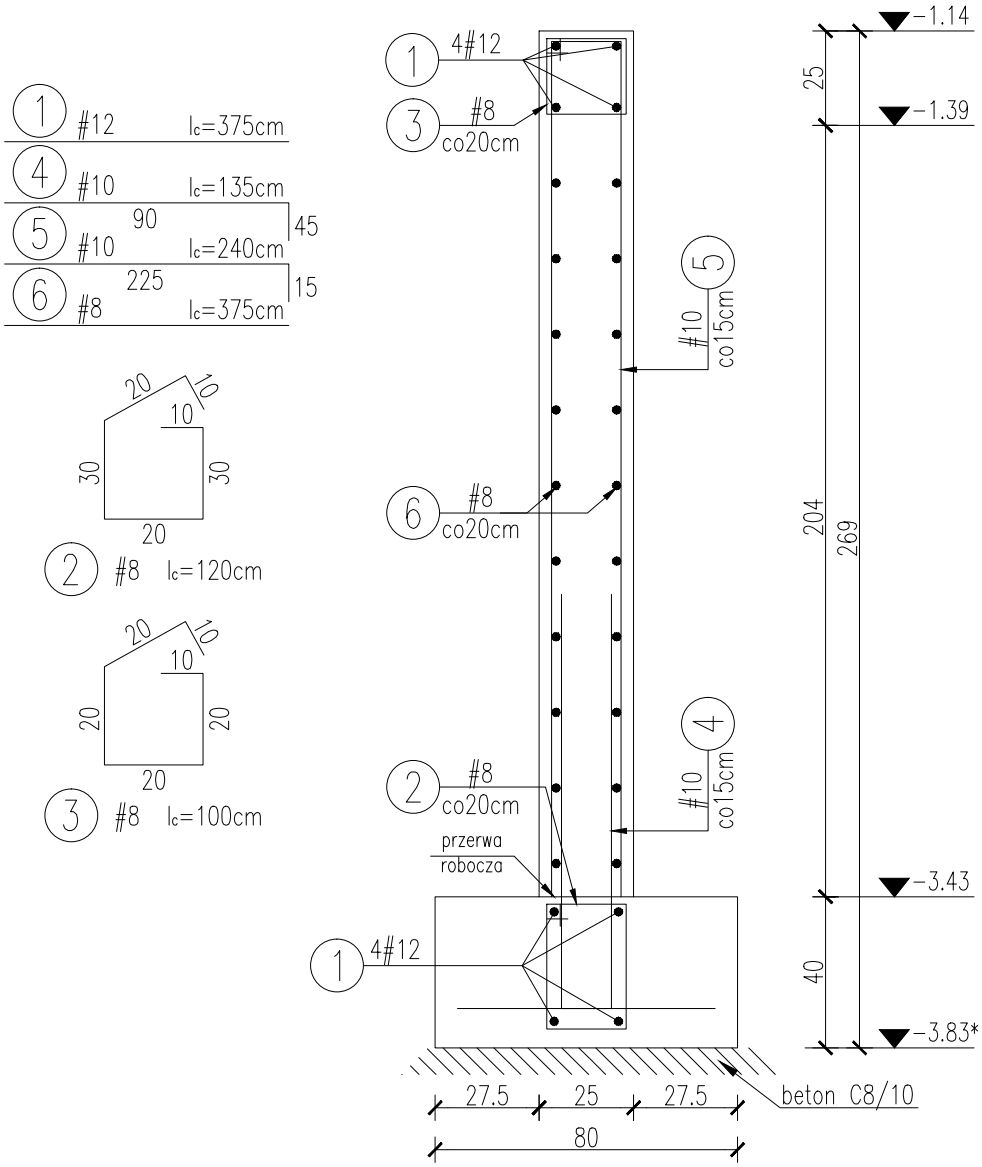

*POZIOM POSADOWIENIA ŚCIANY DOPASOWAĆ DO ISTNIEJĄCEGO POZIOMU FUNDAMENTÓW

Wykaz zbrojenia

Nr pręta	Średnica [mm]	Długość [cm]	Liczba [szt.]	Długość całkowita [m] RB500W Ø8	Ø10	Ø12
dla jednej ściany oporowej						
1	12	375	8			30,00
2	8	120	19	22,80		
3	8	100	19	19,00		
4	10	135	50		67,50	
5	10	240	50		120,00	
6	8	375	20	75,00		
Długość całkowita wg średnic			[m]	116,80	187,50	30,00
Masa 1mb pręta			[kg/mb]	0,395	0,617	0,888
Masa prętów wg średnic			[kg]	46,14	115,69	26,64
Masa prętów wg gatunków stali			[kg]	46,14	115,69	26,64
Masa całkowita			[kg]	188,47		

Wykonać 2 szt. ściany.

Beton B30 (C25/30)
Stal RB500W

UWAGI:

1. Elementy wykonać w oparciu o wytyczne zawarte w opisie technicznym.
2. Wszystkie wymiary należy sprawdzić na budowie i porównać z pozostałą dokumentacją.
3. Przed rozpoczęciem robót wykonać projekt warsztatowy i organizacji robót.
4. Rysunek rozpatrywać łącznie z pozostałymi rysunkami konstrukcyjnymi.
5. Rysunek rozpatrywać łącznie z rysunkami architektonicznymi oraz pozostałych branż.
6. Wszelkie niejasności i nieścisłości wyjaśniać z projektantem.

F I R M A "T U"
TEL. 034/31 – 48 – 126; 034/ 31 – 48 – 148
42 – 310 ŻARKI, UL. OFIAR KATYNIA 1

JEDNOSTKA PROJEKTOWA

Gmina KOCHANOWICE
ul. W O L N O Ś C I 5
42 – 713 KOCHANOWICE

INWESTOR

ADAPTACJA ZABYTKOWYCH ZABUDOWAŃ Z 1903 r. WOKÓŁ PAŁACU LUDWIKA VON BALLESTREMA - GORZELNIA, POŁOŻONYCH W KOCHCICACH
42–713 KOCHANOWICE, K O C H C I C E, ul. O G R O D O W A 5
jedn. ewid.: Kochanowice, obręb: Kochcice, działki ewid. nr 6/49; 6/55; 6/54.

TEMAT ZADANIA

PROJEKT BUDOWLANY REKONSTRUKCJI I RENOWACJI ISTNIEJACEGO BUDYNKU GORZELNI W KOCHCICACH
42–713 KOCHANOWICE, K O C H C I C E, ul.O G R O D O W A 5
jedn.ewid.: Kochanowice, obręb: Kochcice, działki ewid. nr 6/49; 6/55; 6/54

NAZWA OPRACOWANIA/ADRES

ŚCIANA OPOROWA PRZY SCHODACH ZEWNĘTRZNYCH

NAZWA RYSUNKU

mgr inż. Dariusz LUBERA — MAP/0454/PWBKb/16
PROJEKTANT — PODPIS — NR UPRAWNIEŃ

mgr inż. Bożena SOBCZYK — MAZ/0464/POOK/11
SPRAWDZAJĄCY — PODPIS — NR UPRAWNIEŃ

K 16
NR RYSUNKU

KWIECIEŃ 2019
DATA

1 : 20
SKALA

PROJEKT WYKONAWCZY
FAZA

KONSTRUKCJA
BRANŻA

KONSTRUKCJA
BRANŻA

KONSTRUKCJA
BRANŻA

Część 1. - Schemat konstrukcji dachu dwuspadowego

1:50

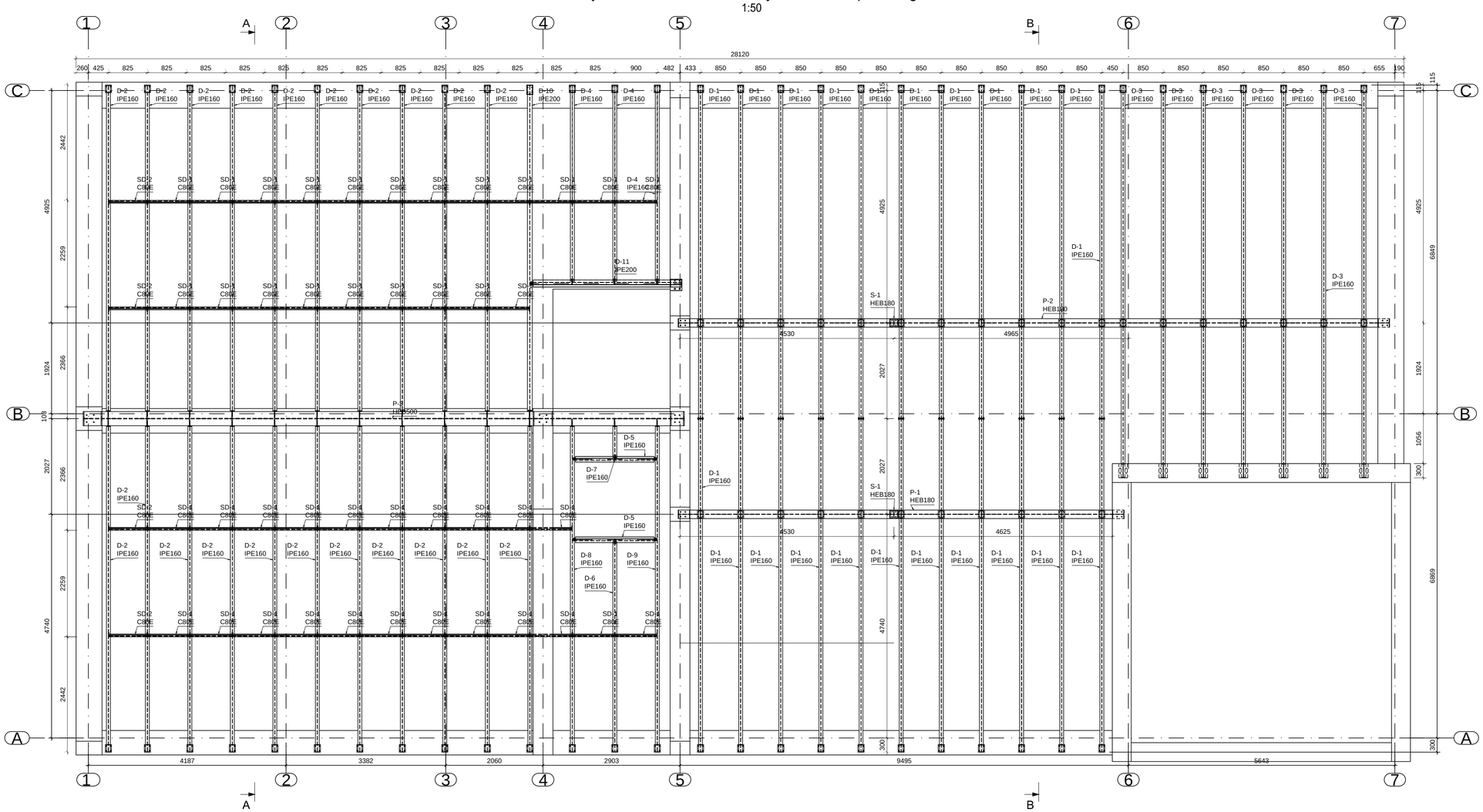

Część 3. - Schemat konstrukcji dachu wieży

1:50

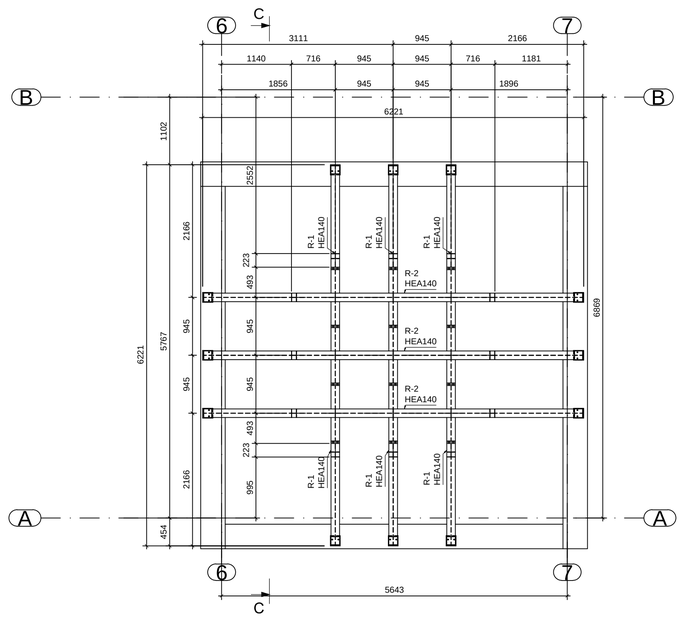

Uwagi:

1. WSZYSTKIE WYMIARY SPRAWDZIĆ NA BUDOWIE.
2. PRZED ROZPOCZĘCIEM ROBÓT WYKONAĆ PROJEKT WARSZTATOWY I PROJEKT ORGANIZACJI ROBÓT, UWZGLĘDNIAJĄCY STATECZNOŚĆ I NOŚNOŚĆ BUDYNKU I WSZYSTKICH JEGO ELEMENTÓW NA KAŻDYM ETAPIE PRAC.
3. KLASA WYKONANIA KONSTRUKCJI STALOWEJ wg PN-B 06200 - 2.
4. SPOINY WYKONAĆ NA CAŁEJ DŁUGOŚCI DOSTĘPNYCH STYKÓW.
5. NIEOZNACZONE SPOINY WYKONAĆ JAKO DWUSTRONNE PACHWINOWE, A JEŻELI TO NIEMOŻLIWE TO JAKO CZOŁOWE NA PEŁEN PRZETOP.
   SPOINY PACHIWNOWE DWUSTRONNE WYKONAĆ O GRUBOŚCI a=0,7t; t- grubość cieńszego z łączonych elementów.
6. SPAWANIE PÓŁAUTOMATYCZNE:
- S235JR - DRUT SPAWALNICZY SG2 wg DIN 8559 (G3Si wg EN 440)
7. GWINT ŚRUB KLASY 10.9 I NAKRĘTKA SMAROWANE PASTĄ MOLIBDENOWĄ MoS2.
8. MOMENTY DOKRĘCENIA ŚRUB:

M12-100Nm, - 10.9	M12- 80Nm, - 8.8
M16-240Nm, - 10.9	M16-200Nm, - 8.8
M20-480Nm, - 10.9	M20-440Nm, - 8.8
M24-840Nm, - 10.9	M24-680Nm, - 8.8

F I R M A "T U"
TEL. 034/31 – 48 – 126; 034/ 31 – 48 – 148
42 – 310 ŻARKI, UL. OFIAR KATYNIA 1

JEDNOSTKA PROJEKTOWA

Gmina KOCHANOWICE
ul. W O L N O Ś C I 5
42 – 713 KOCHANOWICE

INWESTOR

ADAPTACJA ZABYTKOWYCH ZABUDOWAŃ Z 1903 r. WOKÓŁ PAŁACU
LUDWIKA VON BALLESTREMA - GORZELNIA POŁOŻONYCH W KOCHCICACH
42–713 KOCHANOWICE, K O C H C I C E, ul. O G R O D O W A 5
jedn. ewid.: Kochanowice, obręb: Kochcice, działki ewid. nr 6/49; 6/55; 6/54.

TEMAT ZADANIA

PROJEKT BUDOWLANY REKONSTRUKCJI I RENOWACJI ISTNIEJACEGO BUDYNKU GORZELNI W KOCHCICACH
42–713 KOCHANOWICE, K O C H C I C E, ul. O G R O D O W A 5
jedn.ewid.: Kochanowice, obręb: Kochcice, działki ewid. nr 6/49; 6/55; 6/54

NAZWA OPRACOWANIA/ADRES

SCHEMAT KONSTRUKCJI DACHU DWUSPADOWEGO I WIEŻY

NAZWA RYSUNKU

mgr inż. Dariusz LUBERA — MAP/0454/PWBKb/16
PROJEKTANT — PODPIS — NR UPRAWNIEŃ

mgr inż. Bożena SOBCZYK — MAZ/0464/POOK/11
SPRAWDZAJĄCY — PODPIS — NR UPRAWNIEŃ

K 17	NR RYSUNKU
KWIECIEŃ 2019	DATA
1 : 50	SKALA
PROJEKT WYKONAWCZY	FAZA
KONSTRUKCJA	BRANŻA
KONSTRUKCJA	BRANŻA
KONSTRUKCJA	BRANŻA

Część 2. - Schemat konstrukcji dachu jednospadowego

1:50

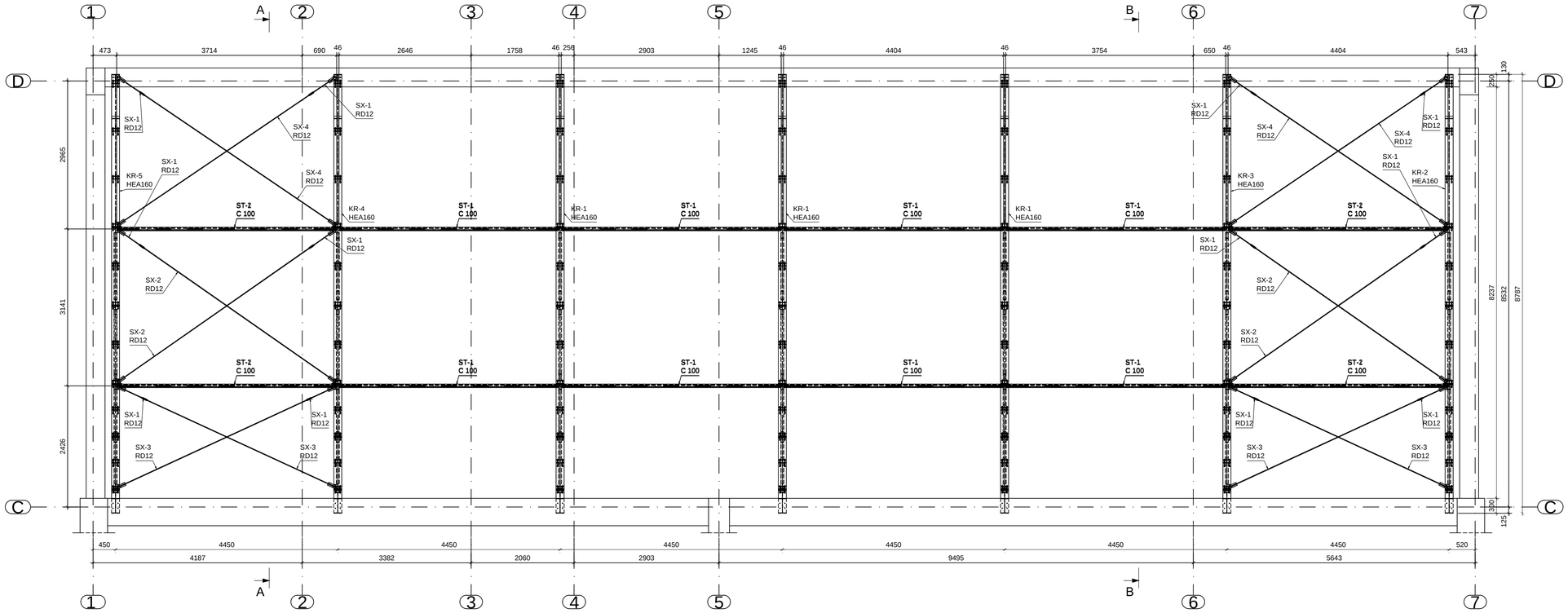

Część 2. - Schemat więźby dachowej

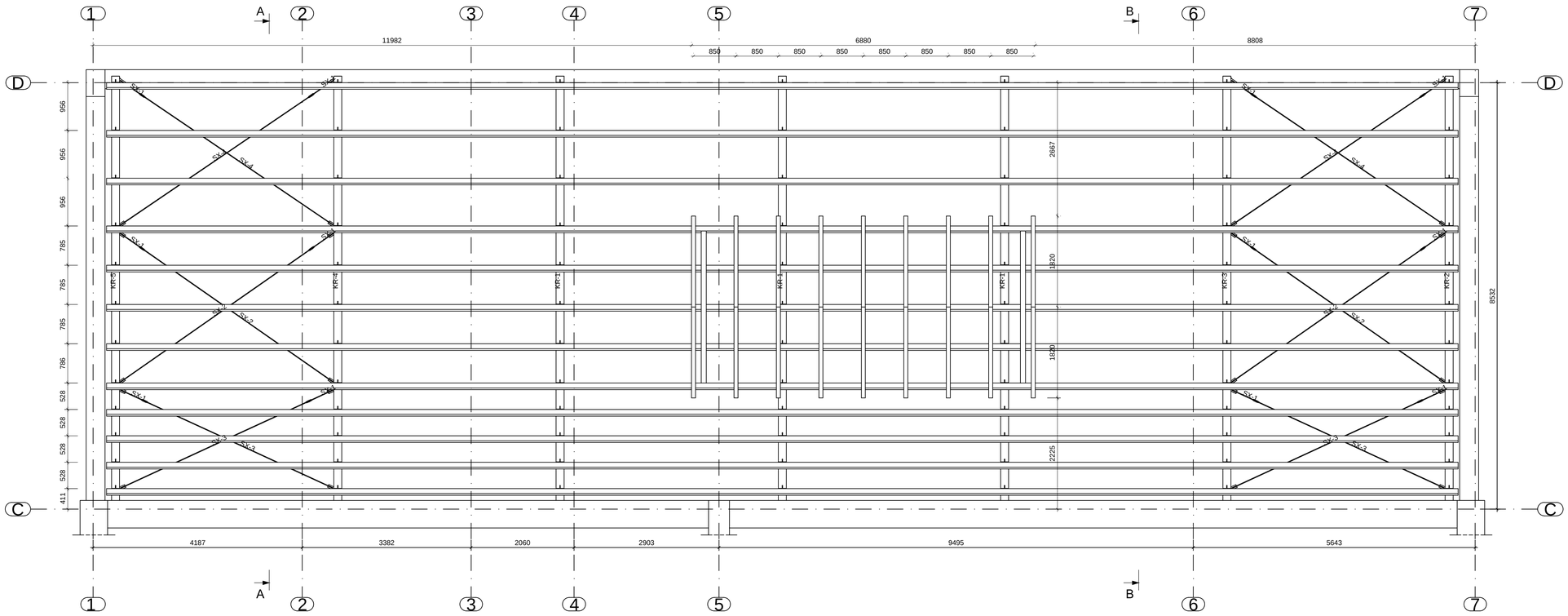

Uwagi:

1. WSZYSTKIE WYMIARY SPRAWDZIĆ NA BUDOWIE.
2. PRZED ROZPOCZĘCIEM ROBÓT WYKONAĆ PROJEKT WARSZTATOWY I PROJEKT ORGANIZACJI ROBÓT, UWZGLĘDNIAJĄCY STATECZNOŚĆ I NOŚNOŚĆ BUDYNKU I WSZYSTKICH JEGO ELEMENTÓW NA KAŻDYM ETAPIE PRAC.
3. KLASA WYKONANIA KONSTRUKCJI STALOWEJ wg PN-B 06200 - 2.
4. SPOINY WYKONAĆ NA CAŁEJ DŁUGOŚCI DOSTĘPNYCH STYKÓW.
5. NIEOZNACZONE SPOINY WYKONAĆ JAKO DWUSTRONNE PACHWINOWE, A JEŻELI TO NIEMOŻLIWE TO JAKO CZOŁOWE NA PEŁEN PRZETOP.
   SPOINY PACHIWNOWE DWUSTRONNE WYKONAĆ O GRUBOŚCI a=0,7t; t- grubość cieńszego z łączonych elementów.
6. SPAWANIE PÓŁAUTOMATYCZNE:
   S235JR - DRUT SPAWALNICZY SG2 wg DIN 8559 (G3Si wg EN 440)
7. GWINT ŚRUB KLASY 10.9 I NAKRĘTKA SMAROWANE PASTĄ MOLIBDENOWĄ MoS2.
8. MOMENTY DOKRĘCENIA ŚRUB:

M12-100Nm, - 10.9	M12- 80Nm, - 8.8
M16-240Nm, - 10.9	M16-200Nm, - 8.8
M20-480Nm, - 10.9	M20-440Nm, - 8.8
M24-840Nm, - 10.9	M24-680Nm, - 8.8

F I R M A "T U"
TEL. 034/31 – 48 – 126; 034/ 31 – 48 – 148
42 – 310 ŻARKI, UL. OFIAR KATYNIA 1

JEDNOSTKA PROJEKTOWA

Gmina KOCHANOWICE
ul. W O L N O Ś C I 5
42 – 713 KOCHANOWICE

INWESTOR

ADAPTACJA ZABYTKOWYCH ZABUDOWAŃ Z 1903 r. WOKÓŁ PAŁACU LUDWIKA VON BALLESTREMA - GORZELNIA POŁOŻONYCH W KOCHCICACH
42–713 KOCHANOWICE, K O C H C I C E, ul. O G R O D O W A 5
jedn. ewid.: Kochanowice, obręb: Kochcice, działki ewid. nr 6/49; 6/55; 6/54.

TEMAT ZADANIA

PROJEKT BUDOWLANY REKONSTRUKCJI I RENOWACJI ISTNIEJACEGO BUDYNKU GORZELNI W KOCHCICACH
42–713 KOCHANOWICE, K O C H C I C E, ul. O G R O D O W A 5
jedn.ewid.: Kochanowice, obręb: Kochcice, działki ewid. nr 6/49; 6/55; 6/54

NAZWA OPRACOWANIA/ADRES

SCHEMAT KONSTRUKCJI DACHU JEDNOSPADOWEGO I WIĘŹBY DACH.

NAZWA RYSUNKU

mgr inż. Dariusz LUBERA		MAP/0454/PWBKb/16
PROJEKTANT	PODPIS	NR UPRAWNIEŃ
mgr inż. Bożena SOBCZYK		MAZ/0464/POOK/11
SPRAWDZAJĄCY	PODPIS	NR UPRAWNIEŃ

K 18
NR RYSUNKU

KWIECIEŃ 2019
DATA

1 : 50
SKALA

PROJEKT WYKONAWCZY
FAZA

KONSTRUKCJA
BRANŻA

KONSTRUKCJA
BRANŻA

KONSTRUKCJA
BRANŻA

Przekrój A-A

1:50

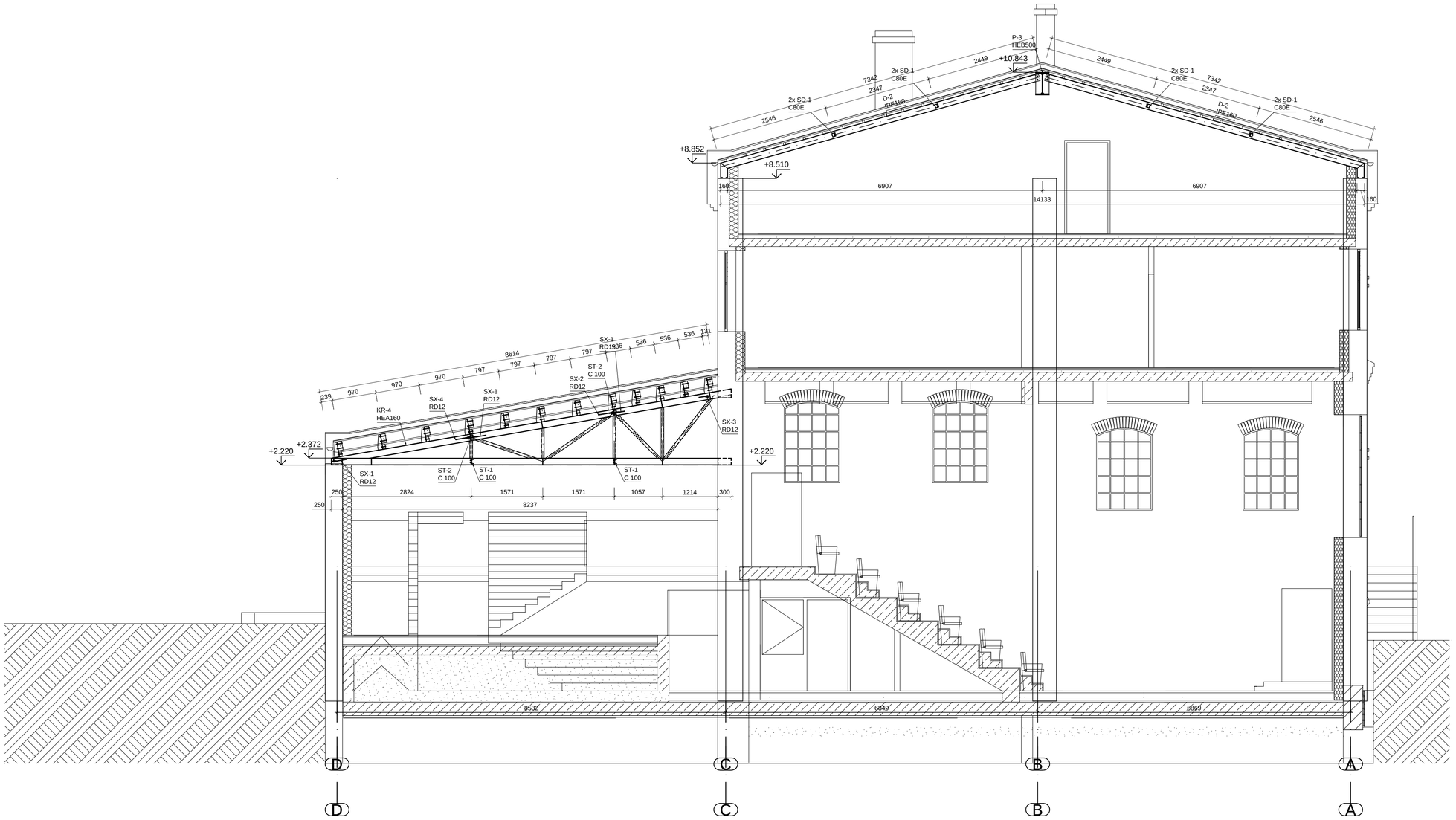

Uwagi:

1. WSZYSTKIE WYMIARY SPRAWDZIĆ NA BUDOWIE.
2. PRZED ROZPOCZĘCIEM ROBÓT WYKONAĆ PROJEKT WARSZTATOWY I PROJEKT ORGANIZACJI ROBÓT, UWZGLĘDNIAJĄCY STATECZNOŚĆ I NOŚNOŚĆ BUDYNKU I WSZYSTKICH JEGO ELEMENTÓW NA KAŻDYM ETAPIE PRAC.
3. KLASA WYKONANIA KONSTRUKCJI STALOWEJ wg PN-B 06200 - 2.
4. SPOINY WYKONAĆ NA CAŁEJ DŁUGOŚCI DOSTĘPNYCH STYKÓW.
5. NIEOZNACZONE SPOINY WYKONAĆ JAKO DWUSTRONNE PACHWINOWE, A JEŻELI TO NIEMOŻLIWE TO JAKO CZOŁOWE NA PEŁEN PRZETOP.
   SPOINY PACHIWNOWE DWUSTRONNE WYKONAĆ O GRUBOŚCI a=0,7t; t- grubość cieńszego z łączonych elementów.
6. SPAWANIE PÓŁAUTOMATYCZNE:
   S235JR - DRUT SPAWALNICZY SG2 wg DIN 8559 (G3Si wg EN 440)
7. GWINT ŚRUB KLASY 10.9 I NAKRĘTKA SMAROWANE PASTĄ MOLIBDENOWĄ MoS2.
8. MOMENTY DOKRĘCENIA ŚRUB:

M12-100Nm, - 10.9	M12- 80Nm, - 8.8
M16-240Nm, - 10.9	M16-200Nm, - 8.8
M20-480Nm, - 10.9	M20-440Nm, - 8.8
M24-840Nm, - 10.9	M24-680Nm, - 8.8

F I R M A "T U"
TEL. 034/31 – 48 – 126; 034/ 31 – 48 – 148
42 – 310 ŻARKI, UL. OFIAR KATYNIA 1

K 19
NR RYSUNKU

JEDNOSTKA PROJEKTOWA

Gmina KOCHANOWICE
ul. W O L N O Ś C I 5
42 – 713 KOCHANOWICE

INWESTOR

ADAPTACJA ZABYTKOWYCH ZABUDOWAŃ Z 1903 r. WOKÓŁ PAŁACU LUDWIKA VON BALLESTREMA - GORZELNIA POŁOŻONYCH W KOCHCICACH
42–713 KOCHANOWICE, K O C H C I C E, ul. O G R O D O W A 5
jedn. ewid.: Kochanowice, obręb: Kochcice, działki ewid. nr 6/49; 6/55; 6/54.

TEMAT ZADANIA

PROJEKT BUDOWLANY REKONSTRUKCJI I RENOWACJI ISTNIEJACEGO BUDYNKU GORZELNI W KOCHCICACH
42–713 KOCHANOWICE, K O C H C I C E, ul. O G R O D O W A 5
jedn.ewid.: Kochanowice, obręb: Kochcice, działki ewid. nr 6/49; 6/55; 6/54

NAZWA OPRACOWANIA/ADRES

PRZEKRÓJ KONSTRUKCJI A-A

NAZWA RYSUNKU

KWIECIEŃ 2019
DATA

1 : 50
SKALA

PROJEKT WYKONAWCZY
FAZA

KONSTRUKCJA
BRANŻA

mgr inż. Dariusz LUBERA	MAP/0454/PWBKb/16	KONSTRUKCJA
PROJEKTANT	PODPIS / NR UPRAWNIEŃ	BRANŻA
mgr inż. Bożena SOBCZYK	MAZ/0464/POOK/11	KONSTRUKCJA
SPRAWDZAJĄCY	PODPIS / NR UPRAWNIEŃ	BRANŻA

Przekrój B-B
1:50

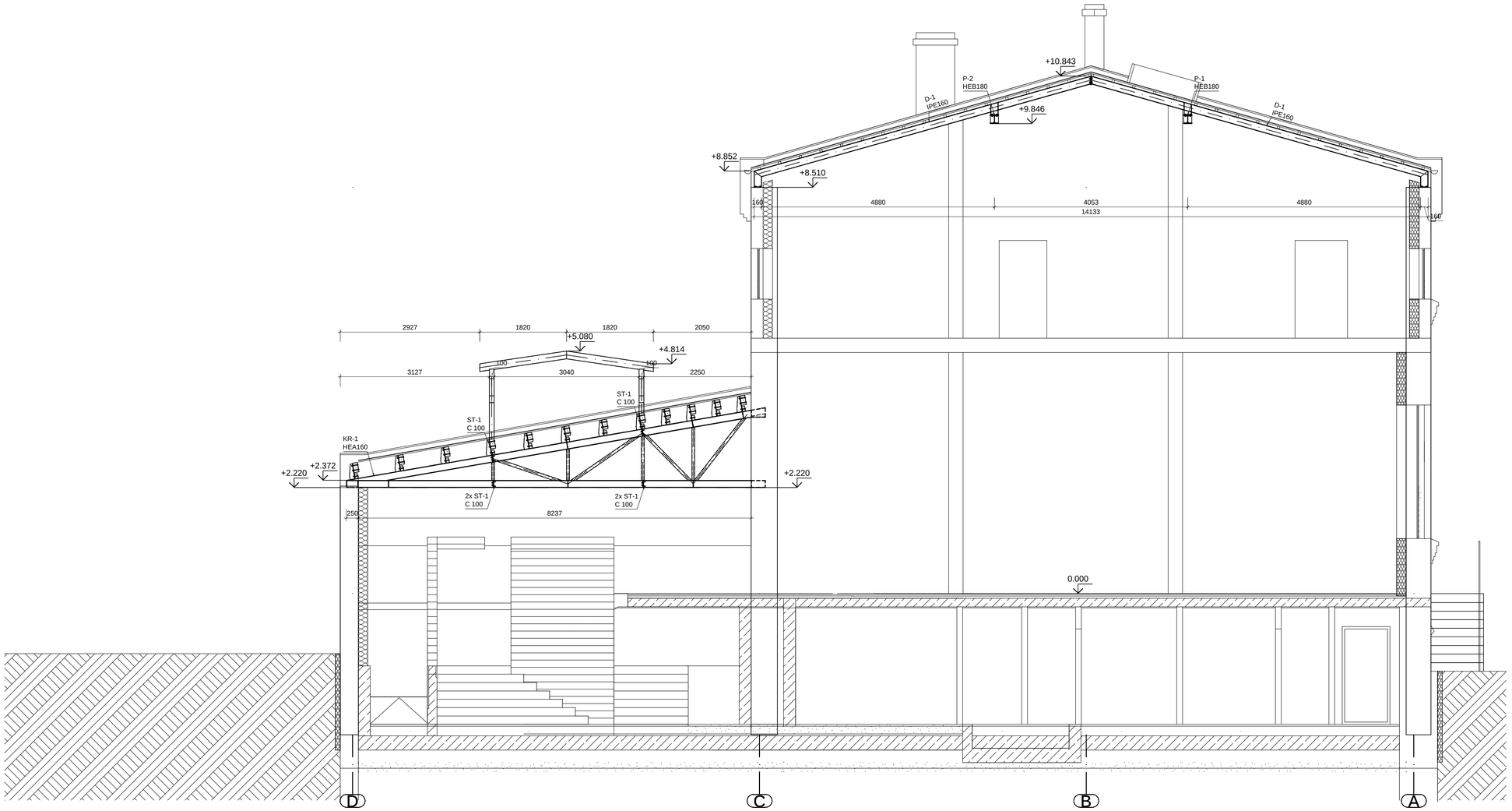

C-C
1:50

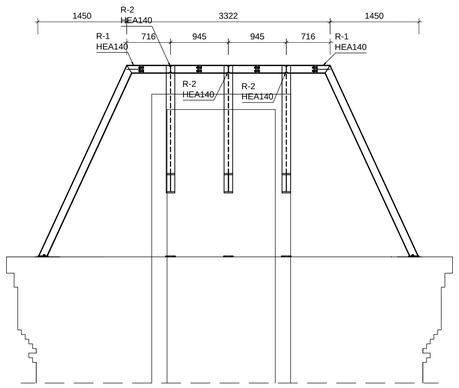

Uwagi:

1. WSZYSTKIE WYMIARY SPRAWDZIĆ NA BUDOWIE.
2. PRZED ROZPOCZĘCIEM ROBÓT WYKONAĆ PROJEKT WARSZTATOWY I PROJEKT ORGANIZACJI ROBÓT, UWZGLĘDNIAJĄCY STATECZNOŚĆ I NOŚNOŚĆ BUDYNKU I WSZYSTKICH JEGO ELEMENTÓW NA KAŻDYM ETAPIE PRAC.
3. KLASA WYKONANIA KONSTRUKCJI STALOWEJ wg PN-B 06200 - 2.
4. SPOINY WYKONAĆ NA CAŁEJ DŁUGOŚCI DOSTĘPNYCH STYKÓW.
5. NIEOZNACZONE SPOINY WYKONAĆ JAKO DWUSTRONNE PACHWINOWE, A JEŻELI TO NIEMOŻLIWE TO JAKO CZOŁOWE NA PEŁEN PRZETOP.
   SPOINY PACHIWNOWE DWUSTRONNE WYKONAĆ O GRUBOŚCI a=0,7t; t- grubość cieńszego z łączonych elementów.
6. SPAWANIE PÓŁAUTOMATYCZNE:
   S235JR - DRUT SPAWALNICZY SG2 wg DIN 8559 (G3Si wg EN 440)
7. GWINT ŚRUB KLASY 10.9 I NAKRĘTKA SMAROWANE PASTĄ MOLIBDENOWĄ MoS2.
8. MOMENTY DOKRĘCENIA ŚRUB:

M12-100Nm, - 10.9	M12- 80Nm, - 8.8
M16-240Nm, - 10.9	M16-200Nm, - 8.8
M20-480Nm, - 10.9	M20-440Nm, - 8.8
M24-840Nm, - 10.9	M24-680Nm, - 8.8

F I R M A "T U"
TEL. 034/31 – 48 – 126; 034/ 31 – 48 – 148
42 – 310 ŻARKI, UL. OFIAR KATYNIA 1

JEDNOSTKA PROJEKTOWA

Gmina KOCHANOWICE
ul. W O L N O Ś C I 5
42 – 713 KOCHANOWICE

INWESTOR

ADAPTACJA ZABYTKOWYCH ZABUDOWAŃ Z 1903 r. WOKÓŁ PAŁACU LUDWIKA VON BALLESTREMA - GORZELNIA POŁOŻONYCH W KOCHCICACH
42–713 KOCHANOWICE, K O C H C I C E, ul. O G R O D O W A 5
jedn. ewid.: Kochanowice, obręb: Kochcice, działki ewid. nr 6/49; 6/55; 6/54.

TEMAT ZADANIA

PROJEKT BUDOWLANY REKONSTRUKCJI I RENOWACJI ISTNIEJACEGO BUDYNKU GORZELNI W KOCHCICACH
42–713 KOCHANOWICE, K O C H C I C E, ul.O G R O D O W A 5
jedn.ewid.: Kochanowice, obręb: Kochcice, działki ewid. nr 6/49; 6/55; 6/54

NAZWA OPRACOWANIA/ADRES

PRZEKRÓJ KONSTRUKCJI B-B, C-C

NAZWA RYSUNKU

mgr inż. Dariusz LUBERA — MAP/0454/PWBKb/16
PROJEKTANT — PODPIS — NR UPRAWNIEŃ

mgr inż. Bożena SOBCZYK — MAZ/0464/POOK/11
SPRAWDZAJĄCY — PODPIS — NR UPRAWNIEŃ

K 20
NR RYSUNKU

KWIECIEŃ 2019
DATA

1 : 50
SKALA

PROJEKT WYKONAWCZY
FAZA

KONSTRUKCJA
BRANŻA

KONSTRUKCJA
BRANŻA

KONSTRUKCJA
BRANŻA

POZYCJA: D-1
SZTUK: 22

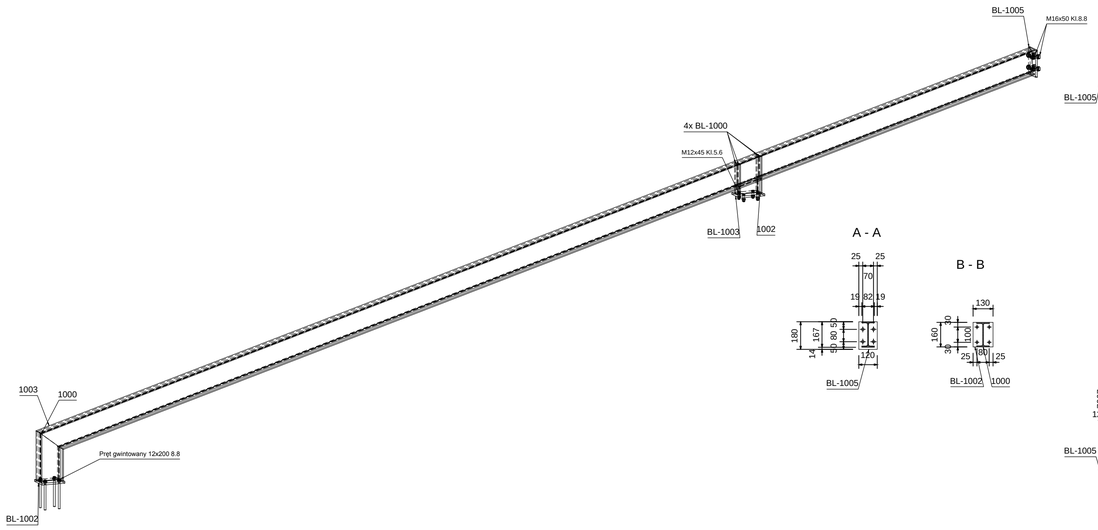

A - A

B - B

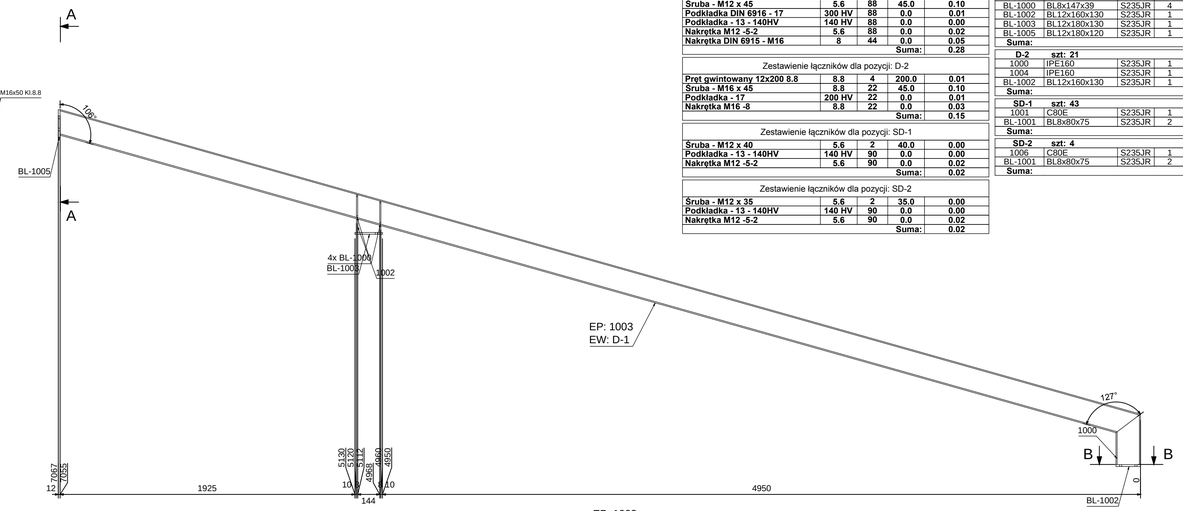

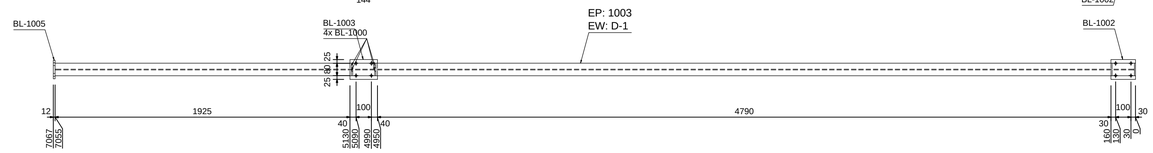

POZYCJA: D-2
SZTUK: 21

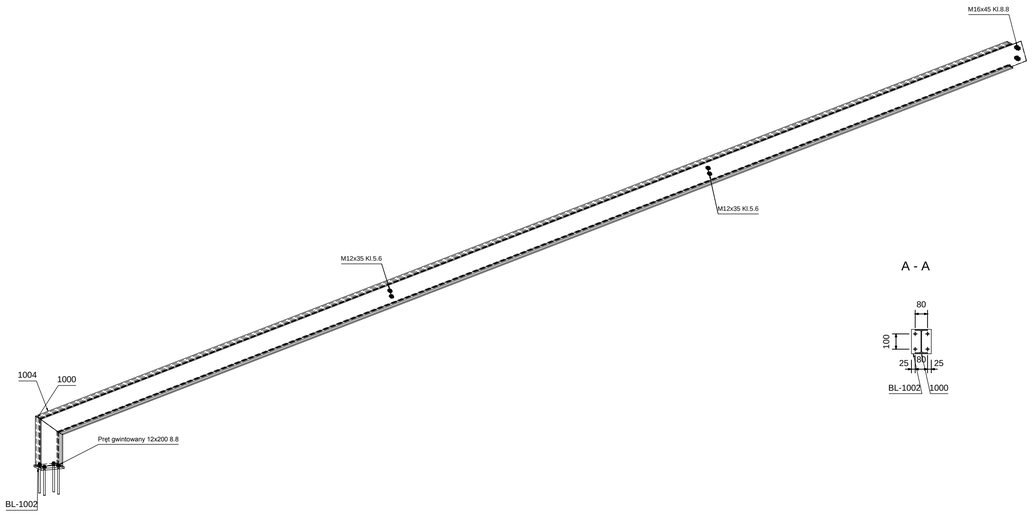

A - A

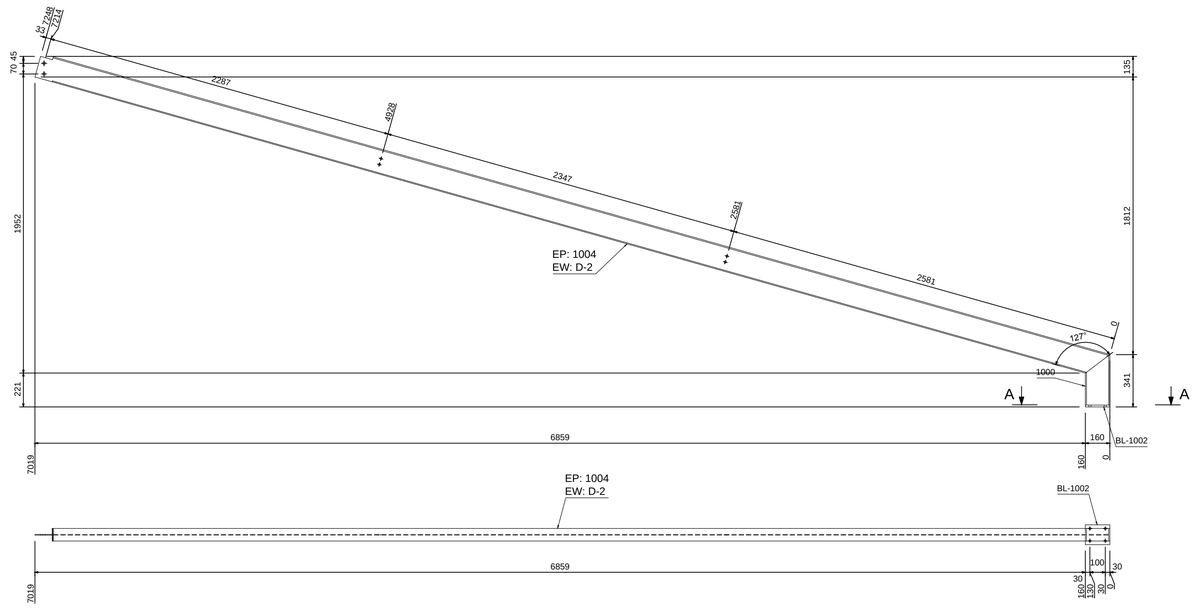

POZYCJA: SD-1
SZTUK: 43

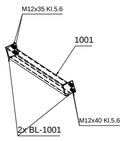

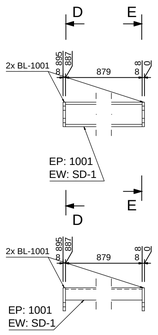

D - D

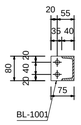

E - E

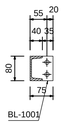

POZYCJA: SD-2
SZTUK: 4

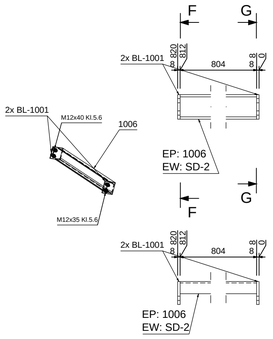

F - F

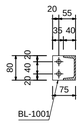

G - G

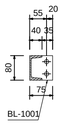

Nazwa	Materiał	Liczba	Długość (mm)	Masa (kg)
Zestawienie łączników dla pozycji: D-1				
Pręt gwintowany 12x200 8.8	**8.8**	**4**	**200.0**	**0.01**
Śruba - M16 x 50	**8.8**	**44**	**50.0**	**0.10**
Śruba - M12 x 45	**5.6**	**88**	**45.0**	**0.10**
Podkładka DIN 6916 - 17	**300 HV**	**88**	**0.0**	**0.01**
Podkładka - 13 - 140HV	**140 HV**	**88**	**0.0**	**0.00**
Nakrętka M12 -5-2	**5.6**	**88**	**0.0**	**0.02**
Nakrętka DIN 6915 - M16	**8**	**44**	**0.0**	**0.05**
			Suma:	**0.28**
Zestawienie łączników dla pozycji: D-2				
Pręt gwintowany 12x200 8.8	**8.8**	**4**	**200.0**	**0.01**
Śruba - M16 x 45	**8.8**	**22**	**45.0**	**0.10**
Podkładka - 17	**200 HV**	**22**	**0.0**	**0.01**
Nakrętka M16 -8	**8.8**	**22**	**0.0**	**0.03**
			Suma:	**0.15**
Zestawienie łączników dla pozycji: SD-1				
Śruba - M12 x 40	**5.6**	**2**	**40.0**	**0.00**
Podkładka - 13 - 140HV	**140 HV**	**90**	**0.0**	**0.00**
Nakrętka M12 -5-2	**5.6**	**90**	**0.0**	**0.02**
			Suma:	**0.02**
Zestawienie łączników dla pozycji: SD-2				
Śruba - M12 x 35	**5.6**	**2**	**35.0**	**0.00**
Podkładka - 13 - 140HV	**140 HV**	**90**	**0.0**	**0.00**
Nakrętka M12 -5-2	**5.6**	**90**	**0.0**	**0.02**
			Suma:	**0.02**

Pozycja	Przekrój	Materiał	Liczba	Długość (mm)	Masa elementu netto (kg)	Masa łączna netto (kg)	Powierzchnia (m²)
D-1	**szt: 22**						
1000	IPE160	S235JR	1	329.8	4.47	4.47	0.21
1002	IPE160	S235JR	1	90.5	1.13	1.13	0.06
1003	IPE160	S235JR	1	7329.4	120.22	120.22	4.57
BL-1000	BL8x147x39	S235JR	4	146.5	0.37	1.46	0.06
BL-1002	BL12x160x130	S235JR	1	160.0	2.00	2.00	0.05
BL-1003	BL12x180x130	S235JR	1	180.0	2.26	2.26	0.05
BL-1005	BL12x180x120	S235JR	1	180.2	2.05	2.05	0.05
Suma:						**133.59**	**5.04**
D-2	**szt: 21**						
1000	IPE160	S235JR	1	329.8	4.47	4.47	0.21
1004	IPE160	S235JR	1	7247.7	118.14	118.14	4.52
BL-1002	BL12x160x130	S235JR	1	160.0	2.00	2.00	0.05
Suma:						**124.61**	**4.77**
SD-1	**szt: 43**						
1001	C80E	S235JR	1	878.7	6.51	6.51	0.27
BL-1001	BL8x80x75	S235JR	2	80.0	0.38	0.75	0.03
Suma:						**7.26**	**0.30**
SD-2	**szt: 4**						
1006	C80E	S235JR	1	804.0	5.95	5.95	0.25
BL-1001	BL8x80x75	S235JR	2	80.0	0.38	0.75	0.03
Suma:						**6.71**	**0.28**

Uwagi:

1. WSZYSTKIE WYMIARY SPRAWDZIĆ NA BUDOWIE
2. DŁUGOŚĆ OPARCIA BELEK STALOWYCH NA ŚCIANACH MIN. 25cm,
3. W MIEJSCU OPARCIA BELEK NA ISTNIEJĄCYCH ŚCIANACH MUROWANYCH NALEŻY WYKONAĆ PODUSZKI LUB WIEŃCE ŻELBETOWE GRUBOŚCI MIN. 25CM. ZBROJENIE 2#12 GÓRĄ I DOŁEM. NALEŻY JE ZAKOTWIĆ W ISTNIEJĄCEJ KONSTRUKCJI PRZEZ WKLEJENIE PRĘTÓW ZBROJENIOWYCH NA DŁUGOŚĆ MIN. 30CM.
4. KLASA WYKONANIA KONSTRUKCJI STALOWEJ wg PN-B 06200 - 2.
5. SPOINY WYKONAĆ NA CAŁEJ DŁUGOŚCI DOSTĘPNYCH STYKÓW.
6. NIEOZNACZONE SPOINY WYKONAĆ JAKO DWUSTRONNE PACHWINOWE, A JEŻELI TO NIEMOŻLIWE TO JAKO CZOŁOWE NA PEŁEN PRZETOP.
   SPOINY PACHIWNOWE DWUSTRONNE WYKONAĆ O GRUBOŚCI a=0,7t; t- grubość cieńszego z łączonych elementów.
7. SPAWANIE PÓŁAUTOMATYCZNE:
   S235JR - DRUT SPAWALNICZY SG2 wg DIN 8559 (G3Si wg EN 440)
8. GWINT ŚRUB KLASY 10.9 I NAKRĘTKA SMAROWANE PASTĄ MOLIBDENOWĄ MoS2.
9. MOMENTY DOKRĘCENIA ŚRUB:

M12-100Nm, - 10.9	M12- 80Nm, - 8.8
M16-240Nm, - 10.9	M16-200Nm, - 8.8
M20-480Nm, - 10.9	M20-440Nm, - 8.8
M24-840Nm, - 10.9	M24-680Nm, - 8.8

F I R M A "T U"
TEL 034/31 - 48 - 126; 034/31 - 48 - 148
42 - 310 ŻARKI, UL. OFIAR KATYNIA 1
JEDNOSTKA PROJEKTOWA

Gmina KOCHANOWICE
ul. W O L N O Ś C I 5
42 - 713 KOCHANOWICE
INWESTOR

ADAPTACJA ZABYTKOWYCH ZABUDOWAŃ Z 1903 r. WOKÓŁ PAŁACU LUDWIKA VON BALLESTREMA - GORZELNIA POŁOŻONYCH W KOCHCICACH
42-713 KOCHANOWICE, K O C H C I C E, ul. O G R O D O W A 5
jedn. ewid.: Kochanowice, obręb: Kochcice, działki ewid. nr 6/49; 6/55; 6/54.
TEMAT ZADANIA

PROJEKT BUDOWLANY REKONSTRUKCJI I RENOWACJI ISTNIEJACEGO BUDYNKU GORZELNI W KOCHCICACH
42-713 KOCHANOWICE, K O C H C I C E, ul. O G R O D O W A 5
jedn.ewid.: Kochanowice, obręb: Kochcice, działki ewid. nr 6/49; 6/55; 6/54
NAZWA OPRACOWANIA/ADRES

POZYCJE KONSTRUKCYJNE DACHU CZ.1
NAZWA RYSUNKU

mgr inż. Dariusz LUBERA MAP/0454/PWBKb/16
PROJEKTANT PODPIS NR UPRAWNIEŃ
mgr inż. Bożena SOBCZYK MAZ/0464/POOK/11
SPRAWDZAJĄCY PODPIS NR UPRAWNIEŃ

K 21
NR RYSUNKU

KWIECIEŃ 2019
DATA

1 : 50
SKALA

PROJEKT WYKONAWCZY
FAZA

KONSTRUKCJA
BRANŻA

KONSTRUKCJA
BRANŻA

KONSTRUKCJA
BRANŻA

POZYCJA: D-3
SZTUK: 7

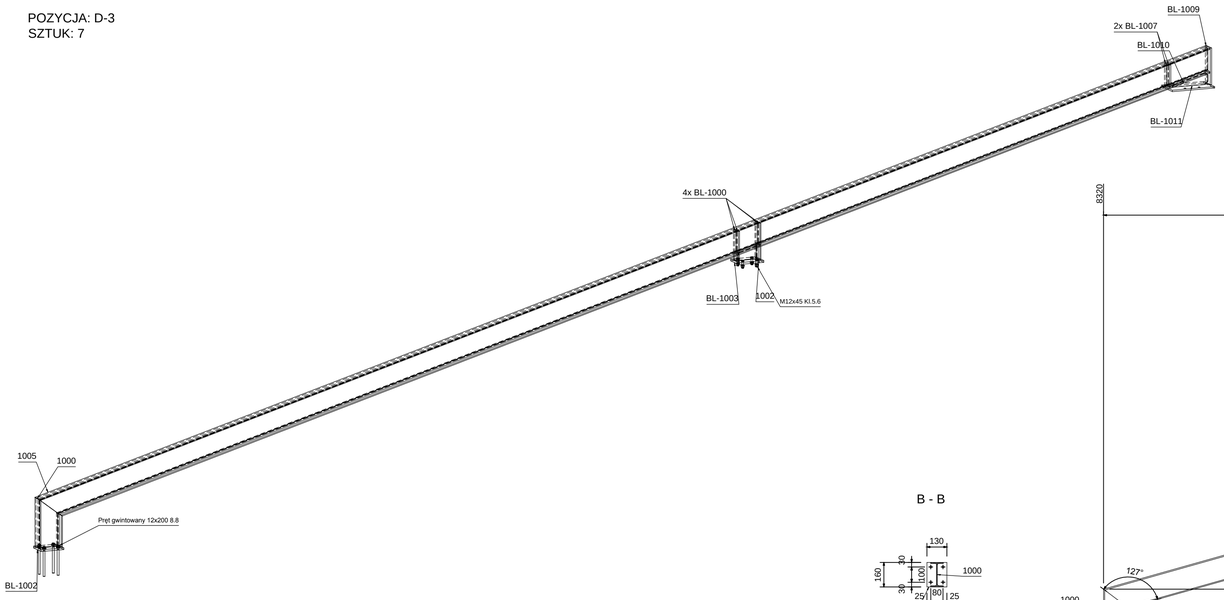

B - B

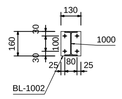

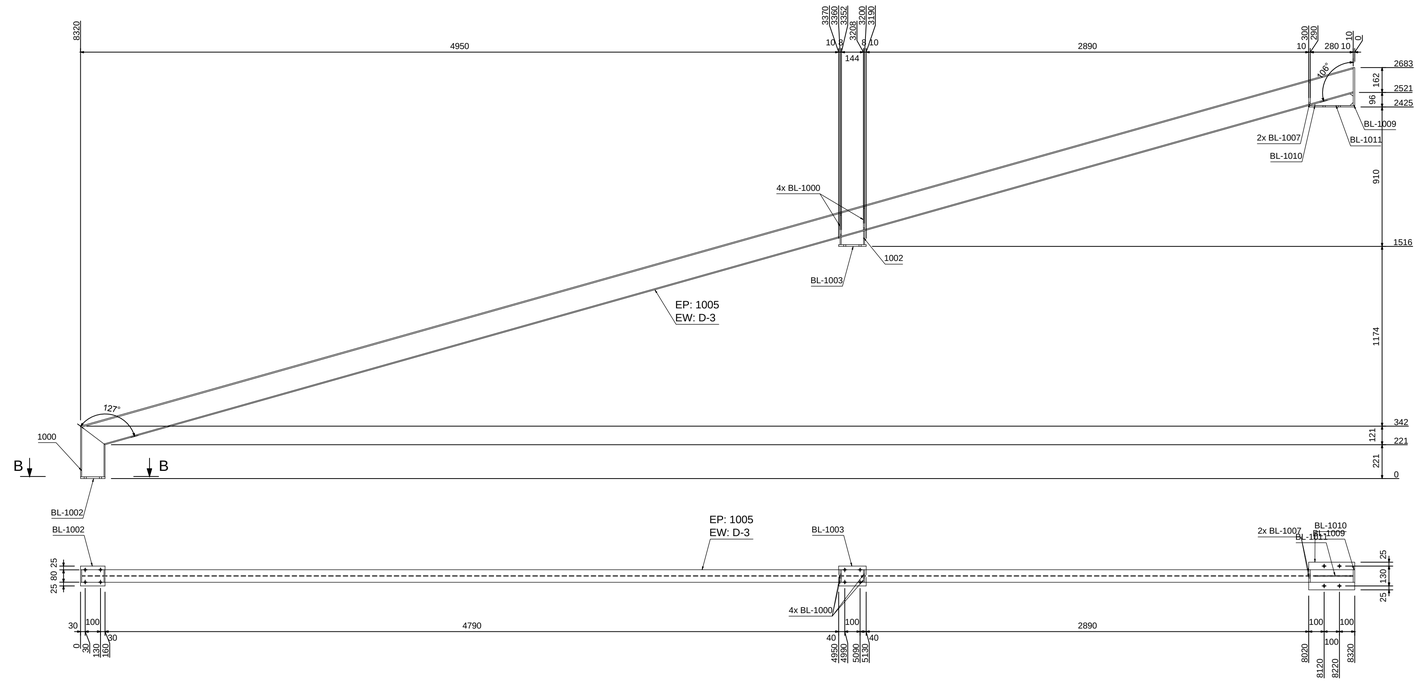

Nazwa	Materiał	Liczba	Długość (mm)	Masa (kg)
Zestawienie łączników dla pozycji: D-3				
Pręt gwintowany 12x200 8.8	**8.8**	**8**	**200.0**	**0.01**
Śruba - M12 x 45	**5.6**	**4**	**45.0**	**0.10**
Podkładka - 13 - 140HV	**140 HV**	**6**	**0.0**	**0.00**
Nakrętka M12 -5-2	**5.6**	**6**	**0.0**	**0.02**
			Suma:	**0.12**
Zestawienie łączników dla pozycji: D-4				
Pręt gwintowany 12x200 8.8	**8.8**	**4**	**200.0**	**0.01**
Śruba - M16 x 40	**5.6**	**6**	**40.0**	**0.09**
Śruba - M12 x 35	**5.6**	**2**	**35.0**	**0.00**
Podkładka - 17	**140 HV**	**6**	**0.0**	**0.01**
Podkładka - 13 - 140HV	**140 HV**	**2**	**0.0**	**0.00**
Nakrętka M16 -5-2	**5.6**	**6**	**0.0**	**0.03**
Nakrętka M12 -5-2	**5.6**	**2**	**0.0**	**0.02**
			Suma:	**0.16**
Zestawienie łączników dla pozycji: D-5				
Śruba - M16 x 40	**5.6**	**4**	**40.0**	**0.09**
Podkładka - 17	**140 HV**	**4**	**0.0**	**0.01**
Nakrętka M16 -5-2	**5.6**	**4**	**0.0**	**0.03**
			Suma:	**0.13**

Pozycja	Przekrój	Materiał	Liczba	Długość (mm)	Masa elementu netto (kg)	Masa łączna netto (kg)	Powierzchnia (m^2)
D-3	**szt: 7**						
1000	IPE160	S235JR	1	329.8	4.47	4.47	0.21
1002	IPE160	S235JR	1	90.5	1.13	1.13	0.06
1005	IPE160	S235JR	1	8633.6	141.86	141.86	5.38
BL-1000	BL8x147x39	S235JR	4	146.5	0.37	1.46	0.06
BL-1002	BL12x160x130	S235JR	1	160.0	2.00	2.00	0.05
BL-1003	BL12x180x130	S235JR	1	180.0	2.26	2.26	0.05
BL-1007	BL10x148x39	S235JR	2	148.0	0.46	0.92	0.03
BL-1009	BL10x248x82	S235JR	1	247.7	1.67	1.67	0.05
BL-1010	BL10x300x180	S235JR	1	300.0	4.41	4.41	0.12
BL-1011	BL6x250x76	S235JR	1	250.0	0.56	0.56	0.03
Suma:						**160.74**	**6.02**
D-4	**szt: 3**						
1000	IPE160	S235JR	1	329.8	4.47	4.47	0.21
1007	IPE160	S235JR	1	4327.5	70.14	70.14	2.70
BL-1002	BL12x160x130	S235JR	1	160.0	2.00	2.00	0.05
Suma:						**76.61**	**2.95**
D-5	**szt: 2**						
1008	IPE160	S235JR	1	1775.0	28.18	28.18	1.11
BL-1012	BL10x145x60	S235JR	1	145.2	0.64	0.64	0.02
Suma:						**28.83**	**1.13**

POZYCJA: D-4
SZTUK: 3

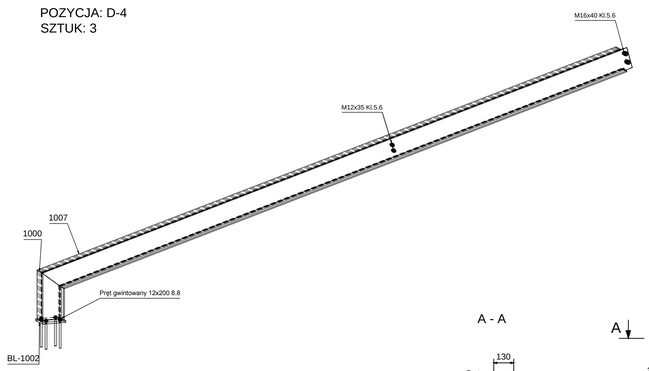

A - A

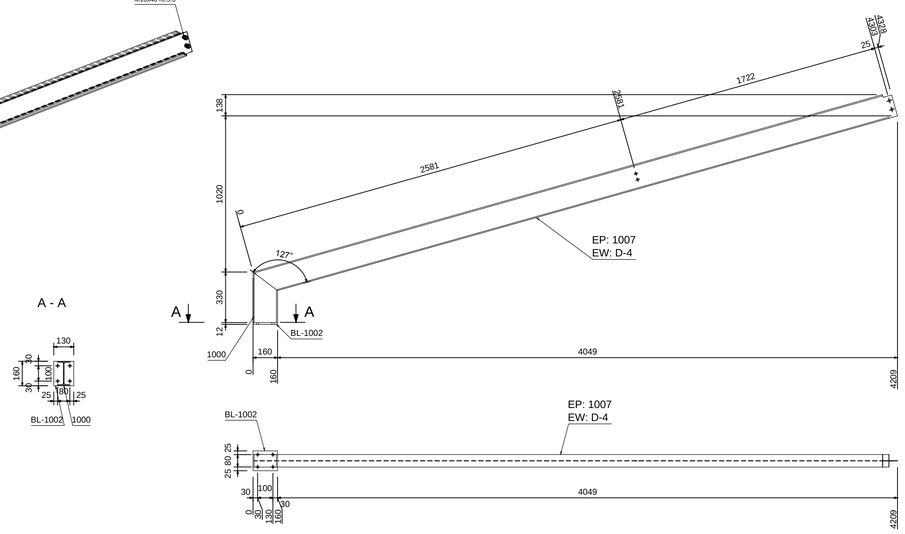

POZYCJA: D-5
SZTUK: 2

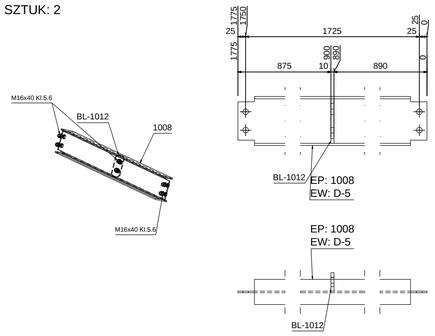

Uwagi:

1. WSZYSTKIE WYMIARY SPRAWDZIĆ NA BUDOWIE
2. DŁUGOŚĆ OPARCIA BELEK STALOWYCH NA ŚCIANACH MIN. 25cm.
3. W MIEJSCU OPARCIA BELEK NA ISTNIEJĄCYCH ŚCIANACH MUROWANYCH NALEŻY WYKONAĆ PODUSZKI LUB WIEŃCE ŻELBETOWE GRUBOŚCI MIN. 25CM. ZBROJENIE 2#12 GÓRĄ I DOŁEM. NALEŻY JE ZAKOTWIĆ W ISTNIEJĄCEJ KONSTRUKCJI PRZEZ WKLEJENIE PRĘTÓW ZBROJENIOWYCH NA DŁUGOŚĆ MIN. 30CM.
4. KLASA WYKONANIA KONSTRUKCJI STALOWEJ wg PN-B 06200 - 2.
5. SPOINY WYKONAĆ NA CAŁEJ DŁUGOŚCI DOSTĘPNYCH STYKÓW.
6. NIEOZNACZONE SPOINY WYKONAĆ JAKO DWUSTRONNE PACHWINOWE, A JEŻELI TO NIEMOŻLIWE TO JAKO CZOŁOWE NA PEŁEN PRZETOP.
   SPOINY PACHIWNOWE DWUSTRONNE WYKONAĆ O GRUBOŚCI a=0,7t; t- grubość cieńszego z łączonych elementów.
7. SPAWANIE PÓŁAUTOMATYCZNE:
   S235JR - DRUT SPAWALNICZY SG2 wg DIN 8559 (G3Si wg EN 440)
8. GWINT ŚRUB KLASY 10.9 I NAKRĘTKA SMAROWANE PASTĄ MOLIBDENOWĄ MoS2.
9. MOMENTY DOKRĘCENIA ŚRUB:

M12-100Nm, - 10.9	M12- 80Nm, - 8.8
M16-240Nm, - 10.9	M16-200Nm, - 8.8
M20-480Nm, - 10.9	M20-440Nm, - 8.8
M24-840Nm, - 10.9	M24-680Nm, - 8.8

F I R M A "T U"
TEL. 034/31 – 48 – 126; 034/ 31 – 48 – 148
42 – 310 ŻARKI, UL. OFIAR KATYNIA 1
JEDNOSTKA PROJEKTOWA

Gmina KOCHANOWICE
ul. W O L N O Ś C I 5
42 – 713 KOCHANOWICE
INWESTOR

ADAPTACJA ZABYTKOWYCH ZABUDOWAŃ Z 1903 r. WOKÓŁ PAŁACU LUDWIKA VON BALLESTREMA - GORZELNIA POŁOŻONYCH W KOCHCICACH
42–713 KOCHANOWICE, K O C H C I C E, ul. O G R O D O W A 5
jedn. ewid.: Kochanowice, obręb: Kochcice, działki ewid. nr 6/49; 6/55; 6/54.
TEMAT ZADANIA

PROJEKT BUDOWLANY REKONSTRUKCJI I RENOWACJI ISTNIEJACEGO BUDYNKU GORZELNI W KOCHCICACH
42–713 KOCHANOWICE, K O C H C I C E, ul. O G R O D O W A 5
jedn.ewid.: Kochanowice, obręb: Kochcice, działki ewid. nr 6/49; 6/55; 6/54
NAZWA OPRACOWANIA/ADRES

POZYCJE KONSTRUKCYJNE DACHU CZ.2
NAZWA RYSUNKU

mgr inż. Dariusz LUBERA — MAP/0454/PWBKb/16
PROJEKTANT — PODPIS — NR UPRAWNIEŃ

mgr inż. Bożena SOBCZYK — MAZ/0464/POOK/11
SPRAWDZAJĄCY — PODPIS — NR UPRAWNIEŃ

K 22
NR RYSUNKU

KWIECIEŃ 2019
DATA

1 : 50
SKALA

PROJEKT WYKONAWCZY
FAZA

KONSTRUKCJA
BRANŻA

KONSTRUKCJA
BRANŻA

KONSTRUKCJA
BRANŻA

POZYCJA: D-6
SZTUK: 1

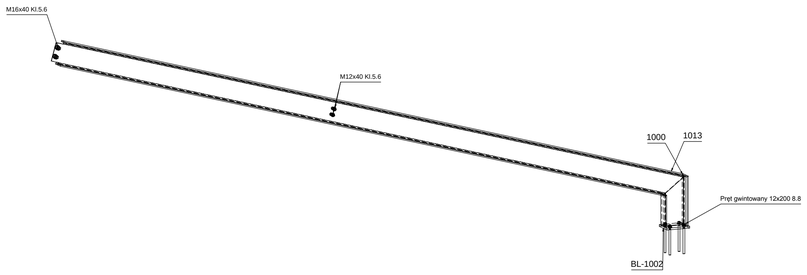

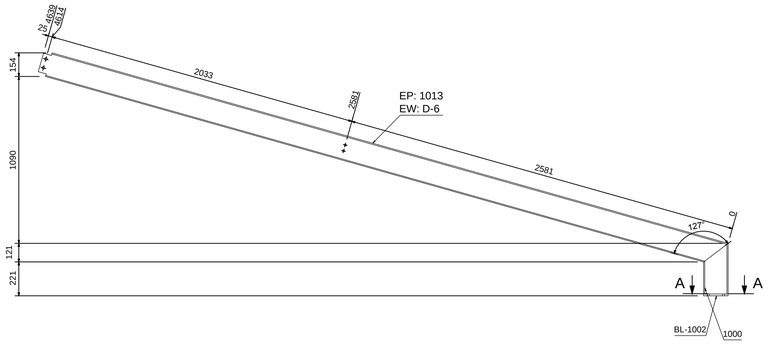

A - A

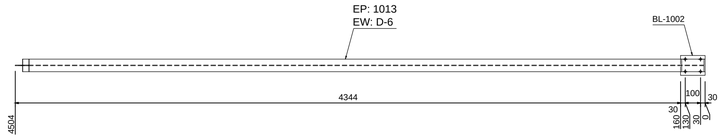

POZYCJA: D-7
SZTUK: 1

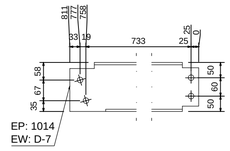

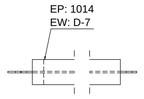

POZYCJA: D-8
SZTUK: 1

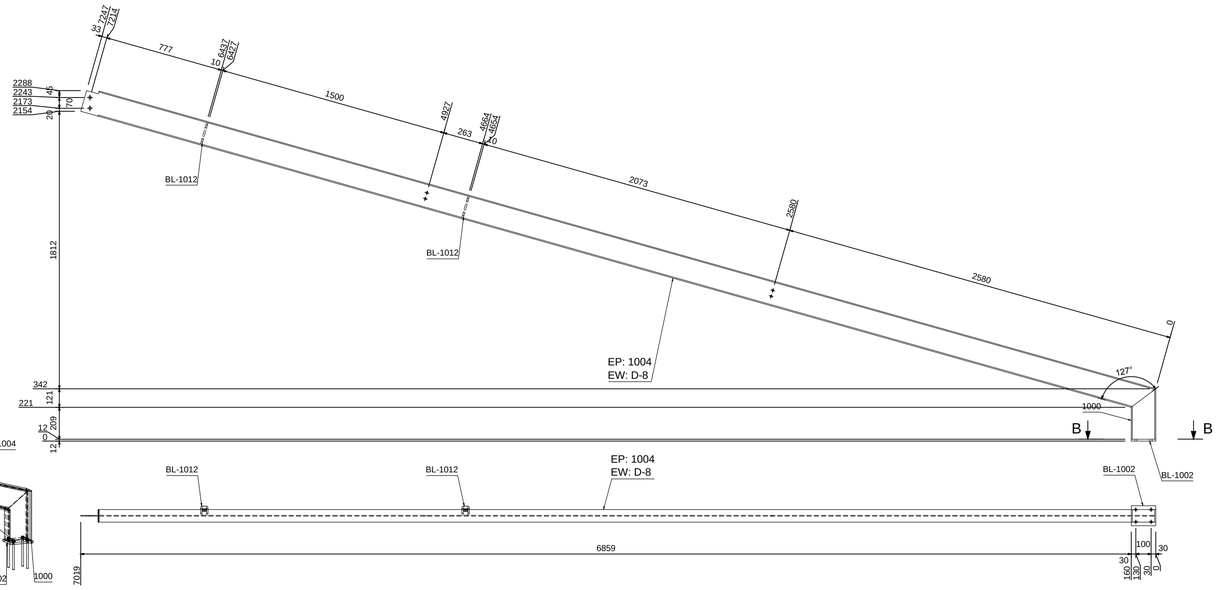

B - B

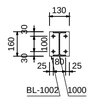

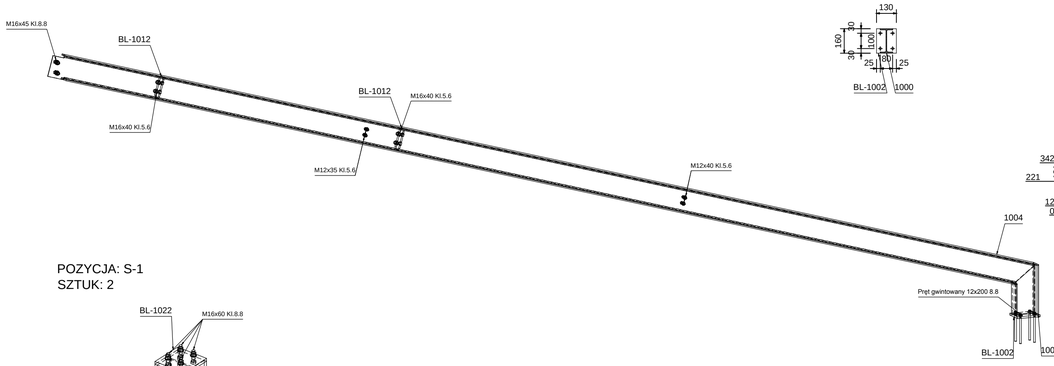

POZYCJA: S-1
SZTUK: 2

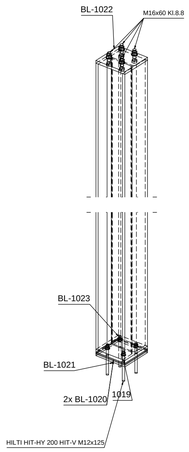

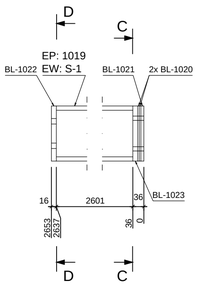

C - C

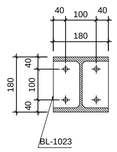

D - D

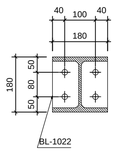

Nazwa	Materiał	Liczba	Długość (mm)	Masa (kg)
Zestawienie łączników dla pozycji: D-6				
Pręt gwintowany 12x200 8.8	**8.8**	**4**	**200.0**	**0.01**
Śruba - M16 x 40	**5.6**	**2**	**40.0**	**0.09**
Podkładka - 17	**140 HV**	**2**	**0.0**	**0.01**
Nakrętka M16 -5-2	**5.6**	**2**	**0.0**	**0.03**
			Suma:	**0.14**
Zestawienie łączników dla pozycji: D-7				
Śruba - M16 x 45	**8.8**	**2**	**45.0**	**0.10**
Śruba - M16 x 40	**5.6**	**2**	**40.0**	**0.09**
Podkładka - 17	**140 HV**	**2**	**0.0**	**0.01**
Podkładka - 17	**200 HV**	**2**	**0.0**	**0.01**
Nakrętka M16 -8	**8.8**	**2**	**0.0**	**0.03**
Nakrętka M16 -5-2	**5.6**	**2**	**0.0**	**0.03**
			Suma:	**0.28**
Zestawienie łączników dla pozycji: D-8				
Pręt gwintowany 12x200 8.8	**8.8**	**4**	**200.0**	**0.01**
Śruba - M16 x 45	**8.8**	**2**	**45.0**	**0.10**
Śruba - M12 x 35	**5.6**	**2**	**35.0**	**0.00**
Podkładka - 17	**200 HV**	**2**	**0.0**	**0.01**
Podkładka - 13 - 140HV	**140 HV**	**2**	**0.0**	**0.00**
Nakrętka M16 -8	**8.8**	**2**	**0.0**	**0.03**
Nakrętka M12 -5-2	**5.6**	**2**	**0.0**	**0.02**
			Suma:	**0.17**
Zestawienie łączników dla pozycji: S-1				
Śruba - M16 x 60	**8.8**	**4**	**60.0**	**0.10**
Podkładka - 17	**200 HV**	**4**	**0.0**	**0.01**
Podkładka - 13 - 200HV	**200 HV**	**4**	**0.0**	**0.00**
Nakrętka M16 -8	**8.8**	**4**	**0.0**	**0.03**
Nakrętka M12 -8	**8.8**	**4**	**0.0**	**0.02**
HILTI HIT-HY 200 HIT-V M12x125	**8.8**	**4**	**170.0**	**0.10**
			Suma:	**0.26**

Pozycja	Przekrój	Materiał	Liczba	Długość (mm)	Masa elementu netto (kg)	Masa łączna netto (kg)	Powierzchnia (m²)
D-6	**szt: 1**						
1000	IPE160	S235JR	1	329.8	4.47	4.47	0.21
1013	IPE160	S235JR	1	4639.3	75.32	75.32	2.89
BL-1002	BL12x160x130	S235JR	1	160.0	2.00	2.00	0.05
Suma:						**81.79**	**3.14**
D-7	**szt: 1**						
1014	IPE160	S235JR	1	810.6	11.74	11.74	0.50
Suma:						**11.74**	**0.50**
D-8	**szt: 1**						
1000	IPE160	S235JR	1	329.8	4.47	4.47	0.21
1004	IPE160	S235JR	1	7247.7	118.14	118.14	4.52
BL-1002	BL12x160x130	S235JR	1	160.0	2.00	2.00	0.05
BL-1012	BL10x145x60	S235JR	2	145.2	0.64	1.29	0.04
Suma:						**125.90**	**4.81**
S-1	**szt: 2**						
1019	HEB180	S235JR	1	2600.7	139.82	139.82	2.70
BL-1020	BL5x180x180	S235JR	2	180.0	1.31	2.63	0.14
BL-1021	BL10x180x180	S235JR	1	180.0	2.63	2.63	0.07
BL-1022	BL16x180x180	S235JR	1	180.0	4.15	4.15	0.08
BL-1023	BL16x180x180	S235JR	1	180.0	4.20	4.20	0.08
Suma:						**153.42**	**3.07**

Uwagi:

1. WSZYSTKIE WYMIARY SPRAWDZIĆ NA BUDOWIE
2. DŁUGOŚĆ OPARCIA BELEK STALOWYCH NA ŚCIANACH MIN. 25cm,
3. W MIEJSCU OPARCIA BELEK NA ISTNIEJĄCYCH ŚCIANACH MUROWANYCH NALEŻY WYKONAĆ PODUSZKI LUB WIEŃCE ŻELBETOWE GRUBOŚCI MIN. 25CM. ZBROJENIE 2#12 GÓRĄ I DOŁEM. NALEŻY JE ZAKOTWIĆ W ISTNIEJĄCEJ KONSTRUKCJI PRZEZ WKLEJENIE PRĘTÓW ZBROJENIOWYCH NA DŁUGOŚĆ MIN. 30CM.
4. KLASA WYKONANIA KONSTRUKCJI STALOWEJ wg PN-B 06200 - 2.
5. SPOINY WYKONAĆ NA CAŁEJ DŁUGOŚCI DOSTĘPNYCH STYKÓW.
6. NIEOZNACZONE SPOINY WYKONAĆ JAKO DWUSTRONNE PACHWINOWE, A JEŻELI TO NIEMOŻLIWE TO JAKO CZOŁOWE NA PEŁEN PRZETOP.
   SPOINY PACHIWNOWE DWUSTRONNE WYKONAĆ O GRUBOŚCI a=0,7t; t- grubość cieńszego z łączonych elementów.
7. SPAWANIE PÓŁAUTOMATYCZNE:
   S235JR - DRUT SPAWALNICZY SG2 wg DIN 8559 (G3Si wg EN 440)
8. GWINT ŚRUB KLASY 10.9 I NAKRĘTKA SMAROWANE PASTĄ MOLIBDENOWĄ MoS2.
9. MOMENTY DOKRĘCENIA ŚRUB:

M12-100Nm, - 10.9	M12- 80Nm, - 8.8
M16-240Nm, - 10.9	M16-200Nm, - 8.8
M20-480Nm, - 10.9	M20-440Nm, - 8.8
M24-840Nm, - 10.9	M24-680Nm, - 8.8

F I R M A "T U"
TEL. 034/31 – 48 – 126; 034/ 31 – 48 – 148
42 – 310 ŻARKI, UL. OFIAR KATYNIA 1

JEDNOSTKA PROJEKTOWA

Gmina KOCHANOWICE
ul. W O L N O Ś C I 5
42 – 713 KOCHANOWICE

INWESTOR

ADAPTACJA ZABYTKOWYCH ZABUDOWAŃ Z 1903 r. WOKÓŁ PAŁACU LUDWIKA VON BALLESTREMA - GORZELNIA POŁOŻONYCH W KOCHCICACH
42–713 KOCHANOWICE, K O C H C I C E, ul. O G R O D O W A 5
jedn. ewid.: Kochanowice, obręb: Kochcice, działki ewid. nr 6/49; 6/55; 6/54.

TEMAT ZADANIA

PROJEKT BUDOWLANY REKONSTRUKCJI I RENOWACJI ISTNIEJACEGO BUDYNKU GORZELNI W KOCHCICACH
42–713 KOCHANOWICE, K O C H C I C E, ul. O G R O D O W A 5
jedn.ewid.: Kochanowice, obręb: Kochcice, działki ewid. nr 6/49; 6/55; 6/54

NAZWA OPRACOWANIA/ADRES

POZYCJE KONSTRUKCYJNE DACHU CZ.3

NAZWA RYSUNKU

mgr inż. Dariusz LUBERA — MAP/0454/PWBKb/16
PROJEKTANT — PODPIS — NR UPRAWNIEŃ

mgr inż. Bożena SOBCZYK — MAZ/0464/POOK/11
SPRAWDZAJĄCY — PODPIS — NR UPRAWNIEŃ

K 23
NR RYSUNKU

KWIECIEŃ 2019
DATA

1 : 50
SKALA

PROJEKT WYKONAWCZY
FAZA

KONSTRUKCJA
BRANŻA

KONSTRUKCJA
BRANŻA

KONSTRUKCJA
BRANŻA

POZYCJA: D-9
SZTUK: 1

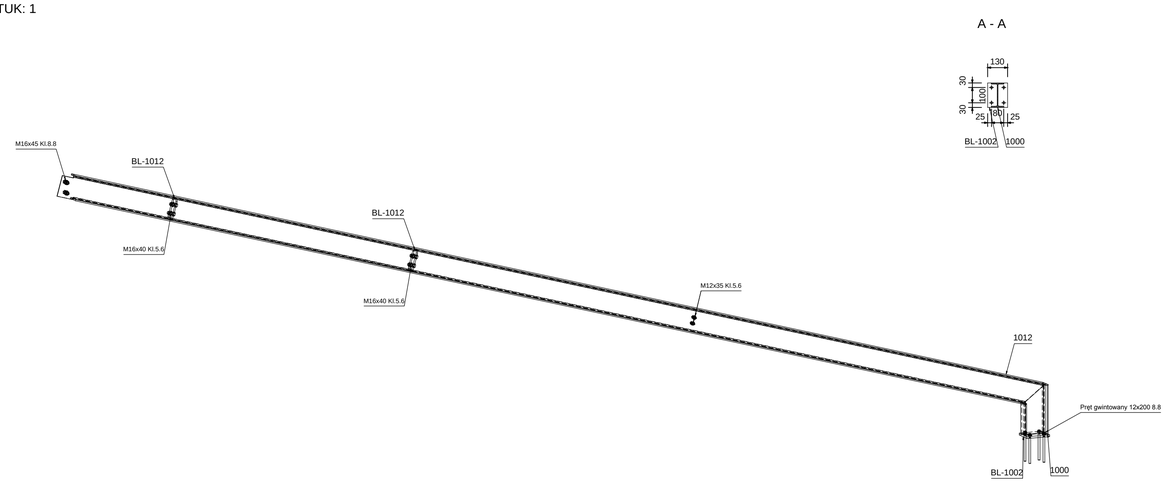

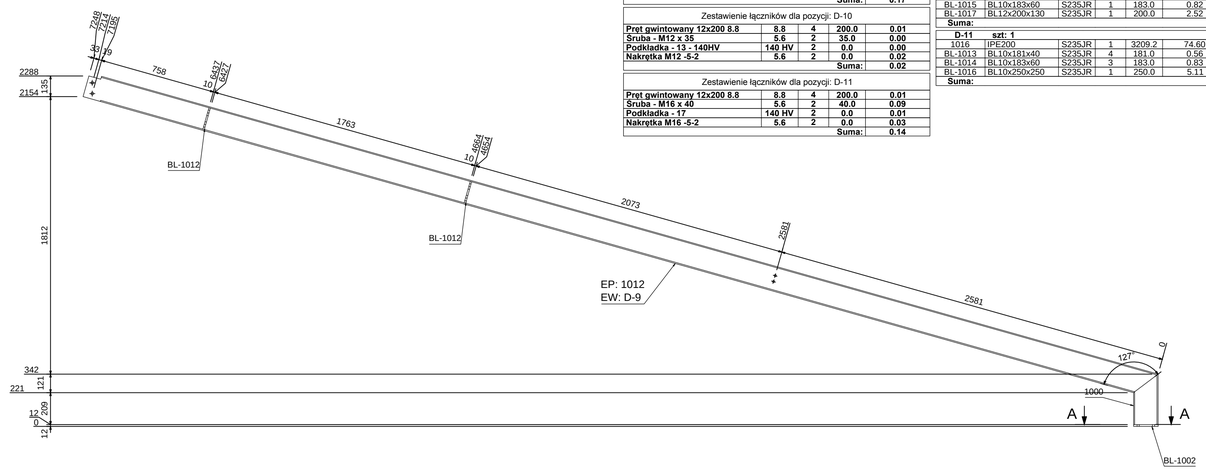

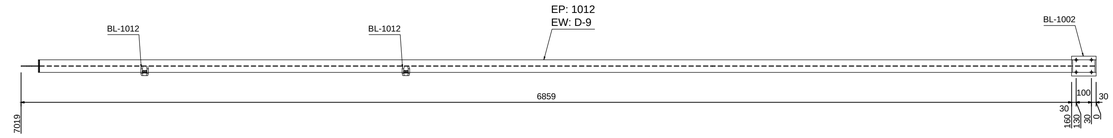

POZYCJA: D-10
SZTUK: 1

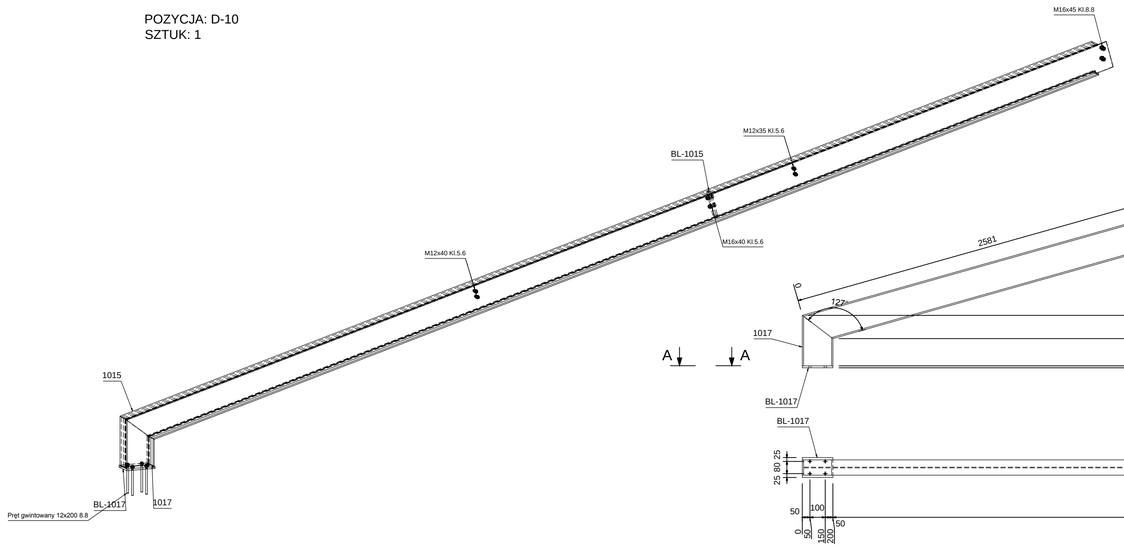

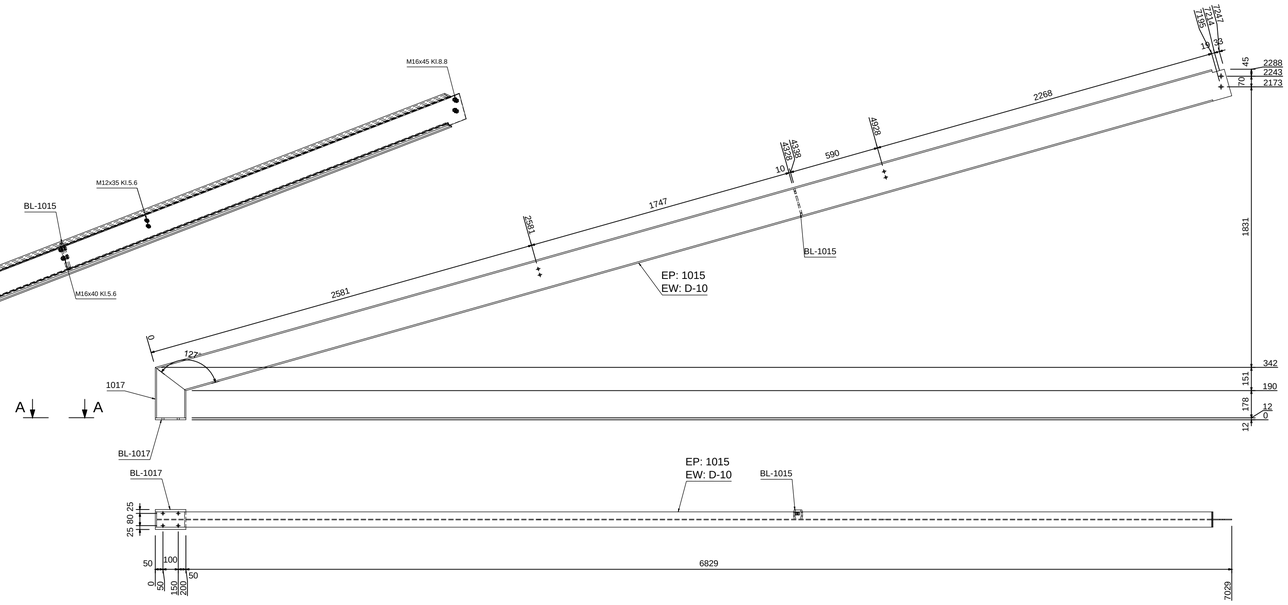

A - A

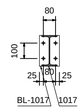

POZYCJA: D-11
SZTUK: 1
OSIE: (5/)/(4/)

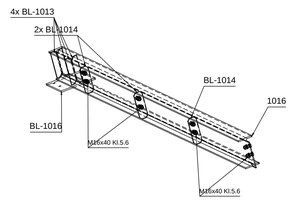

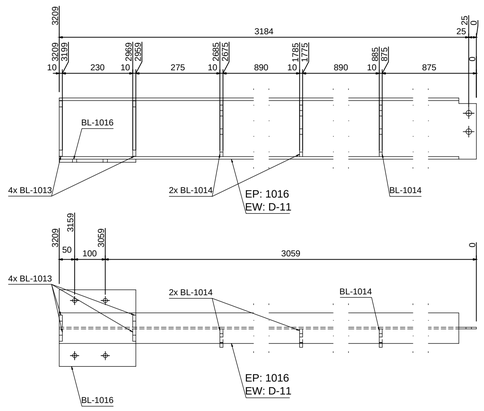

Uwagi:

1. WSZYSTKIE WYMIARY SPRAWDZIĆ NA BUDOWIE
2. DŁUGOŚĆ OPARCIA BELEK STALOWYCH NA ŚCIANACH MIN. 25cm,
3. W MIEJSCU OPARCIA BELEK NA ISTNIEJĄCYCH ŚCIANACH MUROWANYCH NALEŻY WYKONAĆ PODUSZKI LUB WIEŃCE ŻELBETOWE GRUBOŚCI MIN. 25CM. ZBROJENIE 2#12 GÓRĄ I DOŁEM. NALEŻY JE ZAKOTWIĆ W ISTNIEJĄCEJ KONSTRUKCJI PRZEZ WKLEJENIE PRĘTÓW ZBROJENIOWYCH NA DŁUGOŚĆ MIN. 30CM.
4. KLASA WYKONANIA KONSTRUKCJI STALOWEJ wg PN-B 06200 - 2.
5. SPOINY WYKONAĆ NA CAŁEJ DŁUGOŚCI DOSTĘPNYCH STYKÓW.
6. NIEOZNACZONE SPOINY WYKONAĆ JAKO DWUSTRONNE PACHWINOWE, A JEŻELI TO NIEMOŻLIWE TO JAKO CZOŁOWE NA PEŁEN PRZETOP.
   SPOINY PACHIWNOWE DWUSTRONNE WYKONAĆ O GRUBOŚCI a=0,7t; t- grubość cieńszego z łączonych elementów.
7. SPAWANIE PÓŁAUTOMATYCZNE:
   S235JR - DRUT SPAWALNICZY SG2 wg DIN 8559 (G3Si wg EN 440)
8. GWINT ŚRUB KLASY 10.9 I NAKRĘTKA SMAROWANE PASTĄ MOLIBDENOWĄ MoS2.
9. MOMENTY DOKRĘCENIA ŚRUB:

M12-100Nm, - 10.9	M12- 80Nm, - 8.8
M16-240Nm, - 10.9	M16-200Nm, - 8.8
M20-480Nm, - 10.9	M20-440Nm, - 8.8
M24-840Nm, - 10.9	M24-680Nm, - 8.8

Nazwa	Materiał	Liczba	Długość (mm)	Masa (kg)
Zestawienie łączników dla pozycji: D-9				
Pręt gwintowany 12x200 8.8	**8.8**	**4**	**200.0**	**0.01**
Śruba - M16 x 45	**8.8**	**2**	**45.0**	**0.10**
Śruba - M12 x 35	**5.6**	**2**	**35.0**	**0.00**
Podkładka - 17	**200 HV**	**2**	**0.0**	**0.01**
Podkładka - 13 - 140HV	**140 HV**	**2**	**0.0**	**0.00**
Nakrętka M16 -8	**8.8**	**2**	**0.0**	**0.03**
Nakrętka M12 -5-2	**5.6**	**2**	**0.0**	**0.02**
			Suma:	**0.17**
Zestawienie łączników dla pozycji: D-10				
Pręt gwintowany 12x200 8.8	**8.8**	**4**	**200.0**	**0.01**
Śruba - M12 x 35	**5.6**	**2**	**35.0**	**0.00**
Podkładka - 13 - 140HV	**140 HV**	**2**	**0.0**	**0.00**
Nakrętka M12 -5-2	**5.6**	**2**	**0.0**	**0.02**
			Suma:	**0.02**
Zestawienie łączników dla pozycji: D-11				
Pręt gwintowany 12x200 8.8	**8.8**	**4**	**200.0**	**0.01**
Śruba - M16 x 40	**5.6**	**2**	**40.0**	**0.09**
Podkładka - 17	**140 HV**	**2**	**0.0**	**0.01**
Nakrętka M16 -5-2	**5.6**	**2**	**0.0**	**0.03**
			Suma:	**0.14**

Pozycja	Przekrój	Materiał	Liczba	Długość (mm)	Masa elementu netto (kg)	Masa łączna netto (kg)	Powierzchnia (m^2)
D-9	**szt: 1**						
1000	IPE160	S235JR	1	329.8	4.47	4.47	0.21
1012	IPE160	S235JR	1	7247.7	118.16	118.16	4.52
BL-1002	BL12x160x130	S235JR	1	160.0	2.00	2.00	0.05
BL-1012	BL10x145x60	S235JR	2	145.2	0.64	1.29	0.04
Suma:						**125.91**	**4.81**
D-10	**szt: 1**						
1015	IPE200	S235JR	1	7236.4	166.90	166.90	5.56
1017	IPE200	S235JR	1	329.8	5.98	5.98	0.25
BL-1015	BL10x183x60	S235JR	1	183.0	0.82	0.82	0.03
BL-1017	BL12x200x130	S235JR	1	200.0	2.52	2.52	0.06
Suma:						**176.20**	**5.90**
D-11	**szt: 1**						
1016	IPE200	S235JR	1	3209.2	74.60	74.60	2.46
BL-1013	BL10x181x40	S235JR	4	181.0	0.56	2.26	0.07
BL-1014	BL10x183x60	S235JR	3	183.0	0.83	2.49	0.08
BL-1016	BL10x250x250	S235JR	1	250.0	5.11	5.11	0.13
Suma:						**84.45**	**2.75**

F I R M A "T U"
TEL. 034/31 - 48 - 126; 034/ 31 - 48 - 148
42 - 310 ŻARKI, UL. OFIAR KATYNIA 1
JEDNOSTKA PROJEKTOWA

Gmina KOCHANOWICE
ul. W O L N O Ś C I 5
42 - 713 KOCHANOWICE
INWESTOR

ADAPTACJA ZABYTKOWYCH ZABUDOWAŃ Z 1903 r. WOKÓŁ PAŁACU LUDWIKA VON BALLESTREMA - GORZELNIA POŁOŻONYCH W KOCHCICACH
42-713 KOCHANOWICE, K O C H C I C E, ul. O G R O D O W A 5
jedn. ewid.: Kochanowice, obręb: Kochcice, działki ewid. nr 6/49; 6/55; 6/54.
TEMAT ZADANIA

PROJEKT BUDOWLANY REKONSTRUKCJI I RENOWACJI ISTNIEJACEGO BUDYNKU GORZELNI W KOCHCICACH
42-713 KOCHANOWICE, K O C H C I C E, ul. O G R O D O W A 5
jedn.ewid.: Kochanowice, obręb: Kochcice, działki ewid. nr 6/49; 6/55; 6/54
NAZWA OPRACOWANIA/ADRES

POZYCJE KONSTRUKCYJNE DACHU CZ.4
NAZWA RYSUNKU

mgr inż. Dariusz LUBERA MAP/0454/PWBKb/16
PROJEKTANT PODPIS NR UPRAWNIEŃ
mgr inż. Bożena SOBCZYK MAZ/0464/POOK/11
SPRAWDZAJĄCY PODPIS NR UPRAWNIEŃ

K 24
NR RYSUNKU

KWIECIEŃ 2019
DATA

1 : 50
SKALA

PROJEKT WYKONAWCZY
FAZA

KONSTRUKCJA
BRANŻA

KONSTRUKCJA
BRANŻA

KONSTRUKCJA
BRANŻA

POZYCJA: P-2
SZTUK: 1
OSIE: (7/)/(5/)

Nazwa	Materiał	Liczba	Długość (mm)	Masa (kg)
Zestawienie łączników dla pozycji: P-2				
Pręt gwintowany 20x200 8.8	**8.8**	**8**	**200.0**	**0.12**
			Suma:	**0.12**
Zestawienie łączników dla pozycji: P-3				
Pręt gwintowany 20x200 8.8	**8.8**	**12**	**200.0**	**0.12**
Śruba - M16 x 45	**8.8**	**22**	**45.0**	**0.10**
Podkładka - 17	**200 HV**	**22**	**0.0**	**0.01**
Nakrętka M16 -8	**8.8**	**22**	**0.0**	**0.03**
			Suma:	**0.26**

Pozycja	Przekrój	Materiał	Liczba	Długość (mm)	Masa elementu netto (kg)	Masa łączna netto (kg)	Powierzchnia (m²)
P-2	**szt: 1**						
1009	HEB180	S235JR	1	15068.0	808.41	808.41	15.67
BL-1006	BL10x150x80	S235JR	8	150.0	0.96	7.65	0.22
BL-1018	BLBx150x80	S235JR	36	150.0	0.76	27.54	0.96
BL-1019	BL14x150x86	S235JR	4	150.0	1.46	5.83	0.13
Suma:						**849.43**	**16.98**
P-3	**szt: 1**						
1011	HEB500	S235JR	1	12732.0	2499.06	2499.06	26.99
1018	BL10x444x140	S235JR	11	444.0	5.01	55.13	1.47
BL-1004	BL10x444x140	S235JR	14	444.0	5.01	70.17	1.87
BL-1008	BL20x442x140	S235JR	12	442.0	10.05	120.64	1.73
Suma:						**2744.99**	**32.07**

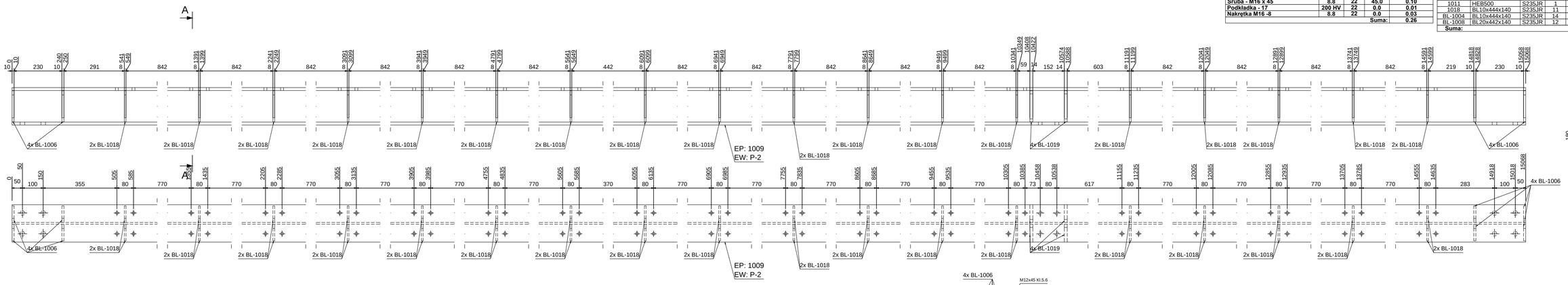

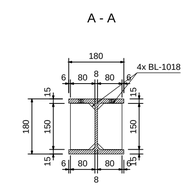

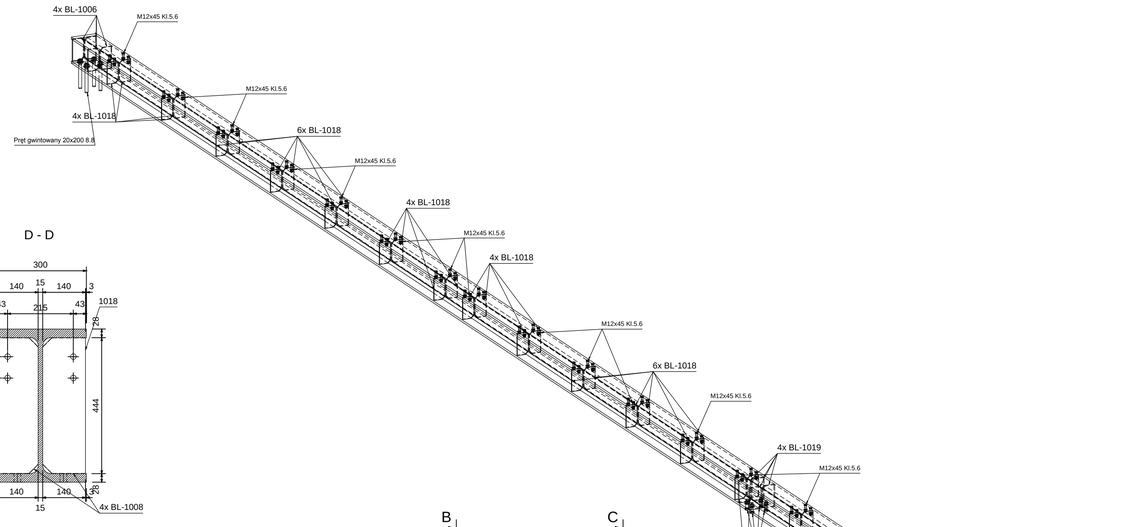

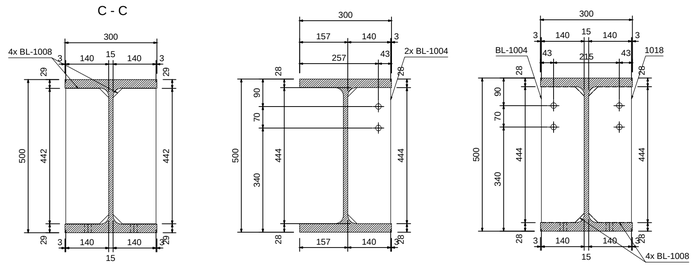

POZYCJA: P-3
SZTUK: 1
OSIE: (1/A)/(5/A-B)

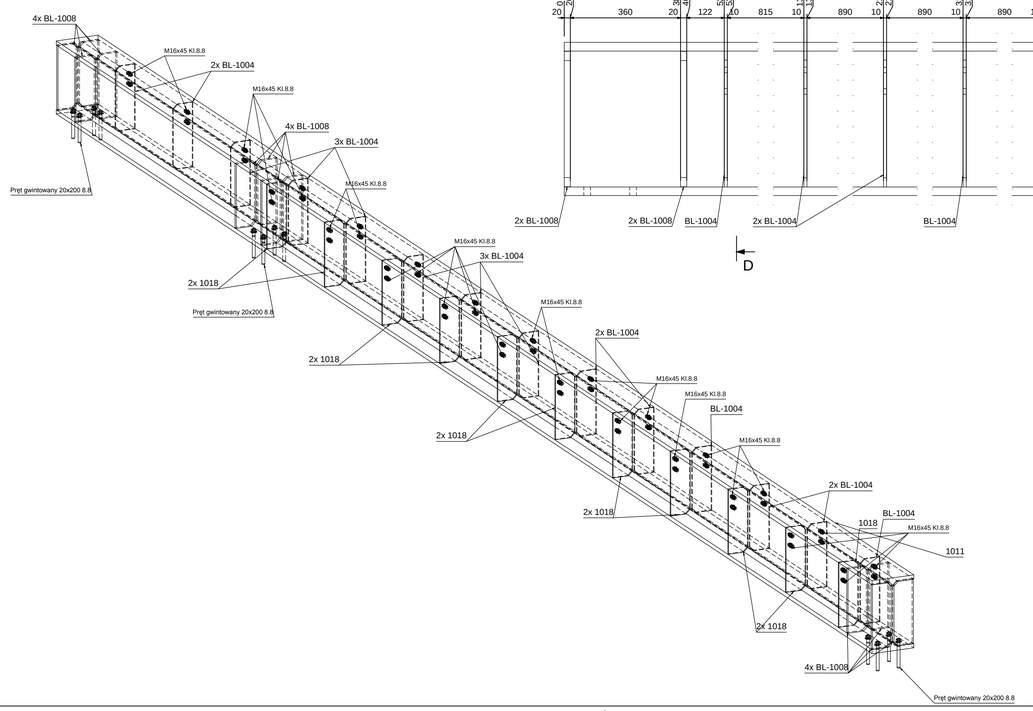

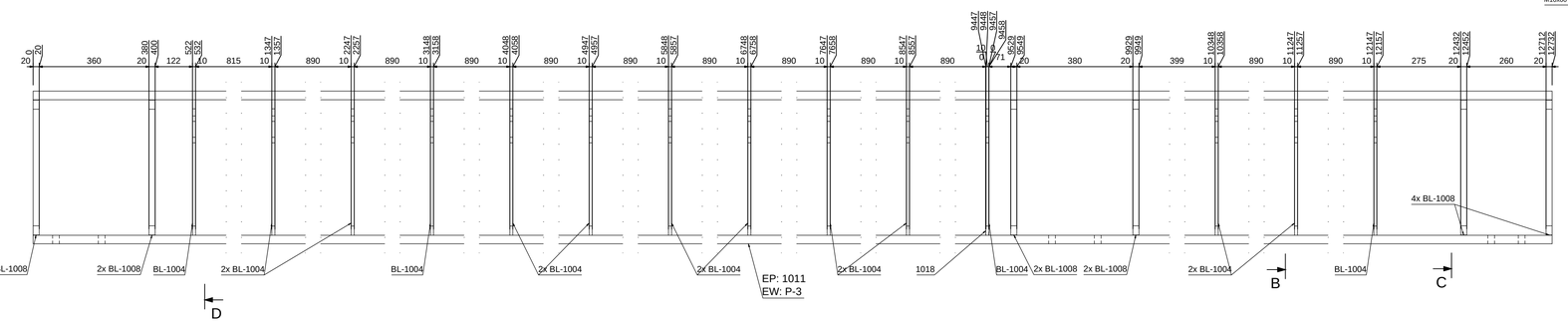

Uwagi:

1. WSZYSTKIE WYMIARY SPRAWDZIĆ NA BUDOWIE
2. DŁUGOŚĆ OPARCIA BELEK STALOWYCH NA ŚCIANACH MIN. 25cm.
3. W MIEJSCU OPARCIA BELEK NA ISTNIEJĄCYCH ŚCIANACH MUROWANYCH NALEŻY WYKONAĆ PODUSZKI LUB WIEŃCE ŻELBETOWE GRUBOŚCI MIN. 25CM. ZBROJENIE 2#12 GÓRĄ I DOŁEM. NALEŻY JE ZAKOTWIĆ W ISTNIEJĄCEJ KONSTRUKCJI PRZEZ WKLEJENIE PRĘTÓW ZBROJENIOWYCH NA DŁUGOŚĆ MIN. 30CM.
4. KLASA WYKONANIA KONSTRUKCJI STALOWEJ wg PN-B 06200 - 2.
5. SPOINY WYKONAĆ NA CAŁEJ DŁUGOŚCI DOSTĘPNYCH STYKÓW.
6. NIEOZNACZONE SPOINY WYKONAĆ JAKO DWUSTRONNE PACHWINOWE, A JEŻELI TO NIEMOŻLIWE TO JAKO CZOŁOWE NA PEŁEN PRZETOP.
   SPOINY PACHIWNOWE DWUSTRONNE WYKONAĆ O GRUBOŚCI a=0,7t; t- grubość cieńszego z łączonych elementów.
7. SPAWANIE PÓŁAUTOMATYCZNE:
   S235JR - DRUT SPAWALNICZY SG2 wg DIN 8559 (G3Si wg EN 440)
8. GWINT ŚRUB KLASY 10.9 I NAKRĘTKA SMAROWANE PASTĄ MOLIBDENOWĄ MoS2.
9. MOMENTY DOKRĘCENIA ŚRUB:

M12-100Nm, - 10.9	M12- 80Nm, - 8.8
M16-240Nm, - 10.9	M16-200Nm, - 8.8
M20-480Nm, - 10.9	M20-440Nm, - 8.8
M24-840Nm, - 10.9	M24-680Nm, - 8.8

F I R M A "T U"
TEL. 034/31 - 48 - 126; 034/ 31 - 48 - 148
42 - 310 ŻARKI, UL. OFIAR KATYNIA 1
JEDNOSTKA PROJEKTOWA

Gmina KOCHANOWICE
ul. W O L N O Ś C I 5
42 - 713 KOCHANOWICE
INWESTOR

ADAPTACJA ZABYTKOWYCH ZABUDOWAŃ Z 1903 r. WOKÓŁ PAŁACU LUDWIKA VON BALLESTREMA - GORZELNIA POŁOŻONYCH W KOCHCICACH
42-713 KOCHANOWICE, K O C H C I C E, ul. O G R O D O W A 5
jedn. ewid.: Kochanowice, obręb: Kochcice, działki ewid. nr 6/49; 6/55; 6/54.
TEMAT ZADANIA

PROJEKT BUDOWLANY REKONSTRUKCJI I RENOWACJI ISTNIEJACEGO BUDYNKU GORZELNI W KOCHCICACH
42-713 KOCHANOWICE, K O C H C I C E, ul. O G R O D O W A 5
jedn.ewid.: Kochanowice, obręb: Kochcice, działki ewid. nr 6/49; 6/55; 6/54
NAZWA OPRACOWANIA/ADRES

POZYCJE KONSTRUKCYJNE DACHU CZ.5
NAZWA RYSUNKU

mgr inż. Dariusz LUBERA MAP/0454/PWBKb/16
PROJEKTANT PODPIS NR UPRAWNIEŃ
mgr inż. Bożena SOBCZYK MAZ/0464/POOK/11
SPRAWDZAJĄCY PODPIS NR UPRAWNIEŃ

K 25
NR RYSUNKU

KWIECIEŃ 2019
DATA

1 : 50
SKALA

PROJEKT WYKONAWCZY
FAZA

KONSTRUKCJA
BRANŻA

KONSTRUKCJA
BRANŻA

KONSTRUKCJA
BRANŻA

Pozycja	Przekrój	Materiał	Liczba	Długość (mm)	Masa elementu netto (kg)	Masa łączna netto (kg)	Powierzchnia (m²)
KR-1	**szt: 3**						
2002	HEA160	S235JR	1	8918.2	266.20	266.20	8.08
2003	HEA160	S235JR	1	8787.0	280.38	280.38	7.96
2004	RHS60x5	S235JR	1	1697.0	14.04	14.04	0.39
2005	RHS60x5	S235JR	1	1685.5	14.43	14.43	0.38
2006	RHS60x5	S235JR	1	1406.3	11.16	11.16	0.32
2007	RHS60x5	S235JR	1	1360.3	11.58	11.58	0.31
2008	RHS60x5	S235JR	1	1112.6	9.79	9.79	0.25
2009	RHS60x5	S235JR	1	929.3	8.17	8.17	0.21
2010	RHS60x5	S235JR	1	656.8	5.76	5.76	0.15
2011	RHS60x5	S235JR	1	384.3	3.35	3.35	0.09
BL-2000	BL10x132x70	S235JR	20	132.0	0.73	14.57	0.43
BL-2001	BL10x320x100	S235JR	12	320.0	2.01	24.12	0.68
BL-2002	BL10x320x160	S235JR	12	320.0	4.15	49.82	1.34
BL-2003	BL10x132x70	S235JR	8	132.0	0.71	5.65	0.17
BL-2006	BL10x134x70	S235JR	2	134.3	0.74	1.48	0.04
BL-2007	BL10x185x70	S235JR	2	185.0	1.05	2.10	0.06
BL-2008	BL10x132x120	S235JR	2	132.0	1.25	2.50	0.07
BL-2009	BL10x300x160	S235JR	1	300.0	3.91	3.91	0.11
BL-2010	BL6x300x65	S235JR	1	300.0	0.60	0.60	0.03
Suma:					**727.13**	**21.00**	
KR-2	**szt: 1**						
2002	HEA160	S235JR	1	8918.2	266.20	266.20	8.08
2003	HEA160	S235JR	1	8787.0	280.38	280.38	7.96
2004	RHS60x5	S235JR	1	1697.0	14.04	14.04	0.39
2005	RHS60x5	S235JR	1	1685.5	14.43	14.43	0.38
2006	RHS60x5	S235JR	1	1406.3	11.16	11.16	0.32
2007	RHS60x5	S235JR	1	1360.3	11.58	11.58	0.31
2008	RHS60x5	S235JR	1	1112.6	9.79	9.79	0.25
2009	RHS60x5	S235JR	1	929.3	8.17	8.17	0.21
2010	RHS60x5	S235JR	1	656.8	5.76	5.76	0.15
2011	RHS60x5	S235JR	1	384.3	3.35	3.35	0.09
BL-2000	BL10x132x70	S235JR	20	132.0	0.73	14.57	0.43
BL-2001	BL10x320x100	S235JR	12	320.0	2.01	24.12	0.68
BL-2002	BL10x320x160	S235JR	12	320.0	4.15	49.82	1.34
BL-2003	BL10x132x70	S235JR	8	132.0	0.71	5.65	0.17
BL-2006	BL10x134x70	S235JR	2	134.3	0.74	1.48	0.04
BL-2007	BL10x185x70	S235JR	2	185.0	1.05	2.10	0.06
BL-2008	BL10x132x120	S235JR	2	132.0	1.25	2.50	0.07
BL-2009	BL10x300x160	S235JR	1	300.0	3.91	3.91	0.11
BL-2010	BL6x300x65	S235JR	1	300.0	0.60	0.60	0.03
Suma:					**732.02**	**21.14**	
KR-3	**szt: 1**						
2002	HEA160	S235JR	1	8918.2	266.20	266.20	8.08
2003	HEA160	S235JR	1	8787.0	280.38	280.38	7.96
2004	RHS60x5	S235JR	1	1697.0	14.04	14.04	0.39
2005	RHS60x5	S235JR	1	1685.5	14.43	14.43	0.38
2006	RHS60x5	S235JR	1	1406.3	11.16	11.16	0.32
2007	RHS60x5	S235JR	1	1360.3	11.58	11.58	0.31
2008	RHS60x5	S235JR	1	1112.6	9.79	9.79	0.25
2009	RHS60x5	S235JR	1	929.3	8.17	8.17	0.21
2010	RHS60x5	S235JR	1	656.8	5.76	5.76	0.15
2011	RHS60x5	S235JR	1	384.3	3.35	3.35	0.09
BL-2000	BL10x132x70	S235JR	20	132.0	0.73	14.57	0.43
BL-2001	BL10x320x100	S235JR	12	320.0	2.01	24.12	0.68
BL-2002	BL10x320x160	S235JR	12	320.0	4.15	49.82	1.34
BL-2003	BL10x132x70	S235JR	8	132.0	0.71	5.65	0.17
BL-2006	BL10x134x70	S235JR	2	134.3	0.74	1.48	0.04
BL-2007	BL10x185x70	S235JR	2	185.0	1.05	2.10	0.06
BL-2008	BL10x132x120	S235JR	2	132.0	1.25	2.50	0.07
BL-2009	BL10x300x160	S235JR	1	300.0	3.91	3.91	0.11
BL-2010	BL6x300x65	S235JR	1	300.0	0.60	0.60	0.03
Suma:					**728.22**	**21.03**	

POZYCJA: KR-1
SZTUK: 3

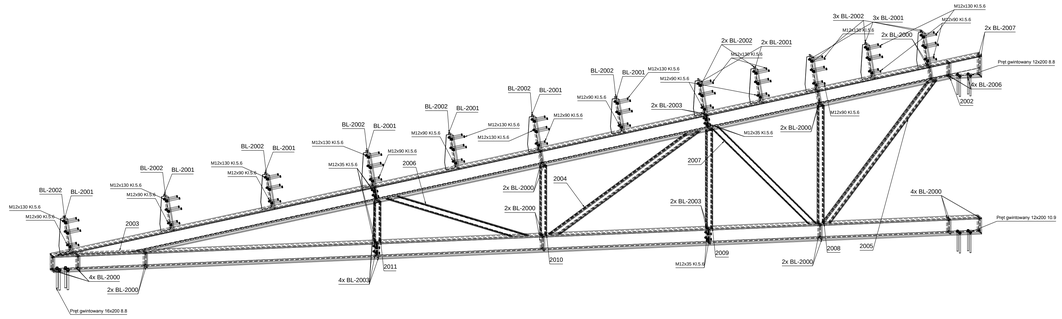

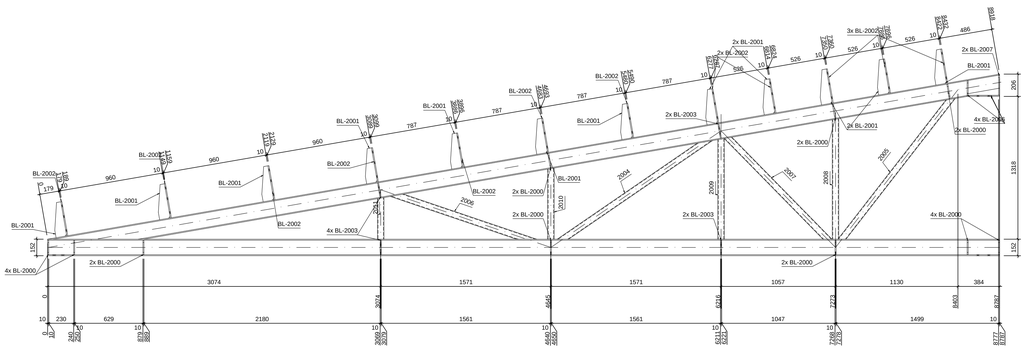

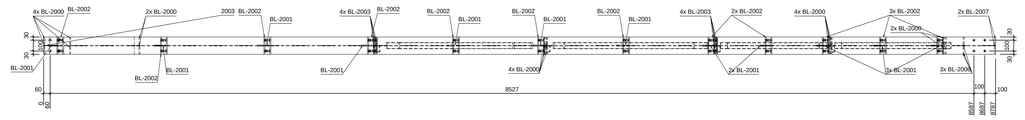

POZYCJA: KR-2
SZTUK: 1

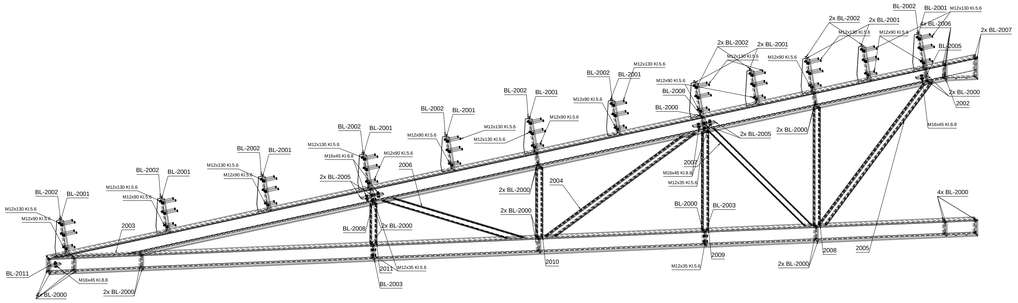

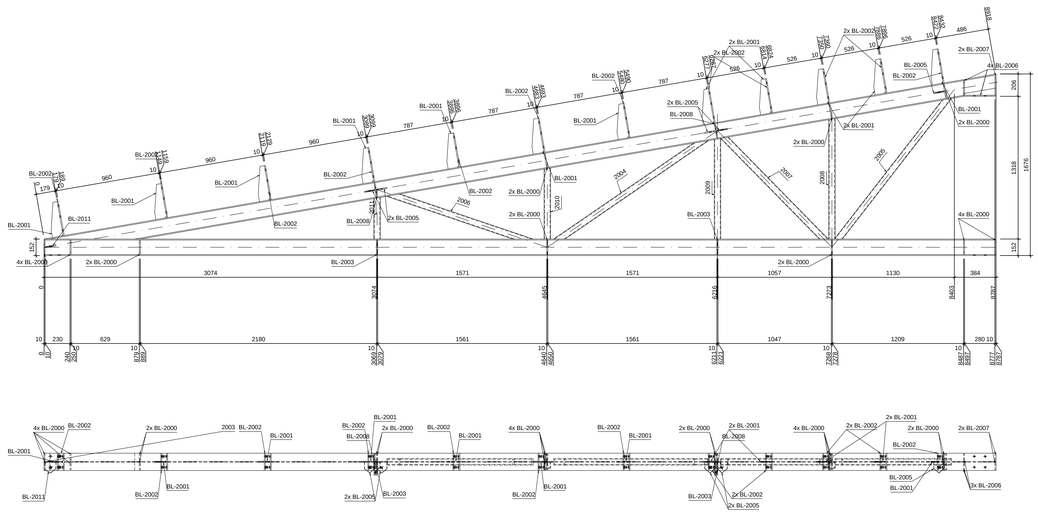

POZYCJA: KR-3
SZTUK: 1

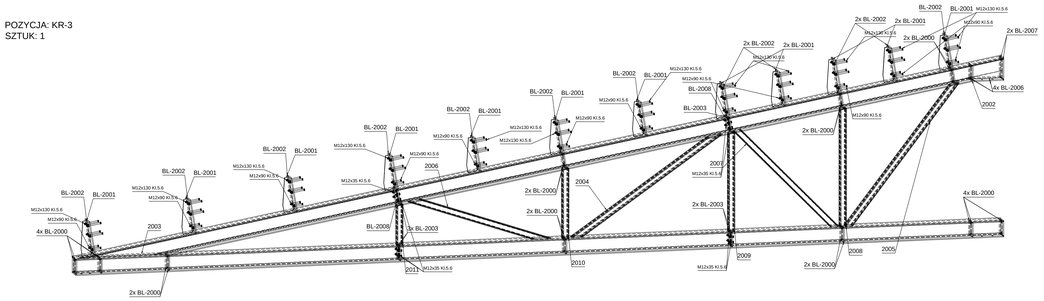

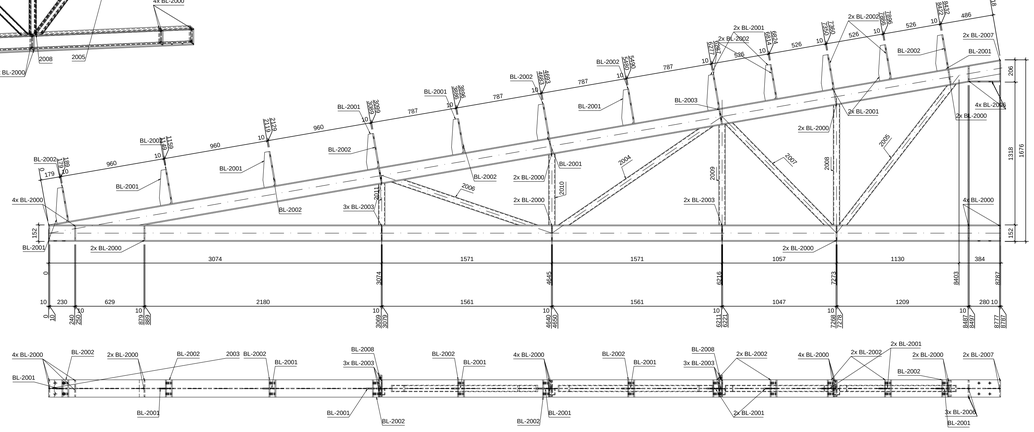

Uwagi:

1. WSZYSTKIE WYMIARY SPRAWDZIĆ NA BUDOWIE
2. DŁUGOŚĆ OPARCIA BELEK STALOWYCH NA ŚCIANACH MIN. 25cm,
3. W MIEJSCU OPARCIA BELEK NA ISTNIEJĄCYCH ŚCIANACH MUROWANYCH NALEŻY WYKONAĆ PODUSZKI LUB WIENCE ŻELBETOWE GRUBOŚCI MIN. 25CM. ZBROJENIE 2Ø12 GÓRĄ I DOŁEM. NALEŻY JE ZAKOTWIĆ W ISTNIEJĄCEJ KONSTRUKCJI PRZEZ WKLEJENIE PRĘTÓW ZBROJENIOWYCH NA DŁUGOŚĆ MIN. 30CM.
4. KLASA WYKONANIA KONSTRUKCJI STALOWEJ wg PN-B 06200 - 2.
5. SPOINY WYKONAĆ NA CAŁEJ DŁUGOŚCI DOSTĘPNYCH STYKÓW.
6. NIEOZNACZONE SPOINY WYKONAĆ JAKO DWUSTRONNE PACHWINOWE, A JEŻELI TO NIEMOŻLIWE TO JAKO CZOŁOWE NA PEŁEN PRZETÓP.
   SPOINY PACHWNOWE DWUSTRONNE WYKONAĆ O GRUBOŚCI a=0,7t; t- grubość cieńszego z łączonych elementów.
7. SPAWANIE PÓŁAUTOMATYCZNE:
   S235JR - DRUT SPAWALNICZY SG2 wg DIN 8559 (G3Si wg EN 440)
8. GWINT ŚRUB KLASY 10.9 I NAKRĘTKA SMAROWANE PASTĄ MOLIBDENOWĄ MoS2.
9. MOMENTY DOKRĘCENIA ŚRUB:

M12-100Nm, - 10.9	M12- 80Nm, - 8.8
M16-240Nm, - 10.9	M16-200Nm, - 8.8
M20-480Nm, - 10.9	M20-440Nm, - 8.8
M24-840Nm, - 10.9	M24-680Nm, - 8.8

F I R M A "T U"
TEL. 034/31 - 48 - 126; 034/ 31 - 48 - 148
42 - 310 ZARKI, UL. OFIAR KATYNIA 1

JEDNOSTKA PROJEKTOWA

Gmina KOCHANOWICE
ul. W O L N O Ś C I 5
42 – 713 KOCHANOWICE

INWESTOR

ADAPTACJA ZABYTKOWYCH ZABUDOWAŃ Z 1903 r. WOKÓŁ PAŁACU LUDWIKA VON BALLESTREMA - GORZELNIA, POŁOŻONYCH W KOCHCICACH
42–713 KOCHANOWICE, K O C H C I C E, ul. O G R O D O W A 5
jedn. ewid.: Kochanowice, obręb:Kochcice,działki ewid. nr 6/49;6/55;6/54

TEMAT ZADANIA

PROJEKT BUDOWLANY REKONSTRUKCJI I RENOWACJI ISTNIEJACEGO BUDYNKU GORZELNI W KOCHCICACH
42–713 KOCHANOWICE, K O C H C I C E, ul.O G R O D O W A 5
jedn.ewid.:Kochanowice, obręb:Kochcice, działki ewid. nr 6/49;6/55;6/54

NAZWA OPRACOWANIA/ADRES

POZYCJE KONSTRUKCYJNE DACHU CZ.6

NAZWA RYSUNKU

mgr inż. Dariusz LUBERA	MAP/0454/PWBKa/16	KONSTRUKCJA
PROJEKTANT / PODPIS	NR UPRAWNIEŃ	BRANŻA
mgr inż. Bożena SOBCZYK	MAZ/0464/POOK/11	KONSTRUKCJA
SPRAWDZAJĄCY / PODPIS	NR UPRAWNIEŃ	BRANŻA

K 26
NR RYSUNKU

KWIECIEŃ 2019
DATA

1 : 50
SKALA

PROJEKT WYKONAWCZY
FAZA

KONSTRUKCJA
BRANŻA

Pozycja	Przekrój	Materiał	Liczba	Długość (mm)	Masa elementu netto (kg)	Masa łączna netto (kg)	Powierzchnia (m²)
KR-4	**szt: 1**						
2002	HEA160	S235JR	1	8918.2	266.20	266.20	8.08
2003	HEA160	S235JR	1	8787.0	280.38	280.38	7.96
2004	RHS60x5	S235JR	1	1697.0	14.04	14.04	0.39
2005	RHS60x5	S235JR	1	1685.5	14.43	14.43	0.38
2006	RHS60x5	S235JR	1	1406.3	11.16	11.16	0.32
2007	RHS60x5	S235JR	1	1360.3	11.58	11.58	0.31
2008	RHS60x5	S235JR	1	1112.6	9.79	9.79	0.25
2009	RHS60x5	S235JR	1	929.3	8.17	8.17	0.21
2010	RHS60x5	S235JR	1	656.8	5.76	5.76	0.15
2011	RHS60x5	S235JR	1	384.3	3.35	3.35	0.09
BL-2000	BL10x132x70	S235JR	20	132.0	0.73	14.57	0.43
BL-2001	BL10x320x100	S235JR	12	320.0	2.01	24.12	0.68
BL-2002	BL10x320x160	S235JR	12	320.0	4.15	49.82	1.34
BL-2003	BL10x132x70	S235JR	6	132.0	0.71	4.23	0.13
BL-2005	BL10x100x100	S235JR	5	100.0	0.61	3.05	0.09
BL-2006	BL10x134x70	S235JR	2	134.3	0.74	1.48	0.04
BL-2007	BL10x185x70	S235JR	2	185.0	1.05	2.10	0.06
BL-2008	BL10x132x120	S235JR	2	132.0	1.25	2.50	0.07
BL-2009	BL10x300x160	S235JR	1	300.0	3.91	3.91	0.11
BL-2010	BL6x300x56	S235JR	1	300.0	0.60	0.60	0.03
BL-2011	BL10x100x100	S235JR	1	100.0	0.65	0.65	0.02
Suma:						**731.93**	**21.14**
KR-5	**szt: 1**						
2002	HEA160	S235JR	1	8918.2	266.20	266.20	8.08
2003	HEA160	S235JR	1	8787.0	280.38	280.38	7.96
2004	RHS60x5	S235JR	1	1697.0	14.04	14.04	0.39
2005	RHS60x5	S235JR	1	1685.5	14.43	14.43	0.38
2006	RHS60x5	S235JR	1	1406.3	11.16	11.16	0.32
2007	RHS60x5	S235JR	1	1360.3	11.58	11.58	0.31
2008	RHS60x5	S235JR	1	1112.6	9.79	9.79	0.25
2009	RHS60x5	S235JR	1	929.3	8.17	8.17	0.21
2010	RHS60x5	S235JR	1	656.8	5.76	5.76	0.15
2011	RHS60x5	S235JR	1	384.3	3.35	3.35	0.09
BL-2000	BL10x132x70	S235JR	24	132.0	0.73	17.49	0.52
BL-2001	BL10x320x100	S235JR	12	320.0	2.01	24.12	0.68
BL-2002	BL10x320x160	S235JR	12	320.0	4.15	49.82	1.34
BL-2003	BL10x132x70	S235JR	2	132.0	0.71	1.41	0.04
BL-2005	BL10x100x100	S235JR	5	100.0	0.61	3.05	0.09
BL-2006	BL10x134x70	S235JR	2	134.3	0.74	1.48	0.04
BL-2007	BL10x185x70	S235JR	2	185.0	1.05	2.10	0.06
BL-2008	BL10x132x120	S235JR	2	132.0	1.25	2.50	0.07
BL-2009	BL10x300x160	S235JR	1	300.0	3.91	3.91	0.11
BL-2010	BL6x300x56	S235JR	1	300.0	0.60	0.60	0.03
BL-2011	BL10x100x100	S235JR	1	100.0	0.65	0.65	0.02
Suma:						**732.02**	**21.14**
ST-1	**szt: 20**						
2000	IC 100	S235JR	1	4404.0	48.99	48.99	1.71
Suma:						**48.99**	**1.71**
ST-2	**szt: 4**						
2012	IC 100	S235JR	1	4304.0	47.88	47.88	1.67
Suma:						**47.88**	**1.67**
SX-1	**szt: 12**						
2001	RD12	S235JR	1	500.0	0.47	0.47	0.02
BL-2004	BL8x180x60	S235JR	1	180.0	0.58	0.58	0.02
Suma:						**1.04**	**0.04**
SX-2	**szt: 4**						
2013	RD12	S235JR	1	4664.2	4.35	4.35	0.18
BL-2004	BL8x180x60	S235JR	1	180.0	0.58	0.58	0.02
Suma:						**4.93**	**0.20**
SX-3	**szt: 4**						
2015	RD12	S235JR	1	4136.8	3.86	3.86	0.16
BL-2004	BL8x180x60	S235JR	1	180.0	0.58	0.58	0.02
Suma:						**4.43**	**0.18**
SX-4	**szt: 4**						
2014	RD12	S235JR	1	4614.2	4.30	4.30	0.17
BL-2004	BL8x180x60	S235JR	1	180.0	0.58	0.58	0.02
Suma:						**4.88**	**0.20**

POZYCJA: KR-4
SZTUK: 1

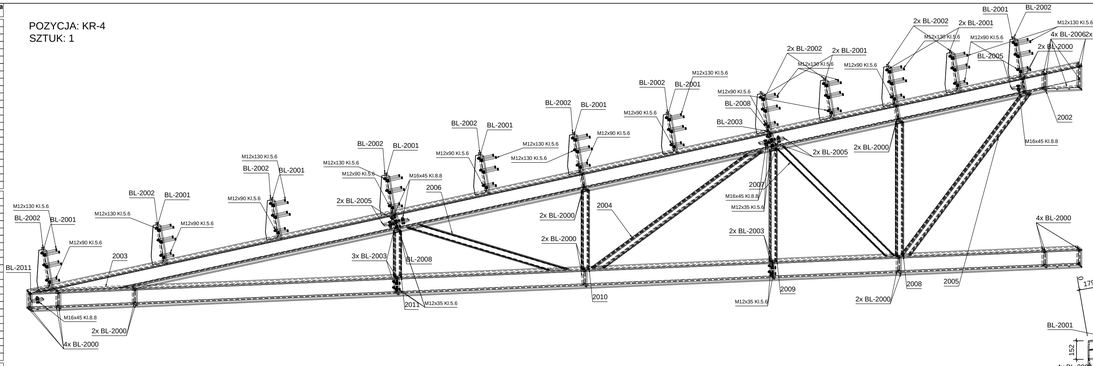

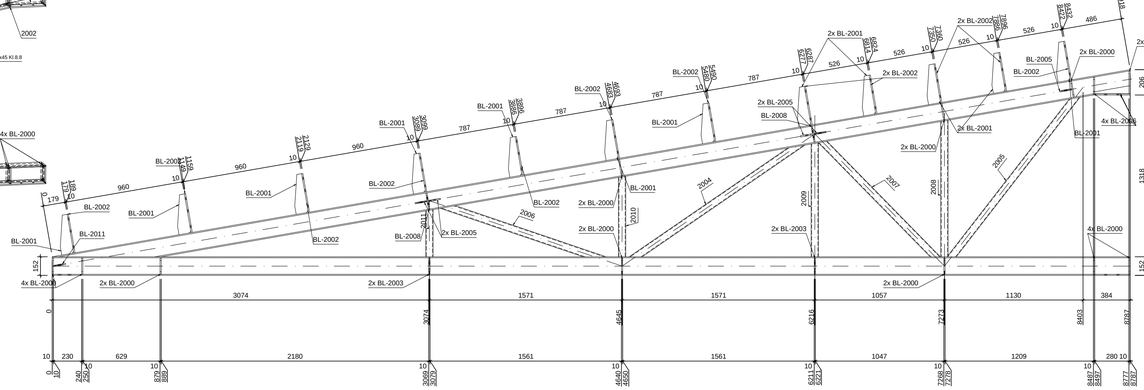

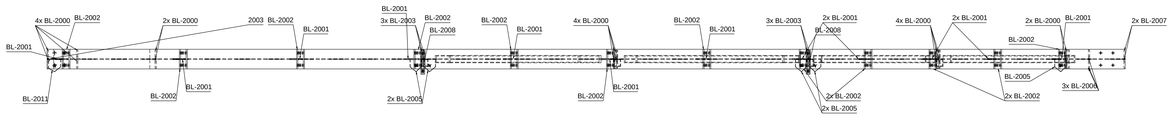

POZYCJA: KR-5
SZTUK: 1

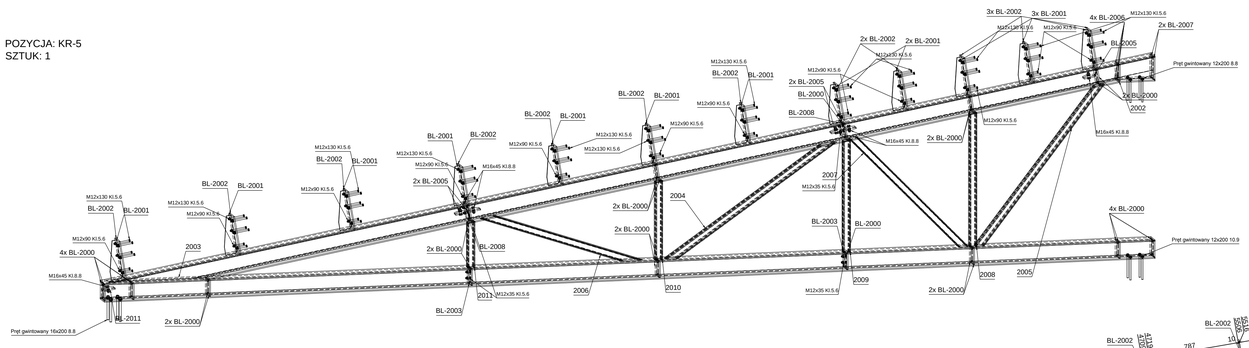

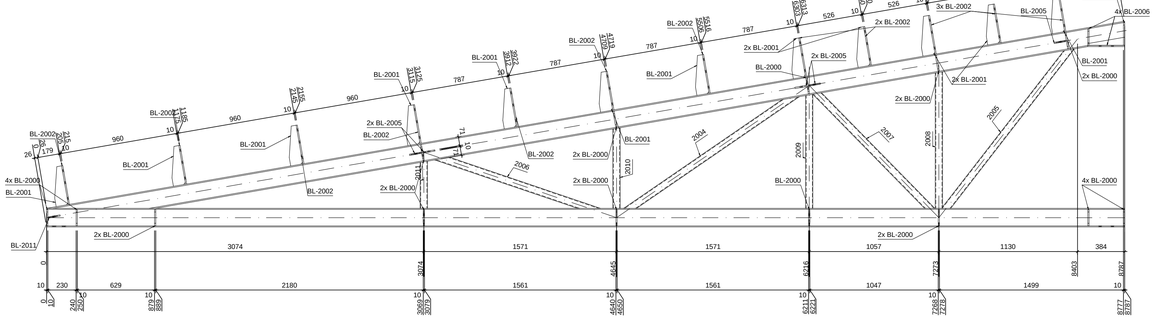

POZYCJA: ST-1
SZTUK: 20

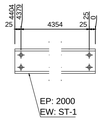

POZYCJA: ST-2
SZTUK: 4

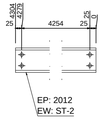

POZYCJA: SX-1
SZTUK: 12

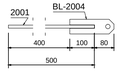

POZYCJA: SX-2
SZTUK: 4

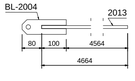

POZYCJA: SX-3
SZTUK: 4

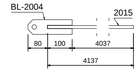

POZYCJA: SX-4
SZTUK: 4

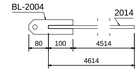

Uwagi:

1. WSZYSTKIE WYMIARY SPRAWDZIĆ NA BUDOWIE
2. DŁUGOŚĆ OPARCIA BELEK STALOWYCH NA ŚCIANACH MIN. 25cm,
3. W MIEJSCU OPARCIA BELEK NA ISTNIEJĄCYCH ŚCIANACH MUROWANYCH NALEŻY WYKONAĆ PODUSZKI LUB WIEŃCE ŻELBETOWE GRUBOŚCI MIN. 25CM. ZBROJENIE 2#12 GÓRĄ I DOŁEM. NALEŻY JE ZAKOTWIĆ W ISTNIEJĄCEJ KONSTRUKCJI PRZEZ WKLEJENIE PRĘTÓW ZBROJENIOWYCH NA DŁUGOŚĆ MIN. 30CM.
4. KLASA WYKONANIA KONSTRUKCJI STALOWEJ wg PN-B 06200 - 2.
5. SPOINY WYKONAĆ NA CAŁEJ DŁUGOŚCI DOSTĘPNYCH STYKÓW.
6. NIEOZNACZONE SPOINY WYKONAĆ JAKO DWUSTRONNE PACHWINOWE, A JEŻELI TO NIEMOŻLIWE TO JAKO CZOŁOWE NA PEŁEN PRZETOP.
   SPOINY PACHWINOWE DWUSTRONNE WYKONAĆ O GRUBOŚCI a=0,7t; t- grubość cieńszego z łączonych elementów.
7. SPAWANIE PÓŁAUTOMATYCZNE:
   S235JR - DRUT SPAWALNICZY SG2 wg DIN 8559 (G3Si wg EN 440)
8. GWINT ŚRUB KLASY 10.9 I NAKRĘTKA SMAROWANE PASTĄ MOLIBDENOWĄ MoS2.
9. MOMENTY DOKRĘCENIA ŚRUB:

M12-100Nm, - 10.9	M12- 80Nm, - 8.8
M16-240Nm, - 10.9	M16-200Nm, - 8.8
M20-480Nm, - 10.9	M20-440Nm, - 8.8
M24-840Nm, - 10.9	M24-680Nm, - 8.8

F I R M A "T U"
TEL. 034/31 – 48 – 126; 034/31 – 48 – 148
42 – 310 ŻARKI, UL. OFIAR KATYNIA 1

JEDNOSTKA PROJEKTOWA

Gmina KOCHANOWICE
ul. W O L N O Ś C I 5
42 – 713 KOCHANOWICE
INWESTOR

ADAPTACJA ZABYTKOWYCH ZABUDOWAŃ Z 1903 r. WOKÓŁ PAŁACU LUDWIKA VON BALLESTREMA - GORZELNIA PO£OŻONYCH W KOCHCICACH
42–713 KOCHANOWICE, K O C H C I C E, ul. O G R O D O W A 5
jedn. ewid.: Kochanowice, obręb: Kochcice, działki ewid. nr 6/49; 6/55; 6/54

TEMAT ZADANIA

PROJEKT BUDOWLANY REKONSTRUKCJI I RENOWACJI ISTNIEJACEGO BUDYNKU GORZELNI W KOCHCICACH
42–713 KOCHANOWICE, K O C H C I C E, ul. O G R O D O W A 5
jedn. ewid.: Kochanowice, obręb: Kochcice, działki ewid. nr 6/49; 6/55; 6/54

NAZWA OPRACOWANIA/ADRES

POZYCJE KONSTRUKCYJNE DACHU CZ.7

NAZWA RYSUNKU

mgr inż. Dariusz LUBERA		MAP/0454/PWBKb/16	
PROJEKTANT	PODPIS	NR UPRAWNIEŃ	BRANŻA
mgr inż. Bożena SOBCZYK		MAZ/0464/POOK/11	KONSTRUKCJA
SPRAWDZAJĄCY	PODPIS	NR UPRAWNIEŃ	BRANŻA

K 27
NR RYSUNKU

KWIECIEŃ 2019
DATA

1 : 50
SKALA

PROJEKT WYKONAWCZY
FAZA

KONSTRUKCJA
BRANŻA

Position	Name	Material	Anzahl	Länge (mm)	Gewicht (kg)	Ges. Gewicht (kg)	Fläche (m²)
R-1	**St: 6**						
3001	HEA140	S235JR	1	3429.7	87.06	87.06	2.72
3002	HEA140	S235JR	1	223.5	4.69	4.69	0.18
BL-3000	BL20x140x133	S235JR	1	140.0	2.92	2.92	0.05
BL-3001	BL15x167x160	S235JR	1	166.5	3.24	3.24	0.06
Gesamt:						**97.91**	**3.01**
R-2	**St: 3**						
3000	HEA140	S235JR	6	449.7	10.31	61.87	2.14
3001	HEA140	S235JR	2	3429.7	87.06	174.11	5.45
3003	HEA140	S235JR	1	3322.0	83.96	83.96	2.64
BL-3000	BL20x140x133	S235JR	6	140.0	2.92	17.51	0.29
BL-3001	BL15x167x160	S235JR	2	166.5	3.24	6.48	0.13
Gesamt:						**343.92**	**10.64**

POZYCJA: R-1
SZTUK: 6

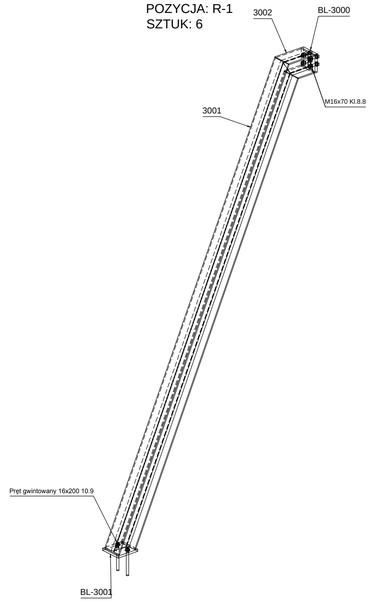

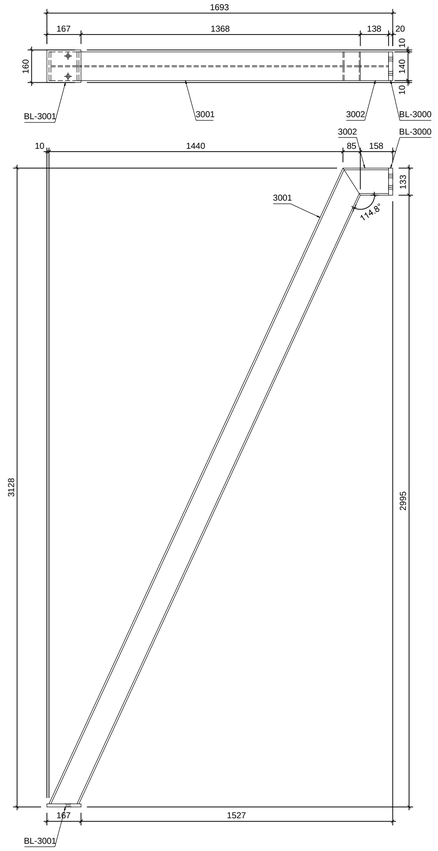

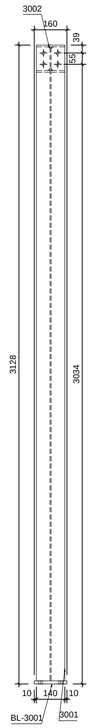

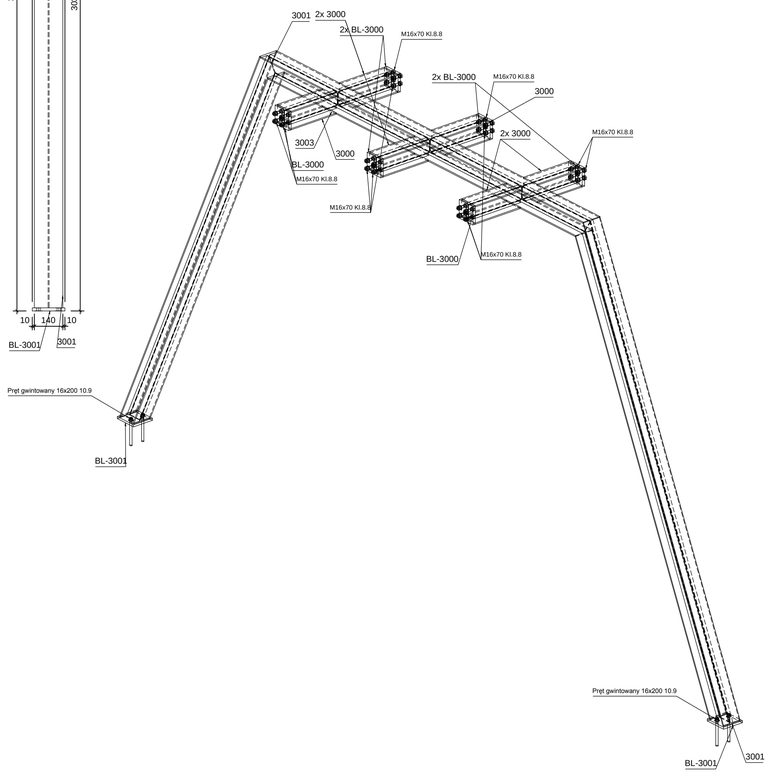

POZYCJA: R-2
SZTUK: 3

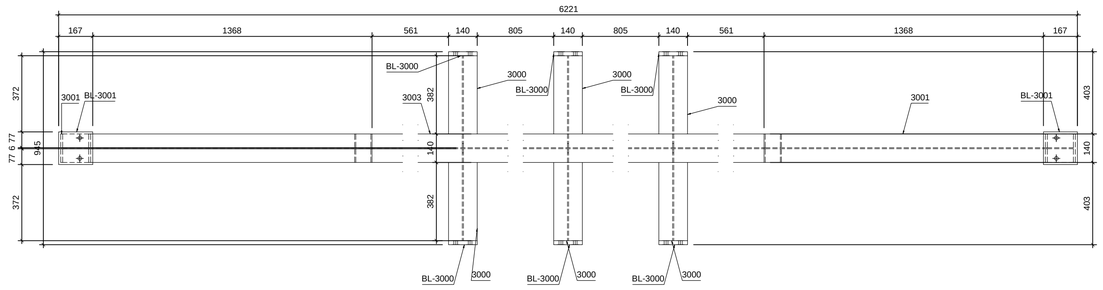

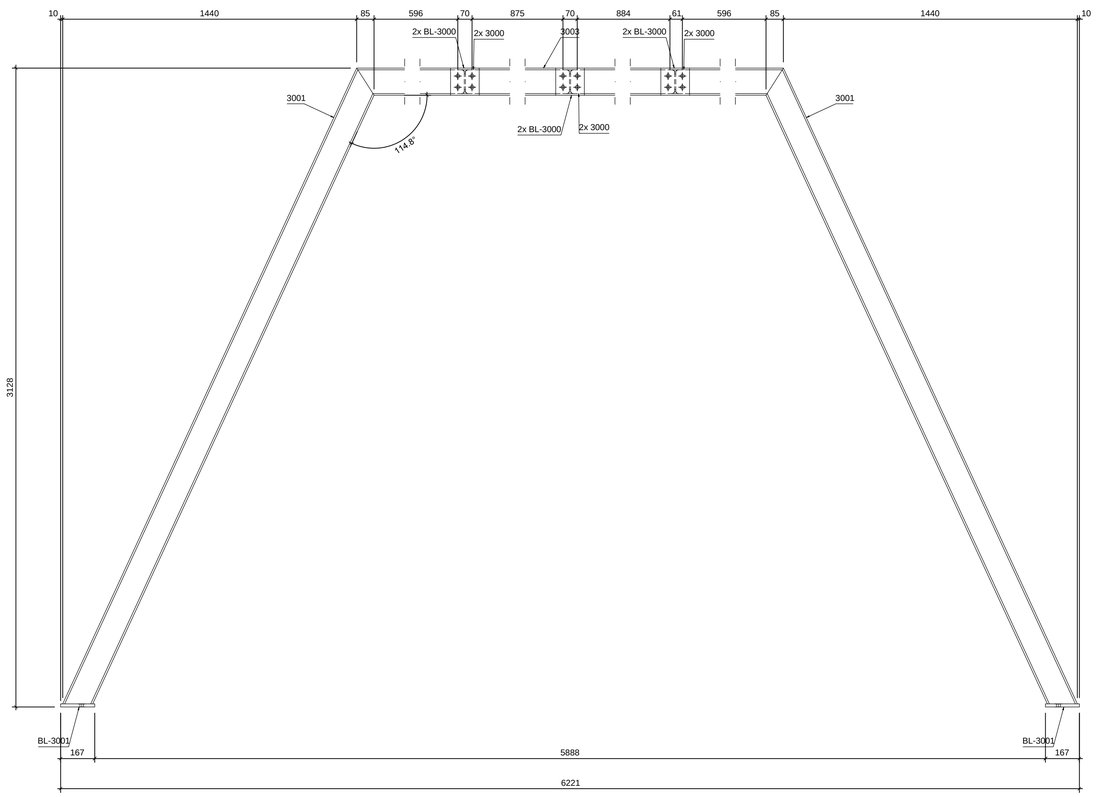

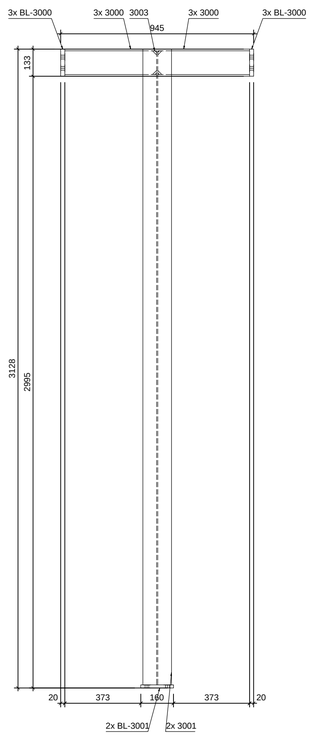

Uwagi:

1. WSZYSTKIE WYMIARY SPRAWDZIĆ NA BUDOWIE
2. DŁUGOŚĆ OPARCIA BELEK STALOWYCH NA ŚCIANACH MIN. 25cm.
3. W MIEJSCU OPARCIA BELEK NA ISTNIEJĄCYCH ŚCIANACH MUROWANYCH NALEŻY WYKONAĆ PODUSZKI LUB WIEŃCE ŻELBETOWE GRUBOŚCI MIN. 25CM. ZBROJENIE 2#12 GÓRĄ I DOŁEM. NALEŻY JE ZAKOTWIĆ W ISTNIEJĄCEJ KONSTRUKCJI PRZEZ WKLEJENIE PRĘTÓW ZBROJENIOWYCH NA DŁUGOŚĆ MIN. 30CM.
4. KLASA WYKONANIA KONSTRUKCJI STALOWEJ wg PN-B 06200 - 2.
5. SPOINY WYKONAĆ NA CAŁEJ DŁUGOŚCI DOSTĘPNYCH STYKÓW.
6. NIEOZNACZONE SPOINY WYKONAĆ JAKO DWUSTRONNE PACHWINOWE, A JEŻELI TO NIEMOŻLIWE TO JAKO CZOŁOWE NA PEŁEN PRZETOP.
   SPOINY PACHIWNOWE DWUSTRONNE WYKONAĆ O GRUBOŚCI a=0,7t; t- grubość cieńszego z łączonych elementów.
7. SPAWANIE PÓŁAUTOMATYCZNE:
   S235JR - DRUT SPAWALNICZY SG2 wg DIN 8559 (G3Si wg EN 440)
8. GWINT ŚRUB KLASY 10.9 I NAKRĘTKA SMAROWANE PASTĄ MOLIBDENOWĄ MoS2.
9. MOMENTY DOKRĘCENIA ŚRUB:

M12-100Nm, - 10.9	M12- 80Nm, - 8.8
M16-240Nm, - 10.9	M16-200Nm, - 8.8
M20-480Nm, - 10.9	M20-440Nm, - 8.8
M24-840Nm, - 10.9	M24-680Nm, - 8.8

F I R M A "T U"
TEL. 034/31 - 48 - 126; 034/ 31 - 48 - 148
42 - 310 ŻARKI, UL. OFIAR KATYNIA 1

JEDNOSTKA PROJEKTOWA

Gmina KOCHANOWICE
ul. W O L N O Ś C I 5
42 - 713 KOCHANOWICE

INWESTOR

ADAPTACJA ZABYTKOWYCH ZABUDOWAŃ Z 1903 r. WOKÓŁ PAŁACU LUDWIKA VON BALLESTREMA - GORZELNIA, POŁOŻONYCH W KOCHCICACH
42-713 KOCHANOWICE, K O C H C I C E, ul. O G R O D O W A 5
jedn. ewid.: Kochanowice, obręb: Kochcice, działki ewid. nr 6/49; 6/55; 6/54.

TEMAT ZADANIA

PROJEKT BUDOWLANY REKONSTRUKCJI I RENOWACJI ISTNIEJACEGO BUDYNKU GORZELNI W KOCHCICACH
42-713 KOCHANOWICE, K O C H C I C E, ul. O G R O D O W A 5
jedn.ewid.: Kochanowice, obręb: Kochcice, działki ewid. nr 6/49; 6/55; 6/54

NAZWA OPRACOWANIA/ADRES

POZYCJE KONSTRUKCYJNE DACHU CZ.8

NAZWA RYSUNKU

mgr inż. Dariusz LUBERA		MAP/0454/PWBKb/16	PROJEKTANT
mgr inż. Bożena SOBCZYK		MAZ/0464/POOK/11	SPRAWDZAJĄCY
	PODPIS	NR UPRAWNIEŃ	

K 28
NR RYSUNKU

KWIECIEŃ 2019
DATA

1 : 50
SKALA

PROJEKT WYKONAWCZY
FAZA

KONSTRUKCJA
BRANŻA

KONSTRUKCJA
BRANŻA

KONSTRUKCJA
BRANŻA

STROP NAD PARTEREM

1:50

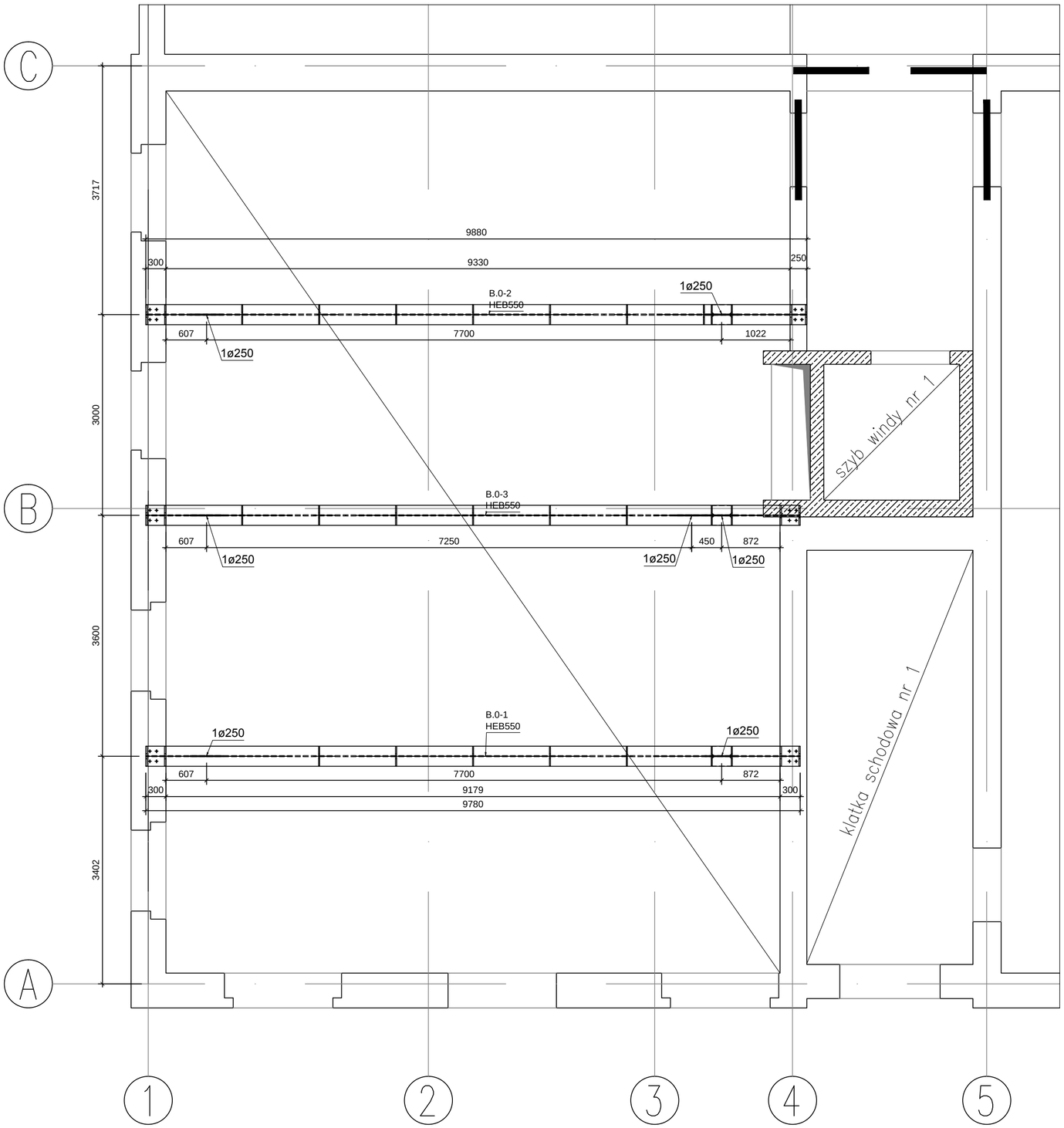

Uwagi:

1. WSZYSTKIE WYMIARY SPRAWDZIĆ NA BUDOWIE
2. DŁUGOŚĆ OPARCIA BELEK STALOWYCH NA ŚCIANACH MIN. 25cm.
3. W MIEJSCU OPARCIA BELEK NA ISTNIEJĄCYCH ŚCIANACH MUROWANYCH NALEŻY WYKONAĆ PODUSZKI LUB WIEŃCE ŻELBETOWE GRUBOŚCI MIN. 25CM. ZBROJENIE 2#12 GÓRĄ I DOŁEM. NALEŻY JE ZAKOTWIĆ W ISTNIEJĄCEJ KONSTRUKCJI PRZEZ WKLEJENIE PRĘTÓW ZBROJENIOWYCH NA DŁUGOŚĆ MIN. 30CM.
4. KLASA WYKONANIA KONSTRUKCJI STALOWEJ wg PN-B 06200 - 2.
5. SPOINY WYKONAĆ NA CAŁEJ DŁUGOŚCI DOSTĘPNYCH STYKÓW.
6. NIEOZNACZONE SPOINY WYKONAĆ JAKO DWUSTRONNE PACHWINOWE, A JEŻELI TO NIEMOŻLIWE TO JAKO CZOŁOWE NA PEŁEN PRZETOP.
   SPOINY PACHIWNOWE DWUSTRONNE WYKONAĆ O GRUBOŚCI a=0,7t; t- grubość cieńszego z łączonych elementów.
7. SPAWANIE PÓŁAUTOMATYCZNE:
   S235JR - DRUT SPAWALNICZY SG2 wg DIN 8559 (G3Si wg EN 440)
8. GWINT ŚRUB KLASY 10.9 I NAKRĘTKA SMAROWANE PASTĄ MOLIBDENOWĄ MoS2.
9. MOMENTY DOKRĘCENIA ŚRUB:

M12-100Nm, - 10.9	M12- 80Nm, - 8.8
M16-240Nm, - 10.9	M16-200Nm, - 8.8
M20-480Nm, - 10.9	M20-440Nm, - 8.8
M24-840Nm, - 10.9	M24-680Nm, - 8.8

10. WYMIARY MURÓW I ICH STAN TECHNICZNY W MIEJSCU OPARCIA SPRAWDZIĆ PRZED BUDOWĄ. ZWERYFIKOWAĆ PODANE DŁUGOŚCI ELEMENTÓW Z NATURY, PRZED PROJEKTEM WARSZTATOWYM I WYKONANIEM ELEMENTÓW

F I R M A " T U "
TEL. 034/31 – 48 – 126; 034/ 31 – 48 – 148
42 – 310 ŻARKI, UL. OFIAR KATYNIA 1

JEDNOSTKA PROJEKTOWA

Gmina KOCHANOWICE
ul. W O L N O Ś C I 5
42 – 713 KOCHANOWICE

INWESTOR

ADAPTACJA ZABYTKOWYCH ZABUDOWAŃ Z 1903 r. WOKÓŁ PAŁACU LUDWIKA VON BALLESTREMA - GORZELNIA, POŁOŻONYCH W KOCHCICACH
42–713 KOCHANOWICE, K O C H C I C E, ul. O G R O D O W A 5
jedn. ewid.: Kochanowice, obręb: Kochcice, działki ewid. nr 6/49; 6/55; 6/54.

TEMAT ZADANIA

PROJEKT BUDOWLANY REKONSTRUKCJI I RENOWACJI ISTNIEJACEGO BUDYNKU GORZELNI W KOCHCICACH
42–713 KOCHANOWICE, K O C H C I C E, ul.O G R O D O W A 5
jedn.ewid.: Kochanowice, obręb: Kochcice, działki ewid. nr 6/49; 6/55; 6/54

NAZWA OPRACOWANIA/ADRES

SCHEMAT STROPU NAD PARTEREM

NAZWA RYSUNKU

mgr inż. Dariusz LUBERA — MAP/0454/PWBKb/16
PROJEKTANT — PODPIS — NR UPRAWNIEŃ

mgr inż. Bożena SOBCZYK — MAZ/0464/POOK/11
SPRAWDZAJĄCY — PODPIS — NR UPRAWNIEŃ

K 29
NR RYSUNKU

KWIECIEŃ 2019
DATA

1 : 50
SKALA

PROJEKT WYKONAWCZY
FAZA

KONSTRUKCJA
BRANŻA

KONSTRUKCJA
BRANŻA

KONSTRUKCJA
BRANŻA

STROP NAD PIĘTREM
1:50

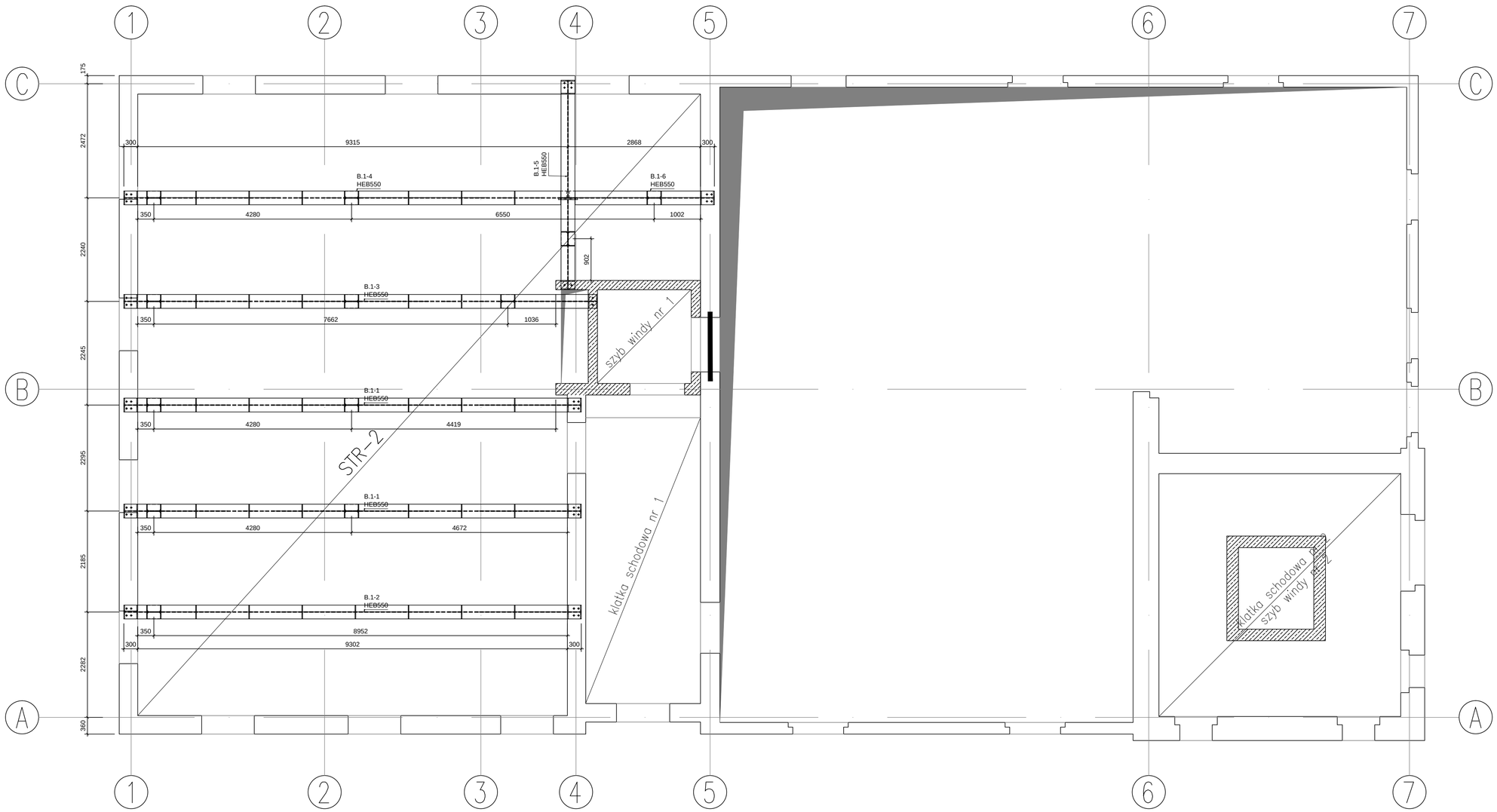

Uwagi:

1. WSZYSTKIE WYMIARY SPRAWDZIĆ NA BUDOWIE
2. DŁUGOŚĆ OPARCIA BELEK STALOWYCH NA ŚCIANACH MIN. 25cm.
3. W MIEJSCU OPARCIA BELEK NA ISTNIEJĄCYCH ŚCIANACH MUROWANYCH NALEŻY WYKONAĆ PODUSZKI LUB WIEŃCE ŻELBETOWE GRUBOŚCI MIN. 25CM. ZBROJENIE 2#12 GÓRĄ I DOŁEM. NALEŻY JE ZAKOTWIĆ W ISTNIEJĄCEJ KONSTRUKCJI PRZEZ WKLEJENIE PRĘTÓW ZBROJENIOWYCH NA DŁUGOŚĆ MIN. 30CM.
4. KLASA WYKONANIA KONSTRUKCJI STALOWEJ wg PN-B 06200 - 2.
5. SPOINY WYKONAĆ NA CAŁEJ DŁUGOŚCI DOSTĘPNYCH STYKÓW.
6. NIEOZNACZONE SPOINY WYKONAĆ JAKO DWUSTRONNE PACHWINOWE, A JEŻELI TO NIEMOŻLIWE TO JAKO CZOŁOWE NA PEŁEN PRZETOP.
   SPOINY PACHIWNOWE DWUSTRONNE WYKONAĆ O GRUBOŚCI a=0,7t; t- grubość cieńszego z łączonych elementów.
7. SPAWANIE PÓŁAUTOMATYCZNE:
   S235JR - DRUT SPAWALNICZY SG2 wg DIN 8559 (G3Si wg EN 440)
8. GWINT ŚRUB KLASY 10.9 I NAKRĘTKA SMAROWANE PASTĄ MOLIBDENOWĄ MoS2.
9. MOMENTY DOKRĘCENIA ŚRUB:

M12-100Nm, - 10.9	M12- 80Nm, - 8.8
M16-240Nm, - 10.9	M16-200Nm, - 8.8
M20-480Nm, - 10.9	M20-440Nm, - 8.8
M24-840Nm, - 10.9	M24-680Nm, - 8.8

10. WYMIARY MURÓW I ICH STAN TECHNICZNY W MIEJSCU OPARCIA SPRAWDZIĆ PRZED BUDOWĄ. ZWERYFIKOWAĆ PODANE DŁUGOŚCI ELEMENTÓW Z NATURY, PRZED PROJEKTEM WARSZTATOWYM I WYKONANIEM ELEMENTÓW

F I R M A "T U"
TEL. 034/31 – 48 – 126; 034/ 31 – 48 – 148
42 – 310 ŻARKI, UL. OFIAR KATYNIA 1
JEDNOSTKA PROJEKTOWA

Gmina KOCHANOWICE
ul. W O L N O Ś C I 5
42 – 713 KOCHANOWICE
INWESTOR

ADAPTACJA ZABYTKOWYCH ZABUDOWAŃ Z 1903 r. WOKÓŁ PAŁACU LUDWIKA VON BALLESTREMA - GORZELNIA POŁOŻONYCH W KOCHCICACH
42–713 KOCHANOWICE, K O C H C I C E, ul. O G R O D O W A 5
jedn. ewid.: Kochanowice, obręb: Kochcice, działki ewid. nr 6/49; 6/55; 6/54.
TEMAT ZADANIA

PROJEKT BUDOWLANY REKONSTRUKCJI I RENOWACJI ISTNIEJACEGO BUDYNKU GORZELNI W KOCHCICACH
42–713 KOCHANOWICE, K O C H C I C E, ul. O G R O D O W A 5
jedn.ewid.: Kochanowice, obręb: Kochcice, działki ewid. nr 6/49; 6/55; 6/54
NAZWA OPRACOWANIA/ADRES

SCHEMAT STROPU NAD PIĘTREM
NAZWA RYSUNKU

mgr inż. Dariusz LUBERA — MAP/0454/PWBKb/16
PROJEKTANT — PODPIS — NR UPRAWNIEŃ

mgr inż. Bożena SOBCZYK — MAZ/0464/POOK/11
SPRAWDZAJĄCY — PODPIS — NR UPRAWNIEŃ

K 30
NR RYSUNKU

KWIECIEŃ 2019
DATA

1 : 50
SKALA

PROJEKT WYKONAWCZY
FAZA

KONSTRUKCJA
BRANŻA

KONSTRUKCJA
BRANŻA

KONSTRUKCJA
BRANŻA

Pozycja	Przekrój	Material	Liczba	Długość (mm)	Masa elementu netto (kg)	Masa łączna netto (kg)	Powierzchnia (m²)
B.0-1	**szt: 1**						
4002	HEB550	S235JR	1	9780.0	1934.04	1934.04	21.71
BL-4000	BL15x490x140	S235JR	22	490.0	7.97	175.38	3.43
BL-4001	BL20x490x140	S235JR	8	490.0	10.63	85.03	1.30
BL-4002	BL15x285x140	S235JR	8	285.0	4.62	37.00	0.74
BL-4003	BL15x285x140	S235JR	12	285.0	4.28	51.42	1.11
Suma:						**2282.86**	**28.30**
B.0-2	**szt: 1**						
4001	HEB550	S235JR	1	9880.0	1953.94	1953.94	21.93
BL-4000	BL15x490x140	S235JR	22	490.0	7.97	175.38	3.43
BL-4001	BL20x490x140	S235JR	8	490.0	10.63	85.03	1.30
BL-4002	BL15x285x140	S235JR	8	285.0	4.62	37.00	0.74
BL-4003	BL15x285x140	S235JR	12	285.0	4.28	51.42	1.11
Suma:						**2302.76**	**28.52**
B.0-3	**szt: 1**						
4003	HEB550	S235JR	1	9780.0	1928.28	1928.28	21.71
BL-4000	BL15x490x140	S235JR	24	490.0	7.97	191.32	3.75
BL-4001	BL20x490x140	S235JR	8	490.0	10.63	85.03	1.30
BL-4002	BL15x285x140	S235JR	12	285.0	4.62	55.50	1.11
BL-4003	BL15x285x140	S235JR	16	285.0	4.28	68.56	1.48
BL-4004	BL15x140x135	S235JR	4	140.0	2.15	8.61	0.18
Suma:						**2337.29**	**29.53**

POZYCJA: B.0-1
SZTUK: 1

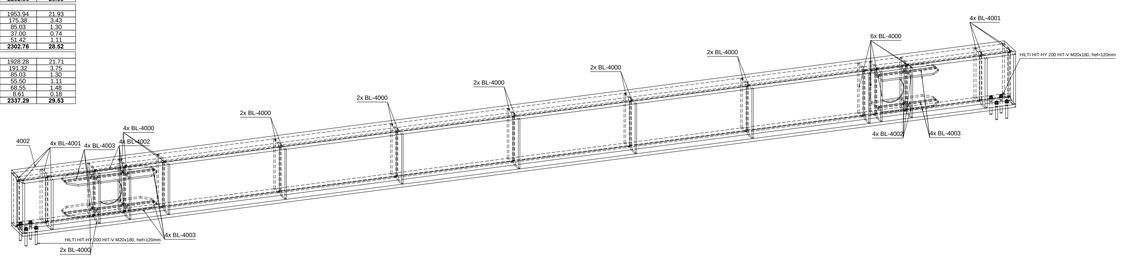

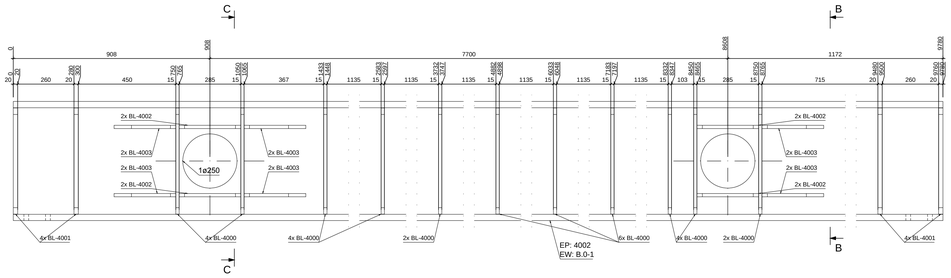

B - B

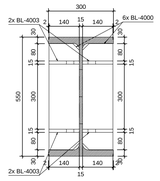

C - C

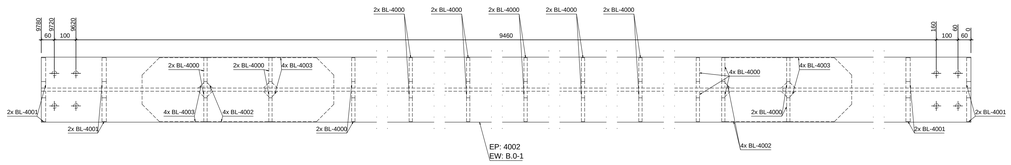

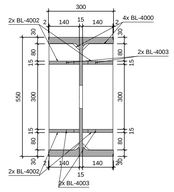

POZYCJA: B.0-2
SZTUK: 1

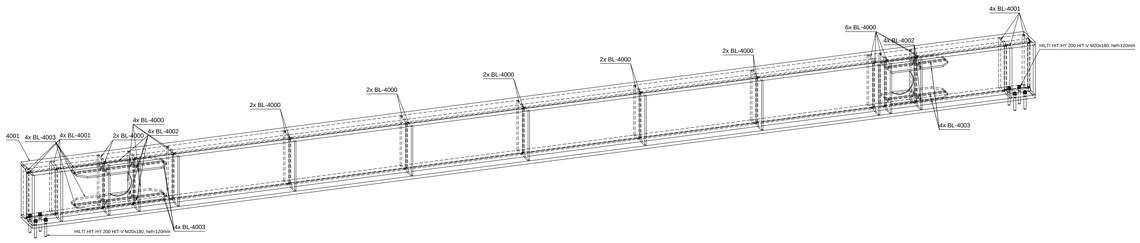

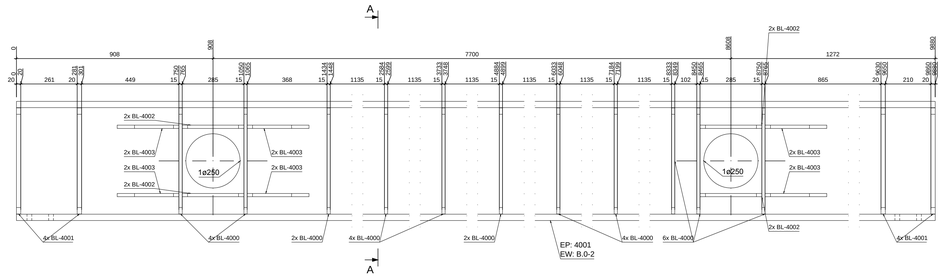

A - A

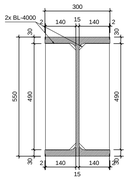

POZYCJA: B.0-3
SZTUK: 1

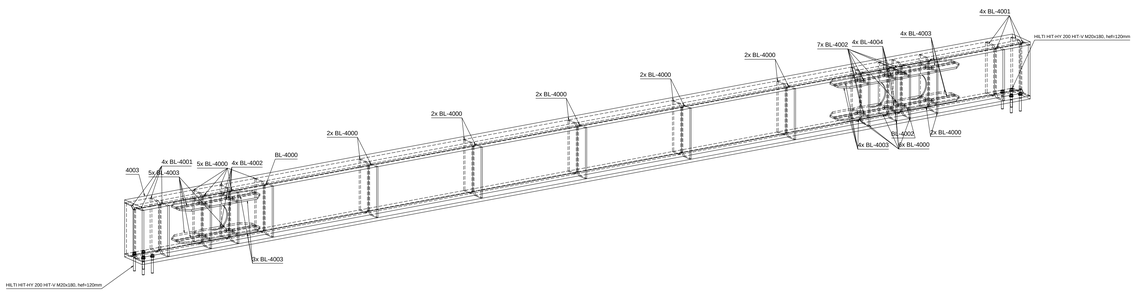

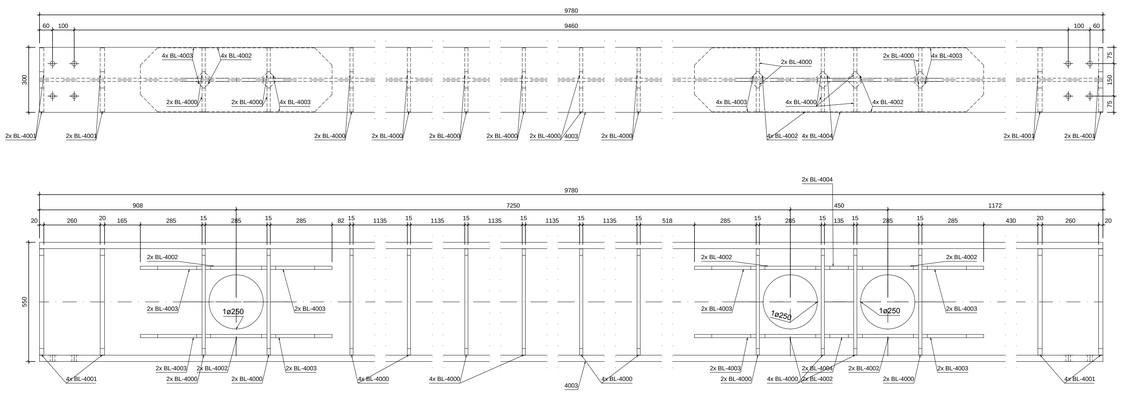

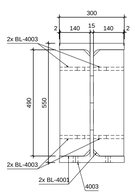

Uwagi:

1. WSZYSTKIE WYMIARY SPRAWDZIĆ NA BUDOWIE
2. DŁUGOŚĆ OPARCIA BELEK STALOWYCH NA ŚCIANACH MIN. 25cm.
3. W MIEJSCU OPARCIA BELEK NA ISTNIEJĄCYCH ŚCIANACH MUROWANYCH NALEŻY WYKONAĆ PODUSZKI LUB WIENCE ŻELBETOWE GRUBOŚCI MIN. 25CM. ZBROJENIE 2#12 GÓRĄ I DOŁEM. NALEŻY JE ZAKOTWIĆ W ISTNIEJĄCEJ KONSTRUKCJI PRZEZ WKLEJENIE PRĘTÓW ZBROJENIOWYCH NA DŁUGOŚĆ MIN. 30CM.
4. KLASA WYKONANIA KONSTRUKCJI STALOWEJ wg PN-B 06200 - 2.
5. SPOINY WYKONAĆ NA CAŁEJ DŁUGOŚCI DOSTĘPNYCH STYKÓW.
6. NIEOZNACZONE SPOINY WYKONAĆ JAKO DWUSTRONNE PACHWINOWE, A JEŻELI TO NIEMOŻLIWE TO JAKO CZOŁOWE NA PEŁEN PRZETOP.
   SPOINY PACHWINOWE DWUSTRONNE WYKONAĆ O GRUBOŚCI a=0,7t; t- grubość cieńszego z łączonych elementów.
7. SPAWANIE PÓŁAUTOMATYCZNE:
   S235JR - DRUT SPAWALNICZY SG2 wg DIN 8559 (G3Si wg EN 440)
8. GWINT ŚRUB KLASY 10.9 I NAKRĘTKA SMAROWANE PASTĄ MOLIBDENOWĄ MoS2.
9. MOMENTY DOKRĘCENIA ŚRUB:
   M12-100Nm, - 10.9 M12- 80Nm, - 8.8
   M16-240Nm, - 10.9 M16-200Nm, - 8.8
   M20-480Nm, - 10.9 M20-440Nm, - 8.8
   M24-840Nm, - 10.9 M24-680Nm, - 8.8
10. WYMIARY BELEK I MURÓW ORAZ ICH STAN TECHNICZNY W MIEJSCU OPARCIA SPRAWDZIĆ PRZED BUDOWĄ, ZWERYFIKOWAĆ PODANE DŁUGOŚCI ELEMENTÓW Z NATURY, PRZED PROJEKTEM WARSZTATOWYM I WYKONANIEM ELEMENTÓW

F I R M A " T U "
TEL. 034/31 - 48 - 126; 034/ 31 - 48 - 148
42 - 310 ŻARKI, UL. OFIAR KATYNIA 1

JEDNOSTKA PROJEKTOWA

Gmina KOCHANOWICE
ul. W O L N O Ś C I 5
42 - 713 KOCHANOWICE
INWESTOR

ADAPTACJA ZABYTKOWYCH ZABUDOWAŃ Z 1903 r. WOKÓŁ PAŁACU LUDWIKA VON BALLESTREMA - GORZELNIA, POŁOŻONYCH W KOCHCICACH
42-713 KOCHANOWICE, K O C H C I C E, ul. O G R O D O W A 5
jedn. ewid.: Kochanowice, obręb: Kochcice, działki ewid. nr 6/49;6/55;6/54
TEMAT ZADANIA

PROJEKT BUDOWLANY REKONSTRUKCJI I RENOWACJI ISTNIEJACEGO BUDYNKU GORZELNI W KOCHCICACH
42-713 KOCHANOWICE, K O C H C I C E, ul.O G R O D O W A 5
jedn.ewid.:Kochanowice, obręb:Kochcice, działki ewid. nr 6/49;6/55;6/54
NAZWA OPRACOWANIA/ADRES

ELEMENTY POZYCYJNE STROPÓW CZ.1
NAZWA RYSUNKU

mgr inż. Dariusz LUBERA MAP/0454/PWBKb/16
PROJEKTANT PODPIS NR UPRAWNIEŃ
mgr inż. Bożena SOBCZYK MAZ/0464/POOK/11
SPRAWDZAJĄCY PODPIS NR UPRAWNIEŃ

K 31
NR RYSUNKU

KWIECIEŃ 2019
DATA

1 : 50
SKALA

PROJEKT WYKONAWCZY
FAZA

KONSTRUKCJA
BRANŻA

KONSTRUKCJA
BRANŻA

KONSTRUKCJA
BRANŻA

Pozycja	Przekrój	Material	Liczba	Długość (mm)	Masa elementu netto (kg)	Masa łączna netto (kg)	Powierzchnia (m^2)
B.1-1 szt: 2							
4000	HE8550	S235JR	1	9903.0	1965.31	1965.31	21.98
BL-4000	BL15x490x140	S235JR	20	490.0	7.97	159.43	3.12
BL-4001	BL20x490x140	S235JR	8	490.0	10.63	85.03	1.30
BL-4002	BL15x285x140	S235JR	8	285.0	4.62	36.96	0.74
Suma:						**2246.73**	**27.15**
B.1-2 szt: 1							
4004	HE8550	S235JR	1	9903.0	1967.96	1967.96	21.98
BL-4000	BL15x490x140	S235JR	18	490.0	7.97	143.49	2.81
BL-4001	BL20x490x140	S235JR	8	490.0	10.63	85.03	1.30
BL-4002	BL15x285x140	S235JR	4	285.0	4.62	18.48	0.37
Suma:						**2214.96**	**26.46**
B.1-3 szt: 1							
4005	HE8550	S235JR	1	10253.0	2033.46	2033.46	22.76
BL-4000	BL15x490x140	S235JR	22	490.0	7.97	175.38	3.43
BL-4001	BL20x490x140	S235JR	8	490.0	10.63	85.03	1.30
BL-4002	BL15x285x140	S235JR	12	285.0	4.62	55.50	1.11
Suma:						**2349.37**	**28.61**

POZYCJA: B.1-3
SZTUK: 1

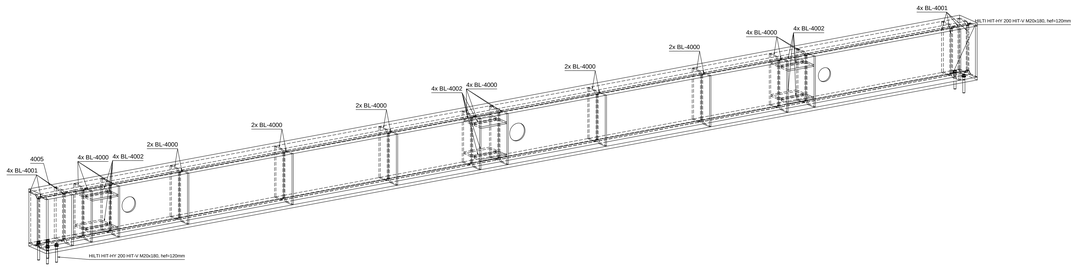

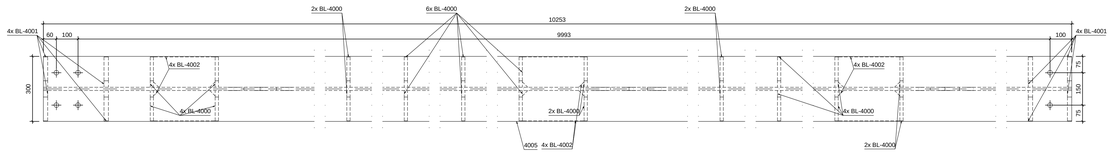

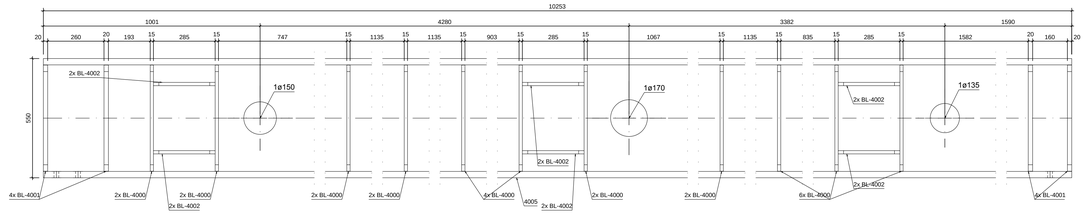

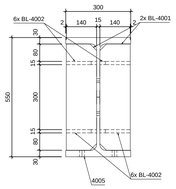

POZYCJA: B.1-2
SZTUK: 1

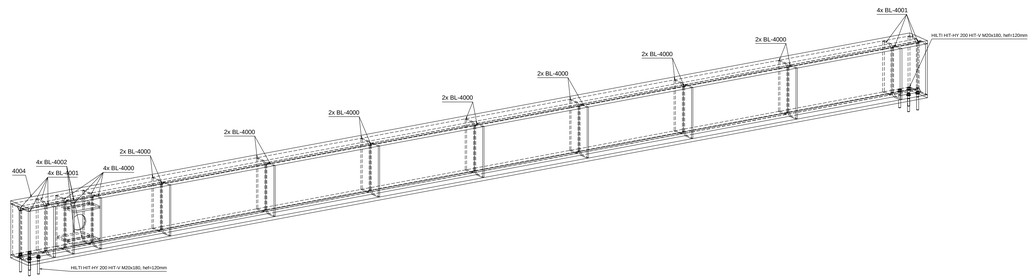

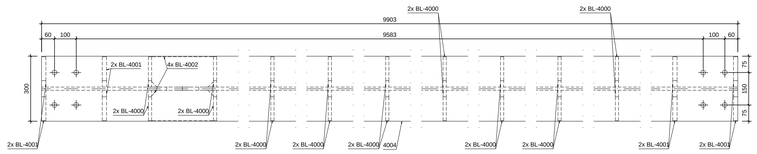

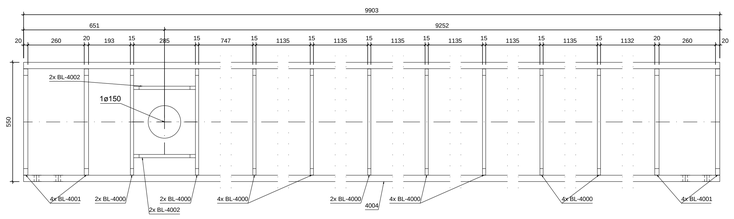

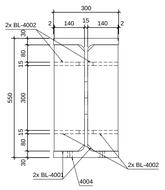

POZYCJA: B.1-1
SZTUK: 2

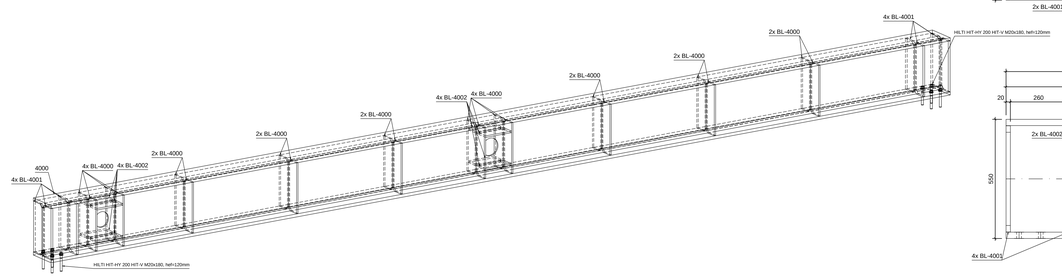

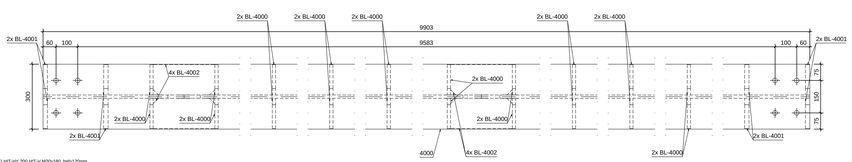

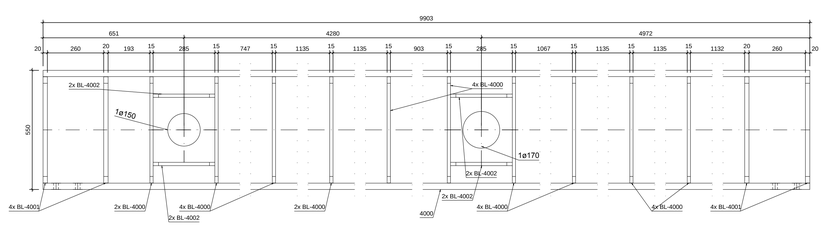

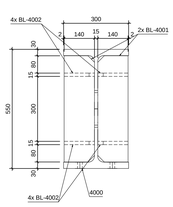

Uwagi:

1. WSZYSTKIE WYMIARY SPRAWDZIĆ NA BUDOWIE
2. DŁUGOŚĆ OPARCIA BELEK STALOWYCH NA ŚCIANACH MIN. 25cm,
3. W MIEJSCU OPARCIA BELEK NA ISTNIEJĄCYCH ŚCIANACH MUROWANYCH NALEŻY WYKONAĆ PODUSZKI LUB WIEŃCE ŻELBETOWE GRUBOŚCI MIN. 25CM. ZBROJENIE 2#12 GÓRĄ I DOŁEM. NALEŻY JE ZAKOTWIĆ W ISTNIEJĄCEJ KONSTRUKCJI PRZEZ WKLEJENIE PRĘTÓW ZBROJENIOWYCH NA DŁUGOŚĆ MIN. 30CM.
4. KLASA WYKONANIA KONSTRUKCJI STALOWEJ wg PN-B 06200 - 2.
5. SPOINY WYKONAĆ NA CAŁEJ DŁUGOŚCI DOSTĘPNYCH STYKÓW.
6. NIEOZNACZONE SPOINY WYKONAĆ JAKO DWUSTRONNE PACHWINOWE, A JEŻELI TO NIEMOŻLIWE TO JAKO CZOŁOWE NA PEŁEN PRZETOP.
   SPOINY PACHWINOWE DWUSTRONNE WYKONAĆ O GRUBOŚCI a=0,7t; t- grubość cieńszego z łączonych elementów.
7. SPAWANIE POŁAUTOMATYCZNE:
   S235JR - DRUT SPAWALNICZY SG2 wg DIN 8559 (G3Si wg EN 440)
8. GWINT ŚRUB KLASY 10.9 I NAKRĘTKA SMAROWANE PASTĄ MOLIBDENOWĄ MoS2.
9. MOMENTY DOKRĘCENIA ŚRUB:

M12-100Nm, - 10.9	M12- 80Nm, - 8.8
M16-240Nm, - 10.9	M16-200Nm, - 8.8
M20-480Nm, - 10.9	M20-440Nm, - 8.8
M24-840Nm, - 10.9	M24-680Nm, - 8.8

10. WYMIARY BELEK I MURÓW ORAZ ICH STAN TECHNICZNY W MIEJSCU OPARCIA SPRAWDZIĆ PRZED BUDOWĄ, ZWERYFIKOWAĆ PODANE DŁUGOŚCI ELEMENTÓW Z NATURY. PRZED PROJEKTEM WARSZTATOWYM I WYKONANIEM ELEMENTÓW

F I R M A "T U"
TEL. 034/31 - 48 - 126; 034/ 31 - 48 - 148
42 - 310 ZARKI, UL. OFIAR KATYNIA 1
JEDNOSTKA PROJEKTOWA

K 32
NR RYSUNKU

Gmina KOCHANOWICE
ul. W O L N O Ś C I 5
42 - 713 KOCHANOWICE
INWESTOR

KWIECIEŃ 2019
DATA

ADAPTACJA ZABYTKOWYCH ZABUDOWAŃ Z 1903 r. WOKÓŁ PAŁACU
LUDWIKA VON BALLESTREMA - GORZELNIA, POŁOŻONYCH W KOCHCICACH
42-713 KOCHANOWICE, K O C H C I C E, ul. O G R O D O W A 5
jedn. ewid.: Kochanowice, obręb:Kochcice,działki ewid. nr 6/49;6/55;6/54
TEMAT ZADANIA

1 : 50
SKALA

PROJEKT BUDOWLANY REKONSTRUKCJI I RENOWACJI ISTNIEJACEGO BUDYNKU GORZELNI W KOCHCICACH
42-713 KOCHANOWICE, K O C H C I C E, ul.O G R O D O W A 5
jedn.ewid.:Kochanowice, obręb:Kochcice, działki ewid. nr 6/49;6/55;6/54
NAZWA OPRACOWANIA/ADRES

PROJEKT WYKONAWCZY
FAZA

ELEMENTY POŻYCYJNE STROPÓW CZ.2
NAZWA RYSUNKU

KONSTRUKCJA
BRANŻA

mgr inż. Dariusz LUBERA MAP/0454/PWBKb/16
PROJEKTANT PODPIS NR UPRAWNIEŃ

KONSTRUKCJA
BRANŻA

mgr inż. Bożena SOBCZYK MAZ/0464/POOK/11
SPRAWDZAJĄCY PODPIS NR UPRAWNIEŃ

KONSTRUKCJA
BRANŻA

Pozycja	Przekrój	Materiał	Liczba	Długość (mm)	Masa elementu netto (kg)	Masa łączna netto (kg)	Powierzchnia (m²)
B.1-4	**szt: 1**						
4006	HE8050	S235JR	1	9587.0	1888.91	1888.91	21.28
BL-4000	BL15x490x140	S235JR	20	490.0	7.97	159.43	3.12
BL-4001	BL20x490x140	S235JR	4	490.0	10.63	42.52	0.65
BL-4002	BL15x285x140	S235JR	8	285.0	4.62	36.96	0.78
Suma:						**2127.86**	**25.80**
B.1-5	**szt: 1**						
4007	HE8050	S235JR	1	4534.0	900.09	900.09	10.07
BL-4000	BL15x490x140	S235JR	4	490.0	7.97	31.89	0.62
BL-4001	BL20x490x140	S235JR	8	490.0	10.63	85.03	1.37
BL-4005	BL15x285x140	S235JR	4	285.0	4.62	18.50	0.37
BL-4006	BL30x493x200	S235JR	2	492.0	21.09	42.18	0.48
Suma:						**1077.68**	**12.84**
B.1-6	**szt: 1**						
4008	HE8050	S235JR	1	3141.0	609.19	609.19	6.97
BL-4000	BL15x490x140	S235JR	4	490.0	7.97	31.89	0.62
BL-4001	BL20x490x140	S235JR	4	490.0	10.63	42.52	0.65
BL-4002	BL15x285x140	S235JR	4	285.0	4.62	18.50	0.37
Suma:						**702.09**	**8.62**

POZYCJA: B.1-6
SZTUK: 1

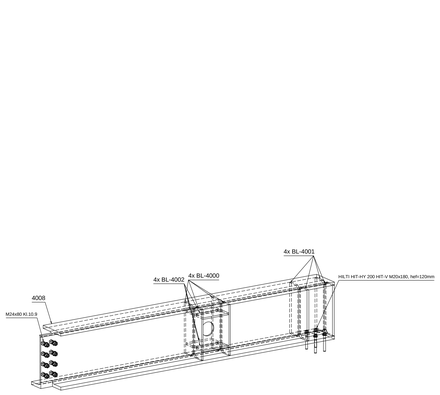

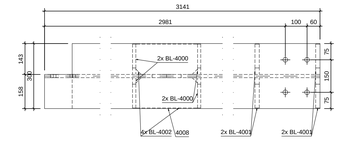

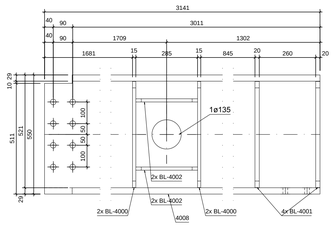

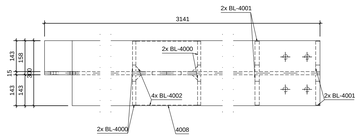

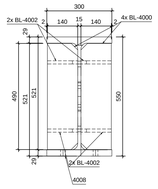

POZYCJA: B.1-5
SZTUK: 1

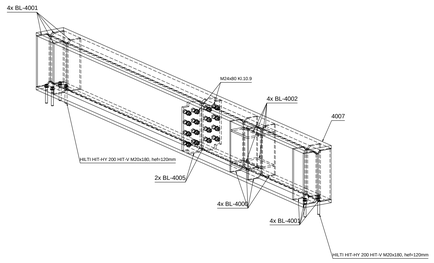

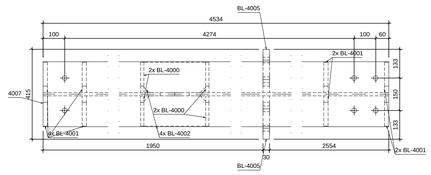

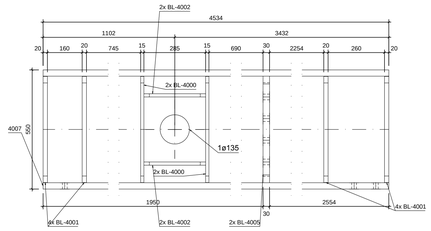

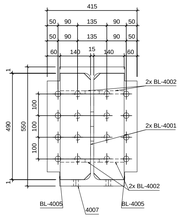

POZYCJA: B.1-4
SZTUK: 1

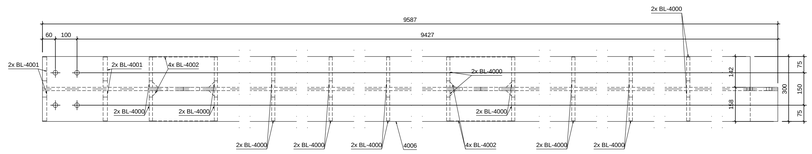

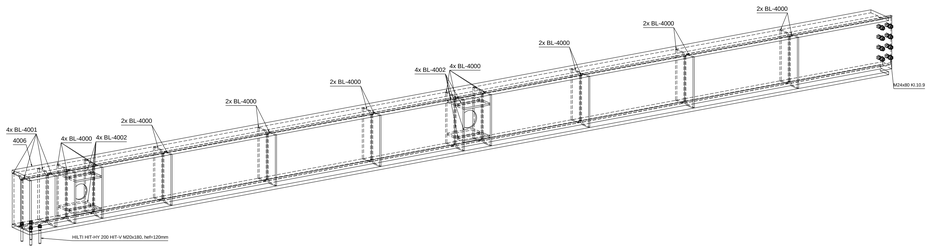

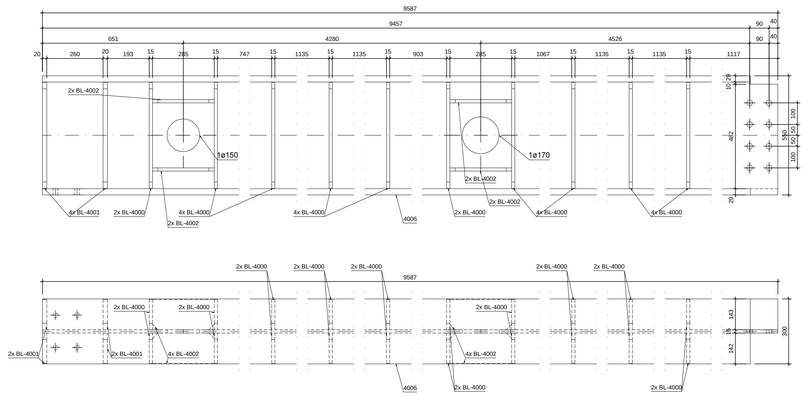

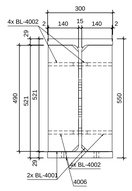

Uwagi:

1. WSZYSTKIE WYMIARY SPRAWDZIĆ NA BUDOWIE
2. DŁUGOŚĆ OPARCIA BELEK STALOWYCH NA ŚCIANACH MIN. 25cm,
3. W MIEJSCU OPARCIA BELEK NA ISTNIEJĄCYCH ŚCIANACH MUROWANYCH NALEŻY WYKONAĆ PODUSZKI LUB WIEŃCE ŻELBETOWE GRUBOŚCI MIN. 25CM. ZBROJENIE 2#12 GÓRĄ I DOŁEM. NALEŻY JE ZAKOTWIĆ W ISTNIEJĄCEJ KONSTRUKCJI PRZEZ WKLEJENIE PRĘTÓW ZBROJENIOWYCH NA DŁUGOŚĆ MIN. 30CM.
4. KLASA WYKONANIA KONSTRUKCJI STALOWEJ wg PN-B 06200 - 2.
5. SPOINY WYKONAĆ NA CAŁEJ DŁUGOŚCI DOSTĘPNYCH STYKÓW.
6. NIEOZNACZONE SPOINY WYKONAĆ JAKO DWUSTRONNE PACHWINOWE, A JEŻELI TO NIEMOŻLIWE TO JAKO CZOŁOWE NA PEŁEN PRZETOP.
   SPOINY PACHWINOWE DWUSTRONNE WYKONAĆ O GRUBOŚCI a=0,7t; t- grubość cieńszego z łączonych elementów.
7. SPAWANIE PÓŁAUTOMATYCZNE:
   S235JR - DRUT SPAWALNICZY SG2 wg DIN 8559 (G3Si wg EN 440)
8. GWINT ŚRUB KLASY 10.9 I NAKRĘTKA SMAROWANE PASTĄ MOLIBDENOWĄ MoS2.
9. MOMENTY DOKRĘCENIA ŚRUB:

M12-100Nm, - 10.9	M12- 80Nm, - 8.8
M16-240Nm, - 10.9	M16-200Nm, - 8.8
M20-480Nm, - 10.9	M20-440Nm, - 8.8
M24-840Nm, - 10.9	M24-680Nm, - 8.8

10. WYMIARY BELEK I MURÓW ORAZ ICH STAN TECHNICZNY W MIEJSCU OPARCIA SPRAWDZIĆ PRZED BUDOWĄ. ZWERYFIKOWAĆ PODANE DŁUGOŚCI ELEMENTÓW Z NATURY. PRZED PROJEKTEM WARSZTATOWYM I WYKONANIEM ELEMENTÓW

F I R M A "T U"
TEL. 034/31 - 48 - 126; 034/ 31 - 48 - 148
42 - 310 ŻARKI, UL. OFIAR KATYŃA 1
JEDNOSTKA PROJEKTOWA

Gmina KOCHANOWICE
ul. W O L N O Ś C I 5
42 - 713 KOCHANOWICE
INWESTOR

ADAPTACJA ZABYTKOWYCH ZABUDOWAŃ Z 1903 r. WOKÓŁ PAŁACU LUDWIKA VON BALLESTREMA - GORZELNIA, POŁOŻONYCH W KOCHCICACH
42-713 KOCHANOWICE, K O C H C I C E, ul. O G R O D O W A 5
jedn. ewid.: Kochanowice, obręb:Kochcice,działki ewid. nr 6/49;6/55;6/54.
TEMAT ZADANIA

PROJEKT BUDOWLANY REKONSTRUKCJI I RENOWACJI ISTNIEJACEGO BUDYNKU GORZELNI W KOCHCICACH
42-713 KOCHANOWICE, K O C H C I C E, ul.O G R O D O W A 5
jedn.ewid.:Kochanowice, obręb:Kochcice, działki ewid. nr 6/49;6/55;6/54
NAZWA OPRACOWANIA/ADRES

ELEMENTY POŻYCYJNE STROPÓW CZ.3
NAZWA RYSUNKU

mgr inż. Dariusz LUBERA		MAP/0454/PWBKb/16	
PROJEKTANT	PODPIS	NR UPRAWNIEŃ	BRANŻA
mgr inż. Bożena SOBCZYK		MAZ/0464/POOK/11	KONSTRUKCJA
SPRAWDZAJĄCY	PODPIS	NR UPRAWNIEŃ	BRANŻA

K 33
NR RYSUNKU

KWIECIEŃ 2019
DATA

1 : 50
SKALA

PROJEKT WYKONAWCZY
FAZA

KONSTRUKCJA
BRANŻA

Widok z góry
1:20

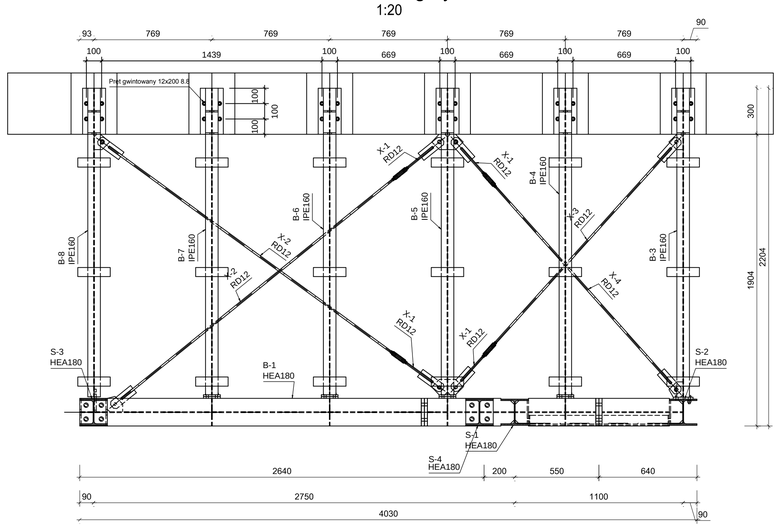

Widok z przodu
1:20

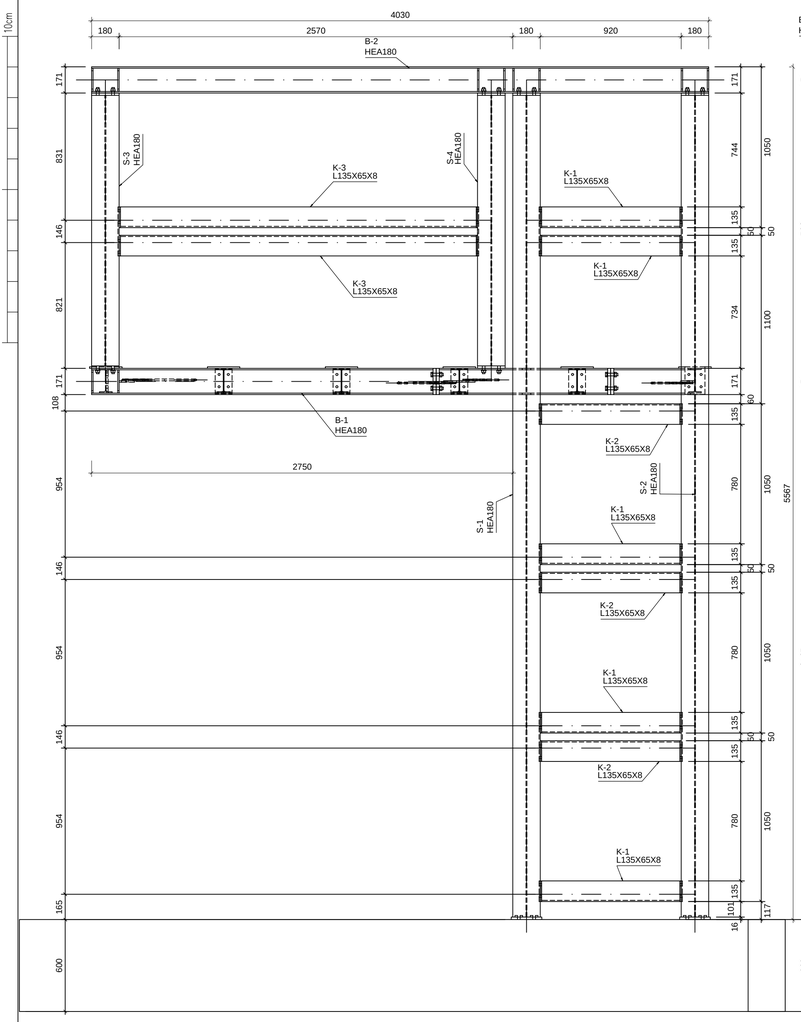

Widok z boku
1:20

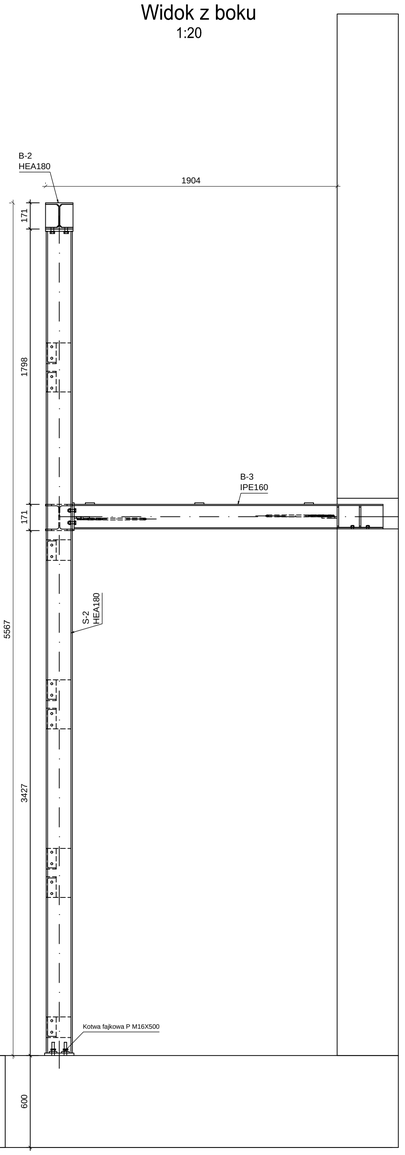

Widok 3D-2
1:25

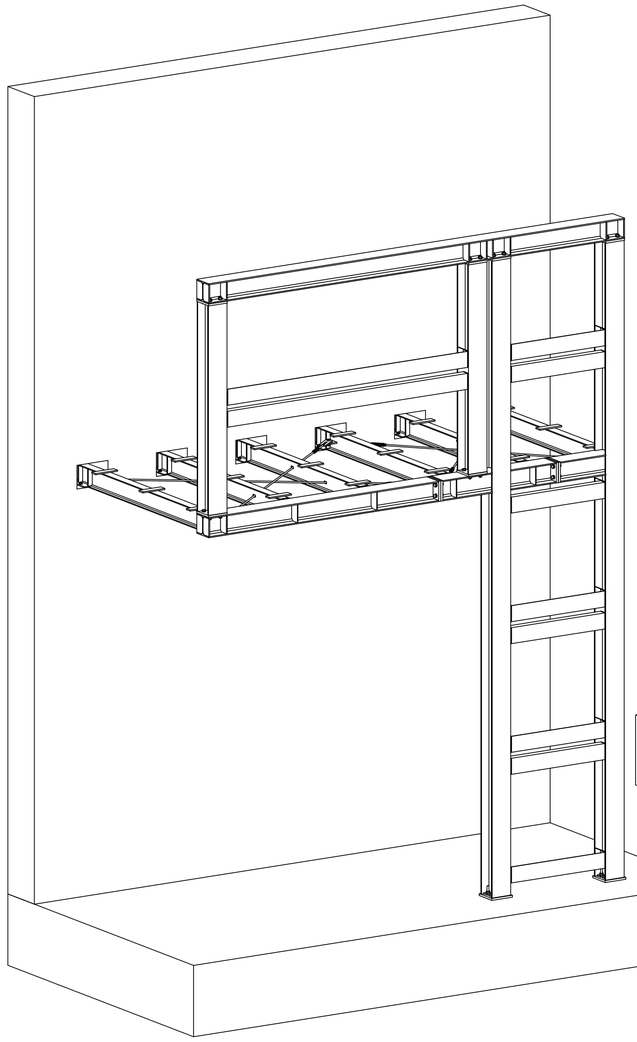

Widok 3D-1
1:25

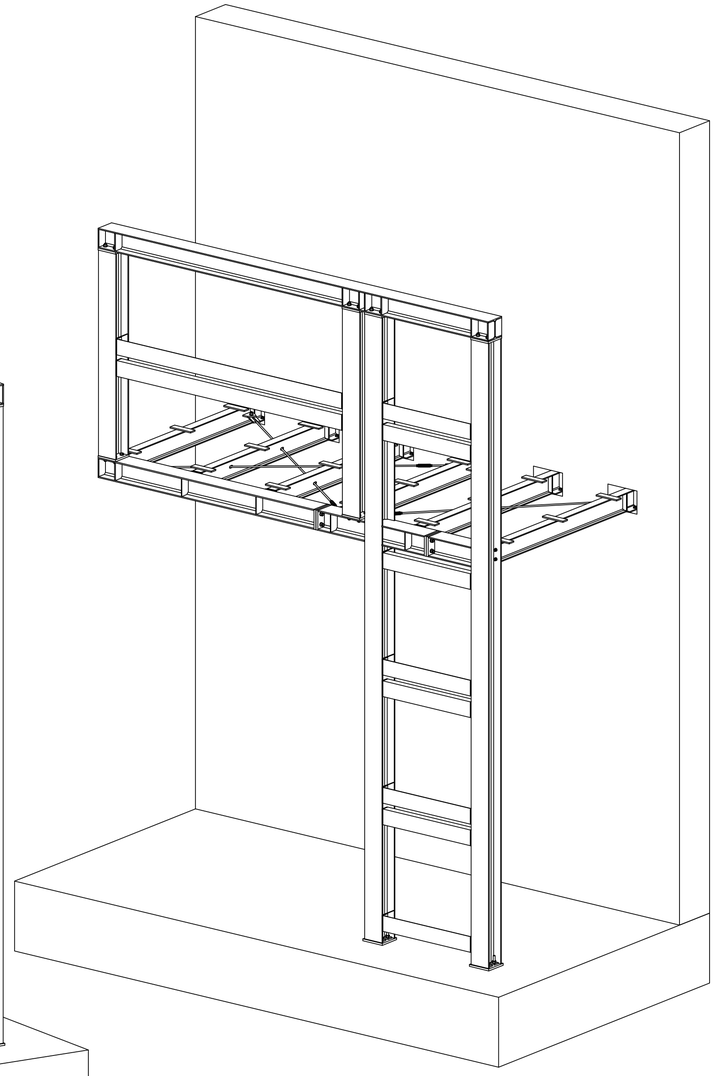

Uwagi:

1. WSZYSTKIE WYMIARY SPRAWDZIĆ NA BUDOWIE
2. PRZED ROZPOCZĘCIEM ROBÓT WYKONAĆ PROJEKT WARSZTATOWY I PROJEKT ORGANIZACJI ROBÓT, UWZGLĘDNIAJĄCY STATECZNOŚĆ I NOŚNOŚĆ BUDYNKU I WSZYSTKICH JEGO ELEMENTÓW NA KAŻDYM ETAPIE PRAC.
3. KLASA WYKONANIA KONSTRUKCJI STALOWEJ wg PN-B 06200 - 2.
4. SPOINY WYKONAĆ NA CAŁEJ DŁUGOŚCI DOSTĘPNYCH STYKÓW.
5. NIEOZNACZONE SPOINY WYKONAĆ JAKO DWUSTRONNE PACHWINOWE, A JEŻELI TO NIEMOŻLIWE TO JAKO CZOŁOWE NA PEŁEN PRZETOP.
   SPOINY PACHIWNOWE DWUSTRONNE WYKONAĆ O GRUBOŚCI a=0,7t; t- grubość cieńszego z łączonych elementów.
6. SPAWANIE PÓŁAUTOMATYCZNE:
   S235JR - DRUT SPAWALNICZY SG2 wg DIN 8559 (G3Si wg EN 440)
7. GWINT ŚRUB KLASY 10.9 I NAKRĘTKA SMAROWANE PASTĄ MOLIBDENOWĄ MoS2.
8. MOMENTY DOKRĘCENIA ŚRUB:

M12-100Nm, - 10.9	M12- 80Nm, - 8.8
M16-240Nm, - 10.9	M16-200Nm, - 8.8
M20-480Nm, - 10.9	M20-440Nm, - 8.8
M24-840Nm, - 10.9	M24-680Nm, - 8.8

9. WYMIARY BELEK I MURÓW ORAZ ICH STAN TECHNICZNY W MIEJSCU OPARCIA SPRAWDZIĆ PRZED BUDOWĄ. ZWERYFIKOWAĆ PODANE DŁUGOŚCI ELEMENTÓW Z NATURY, PRZED PROJEKTEM WARSZTATOWYM I WYKONANIEM ELEMENTÓW

F I R M A "T U"
TEL. 034/31 – 48 – 126; 034/ 31 – 48 – 148
42 – 310 ŻARKI, UL. OFIAR KATYNIA 1
JEDNOSTKA PROJEKTOWA

Gmina KOCHANOWICE
ul. W O L N O Ś C I 5
42 – 713 KOCHANOWICE
INWESTOR

ADAPTACJA ZABYTKOWYCH ZABUDOWAŃ Z 1903 r. WOKÓŁ PAŁACU LUDWIKA VON BALLESTREMA - GORZELNIA POŁOŻONYCH W KOCHCICACH
42–713 KOCHANOWICE, K O C H C I C E, ul. O G R O D O W A 5
jedn. ewid.: Kochanowice, obręb: Kochcice, działki ewid. nr 6/49; 6/55; 6/54.
TEMAT ZADANIA

PROJEKT BUDOWLANY REKONSTRUKCJI I RENOWACJI ISTNIEJACEGO BUDYNKU GORZELNI W KOCHCICACH
42–713 KOCHANOWICE, K O C H C I C E, ul. O G R O D O W A 5
jedn.ewid.: Kochanowice, obręb: Kochcice, działki ewid. nr 6/49; 6/55; 6/54
NAZWA OPRACOWANIA/ADRES

KONSTRUKCJA ZADASZENIA CZ.1
NAZWA RYSUNKU

mgr inż. Dariusz LUBERA — MAP/0454/PWBKb/16
PROJEKTANT — PODPIS — NR UPRAWNIEŃ

mgr inż. Bożena SOBCZYK — MAZ/0464/POOK/11
SPRAWDZAJĄCY — PODPIS — NR UPRAWNIEŃ

K 34
NR RYSUNKU

KWIECIEŃ 2019
DATA

1 : 20
SKALA

PROJEKT WYKONAWCZY
FAZA

KONSTRUKCJA
BRANŻA

KONSTRUKCJA
BRANŻA

KONSTRUKCJA
BRANŻA

Pozycja	Przekrój	Materiał	Liczba	Długość (mm)	Masa elementu netto (kg)	Masa łączna netto (kg)	Powierzchnia (m²)
B-1	**szt: 1**						
1005	HEA180	S235JR	1	2620.0	92.94	92.94	2.67
BL-1001	BL10x150x87	S235JR	4	150.0	0.96	3.83	0.17
BL-1004	BL8x152x87	S235JR	6	152.0	0.90	3.02	0.17
BL-1007	BL12x161x110	S235JR	3	161.0	1.62	4.85	0.13
BL-1009	BL25x180x112	S235JR	1	180.0	4.69	4.69	0.09
BL-1014	BL10x100x100	S235JR	1	100.0	0.63	0.63	0.05
BL-1018	BL12x152x147	S235JR	1	152.0	1.78	1.78	0.06
Suma:						**111.73**	**3.25**
B-2	**szt: 1**						
1004	HEA180	S235JR	1	4030.0	142.84	142.84	4.11
BL-1001	BL10x150x87	S235JR	12	150.0	0.96	11.48	0.17
Suma:						**154.32**	**4.48**
B-3	**szt: 1**						
1003	IPE160	S235JR	1	2016.9	30.35	30.35	1.26
BL-1000	BL10x143x39	S235JR	4	143.2	0.42	1.70	0.06
BL-1014	BL10x100x90	S235JR	1	100.0	0.48	0.48	0.02
BL-1015	BL10x100x90	S235JR	1	100.0	0.53	0.53	0.02
BL-1017	BL12x180x130	S235JR	1	180.0	2.15	2.15	0.05
BL-1018	BL8x300x150	S235JR	1	300.0	2.79	2.79	0.10
Suma:						**38.00**	**1.51**
B-4	**szt: 1**						
1013	IPE160	S235JR	1	2000.4	30.08	30.08	1.25
BL-1000	BL10x143x39	S235JR	4	143.2	0.42	1.70	0.06
BL-1005	BL8x300x150	S235JR	1	300.0	2.79	2.79	0.10
BL-1006	BL12x150x110	S235JR	1	150.0	1.50	1.50	0.04
Suma:						**36.07**	**1.44**
B-5	**szt: 1**						
1012	IPE160	S235JR	1	2000.4	30.15	30.15	1.25
BL-1000	BL10x143x39	S235JR	4	143.2	0.42	1.70	0.06
BL-1005	BL8x300x150	S235JR	1	300.0	2.79	2.79	0.10
BL-1006	BL12x150x110	S235JR	1	150.0	1.50	1.50	0.04
BL-1010	BL10x100x100	S235JR	2	100.0	0.56	1.12	0.05
BL-1011	BL10x100x100	S235JR	2	100.0	0.57	1.13	0.05
Suma:						**38.40**	**1.54**
B-6	**szt: 1**						
1011	IPE160	S235JR	1	2000.4	30.10	30.10	1.25
BL-1000	BL10x143x39	S235JR	4	143.2	0.42	1.70	0.06
BL-1005	BL8x300x150	S235JR	1	300.0	2.79	2.79	0.10
BL-1006	BL12x150x110	S235JR	1	150.0	1.50	1.50	0.04
Suma:						**36.09**	**1.44**
B-7	**szt: 1**						
1010	IPE160	S235JR	1	2000.4	30.10	30.10	1.25
BL-1000	BL10x143x39	S235JR	4	143.2	0.42	1.70	0.06
BL-1005	BL8x300x150	S235JR	1	300.0	2.79	2.79	0.10
BL-1006	BL12x150x110	S235JR	1	150.0	1.50	1.50	0.04
Suma:						**36.09**	**1.44**
B-8	**szt: 1**						
1009	IPE160	S235JR	1	2014.4	30.36	30.36	1.26
BL-1000	BL10x143x39	S235JR	4	143.2	0.42	1.70	0.06
BL-1005	BL8x300x150	S235JR	1	300.0	2.79	2.79	0.10
BL-1015	BL10x100x100	S235JR	1	100.0	0.54	0.54	0.05
Suma:						**35.39**	**1.43**
X-1	**szt: 4**						
1016	HE012	S235JR	1	250.0	0.22	0.22	0.01
BL-1002	BL10x180x60	S235JR	1	180.0	0.70	0.70	0.03
Suma:						**0.92**	**0.04**
X-2	**szt: 2**						
1014	HE012	S235JR	1	2313.1	2.05	2.05	0.09
BL-1002	BL10x180x60	S235JR	1	180.0	0.70	0.70	0.03
Suma:						**2.75**	**0.11**
X-3	**szt: 1**						
1017	HE012	S235JR	1	1745.5	1.55	1.55	0.07
BL-1002	BL10x180x60	S235JR	1	180.0	0.70	0.70	0.03
Suma:						**2.25**	**0.09**
X-4	**szt: 1**						
1016	HE012	S235JR	1	1757.7	1.56	1.56	0.07
BL-1002	BL10x180x60	S235JR	1	180.0	0.70	0.70	0.03
Suma:						**2.26**	**0.09**

POZYCJA: B-1
sztuk: 1
skala: 1:10

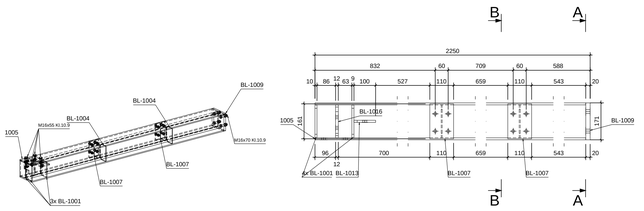

POZYCJA: B-2
sztuk: 1
skala: 1:10

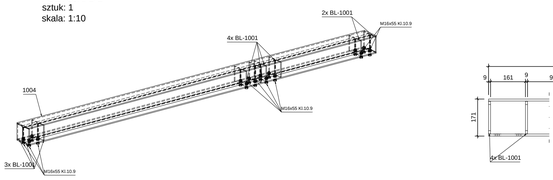

POZYCJA: B-3
sztuk: 1
akala: 1:10

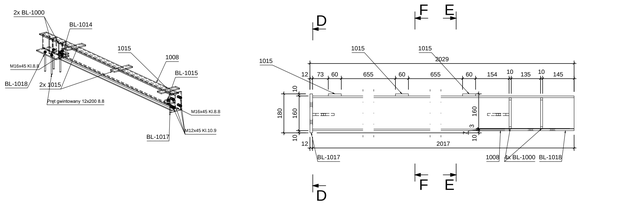

POZYCJA: B-4
sztuk: 1
skala: 1:10

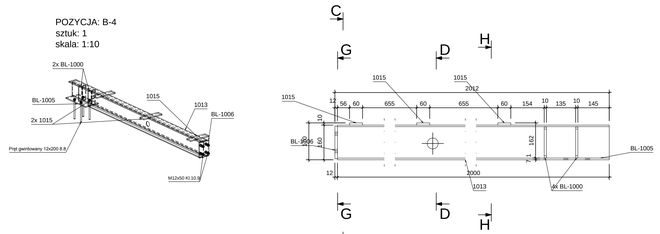

POZYCJA: B-5
sztuk: 1
skala: 1:10

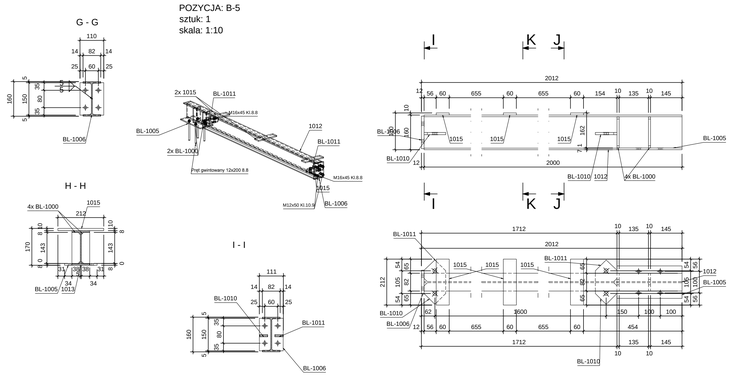

POZYCJA: B-6
sztuk: 1
skala: 1:10

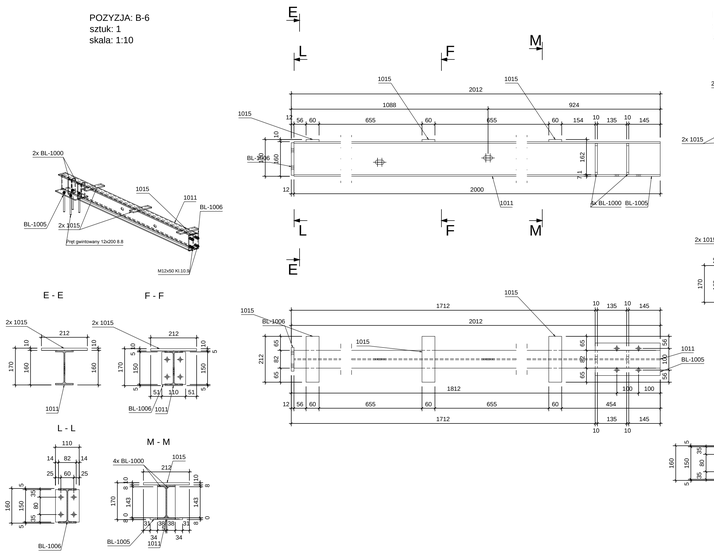

POZYCJA: B-7
sztuk: 1
skala: 1:10

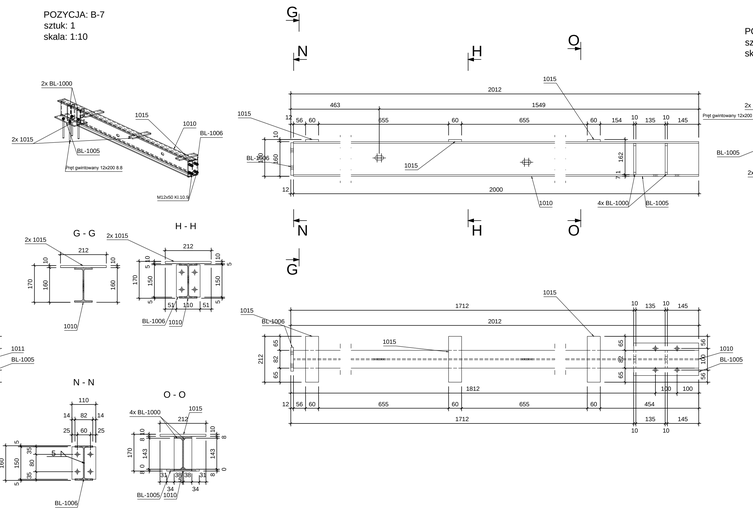

POZYCJA: B-8
sztuk: 1
skala: 1:10

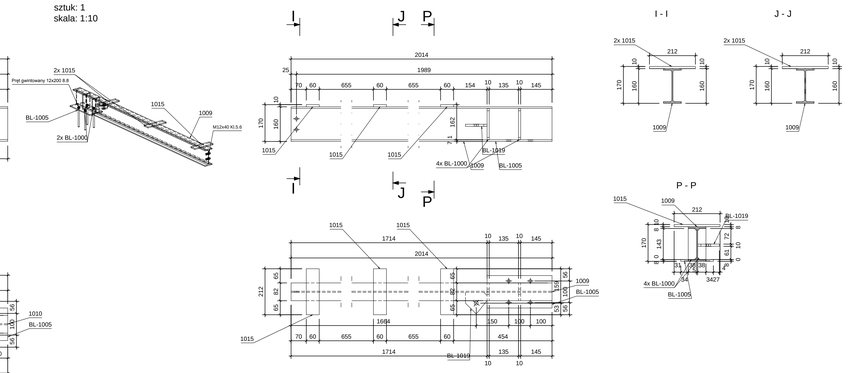

POZYCJA: X-1
sztuk: 4
skala: 1:10

POZYCJA: X-2
sztuk: 2
skala: 1:10

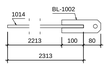

POZYCJA: X-3
sztuk: 1
skala: 1:10

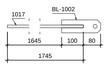

POZYCJA: X-4
sztuk: 1
skala: 1:10

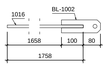

Uwagi:

1. WSZYSTKIE WYMIARY SPRAWDZIĆ NA BUDOWIE
2. PRZED ROZPOCZĘCIEM ROBÓT WYKONAĆ PROJEKT WARSZTATOWY I PROJEKT ORGANIZACJI ROBÓT, UWZGLĘDNIAJĄCY STATECZNOŚĆ I NOŚNOŚĆ BUDYNKU I WSZYSTKICH JEGO ELEMENTÓW NA KAŻDYM ETAPIE PRAC.
3. KLASA WYKONANIA KONSTRUKCJI STALOWEJ wg PN-B 06200 - 2.
4. SPOINY WYKONAĆ NA CAŁEJ DŁUGOŚCI DOSTĘPNYCH STYKÓW.
5. NIEOZNACZONE SPOINY WYKONAĆ JAKO DWUSTRONNE PACHWINOWE, A JEŻELI TO NIEMOŻLIWE TO JAKO CZOŁOWE NA PEŁEN PRZETOP.
   SPOINY PACHWINOWE DWUSTRONNE WYKONAĆ O GRUBOŚCI a=0.7t; t- grubość cieńszego z łączonych elementów.
6. SPAWANIE PÓŁAUTOMATYCZNE:
   S235JR - DRUT SPAWALNICZY SG2 wg DIN 8559 (G3Si wg EN 440)
7. GWINT ŚRUB KLASY 10.9 I NAKRĘTKA SMAROWANE PASTĄ MOLIBDENOWĄ MoS2.
8. MOMENTY DOKRĘCENIA ŚRUB:

M12-100Nm, - 10.9	M12- 80Nm, - 8.8
M16-240Nm, - 10.9	M16-200Nm, - 8.8
M20-480Nm, - 10.9	M20-440Nm, - 8.8
M24-840Nm, - 10.9	M24-680Nm, - 8.8

9. WYMIARY BELEK I MURÓW ORAZ ICH STAN TECHNICZNY W MIEJSCU OPARCIA SPRAWDZIĆ PRZED BUDOWĄ, ZWERYFIKOWAĆ PODANE DŁUGOŚCI ELEMENTÓW Z NATURY, PRZED PROJEKTEM WARSZTATOWYM I WYKONANIEM ELEMENTÓW

F I R M A "T U"
TEL. 034/31 - 48 - 126; 034/ 31 - 48 - 148
42 - 310 ŻARKI, UL. OFIAR KATYNIA 1

JEDNOSTKA PROJEKTOWA

Gmina KOCHANOWICE
ul. W O L N O Ś C I 5
42 - 713 KOCHANOWICE

INWESTOR

ADAPTACJA ZABYTKOWYCH ZABUDOWAŃ Z 1903 r. WOKÓŁ PAŁACU LUDWIKA VON BALLESTREMA - GORZELNIA, POŁOŻONYCH W KOCHCICACH
42-713 KOCHANOWICE, K O C H C I C E, ul. O G R O D O W A 5
jedn. ewid.: Kochanowice, obręb:Kochcice,działki ewid. nr 6/49;6/55;6/54

TEMAT ZADANIA

PROJEKT BUDOWLANY REKONSTRUKCJI I RENOWACJI ISTNIEJACEGO BUDYNKU GORZELNI W KOCHCICACH
42-713 KOCHANOWICE, K O C H C I C E, ul.O G R O D O W A 5
jedn.ewid.:Kochanowice, obręb:Kochcice, działki ewid. nr 6/49;6/55;6/54

NAZWA OPRACOWANIA/ADRES

KONSTRUKCJA ZADASZENIA CZ.2

NAZWA RYSUNKU

mgr inż. Dariusz LUBERA		MAP/0454/PWBKb/16	
PROJEKTANT	PODPIS	NR UPRAWNIEŃ	
mgr inż. Bożena SOBCZYK		MAZ/0464/POOK/11	
SPRAWDZAJĄCY	PODPIS	NR UPRAWNIEŃ	

K 35
NR RYSUNKU

KWIECIEŃ 2019
DATA

1 : 20
SKALA

PROJEKT WYKONAWCZY
FAZA

KONSTRUKCJA
BRANŻA

KONSTRUKCJA
BRANŻA

KONSTRUKCJA
BRANŻA

Pozycja	Przekrój	Materiał	Liczba	Długość (dlm)	Masa elementu netto (kg)	Masa łączna netto (kg)	Powierzchnia (m²)
S-1	**szt. 1**						
1003	HEA180	S235JR	1	527.0	18.25	18.25	0.54
1002	HEA180	S235JR	1	5364.5	190.44	190.44	5.47
1007	HEA180	S235JR	1	177.0	5.83	5.83	0.18
BL-1003	BLt=50x50	S235JR	4	50.0	0.18	0.71	0.03
BL-1004	BLt=152x87	S235JR	2	152.0	0.50	1.01	0.06
BL-1007	BLt=241x110	S235JR	1	181.0	1.62	1.62	0.04
BL-1008	BLt=16x180x180	S235JR	1	180.0	3.95	3.95	0.08
BL-1009	BLt=20x180x171	S235JR	2	180.0	4.69	9.38	0.15
BL-1012	BLt=16x200x191	S235JR	1	200.0	4.68	4.68	0.09
Suma:						**215.47**	**6.63**
S-2	**szt. 1**						
1001	HEA180	S235JR	1	527.0	18.25	18.25	0.54
1002	HEA180	S235JR	1	5364.5	190.39	190.39	5.47
BL-1003	BLt=50x50	S235JR	4	50.0	0.18	0.71	0.03
BL-1008	BLt=16x180x180	S235JR	1	180.0	3.95	3.95	0.08
BL-1009	BLt=20x180x171	S235JR	1	180.0	4.69	4.69	0.08
BL-1012	BLt=16x200x191	S235JR	1	200.0	4.68	4.68	0.09
Suma:						**222.69**	**6.28**
S-3	**szt. 1**						
1006	HEA180	S235JR	1	1766.0	62.69	62.69	1.80
BL-1008	BLt=16x180x180	S235JR	2	180.0	3.95	7.91	0.15
Suma:						**70.60**	**1.95**

Pozycja: S-1
Sztuk: 1
skala: 1:10

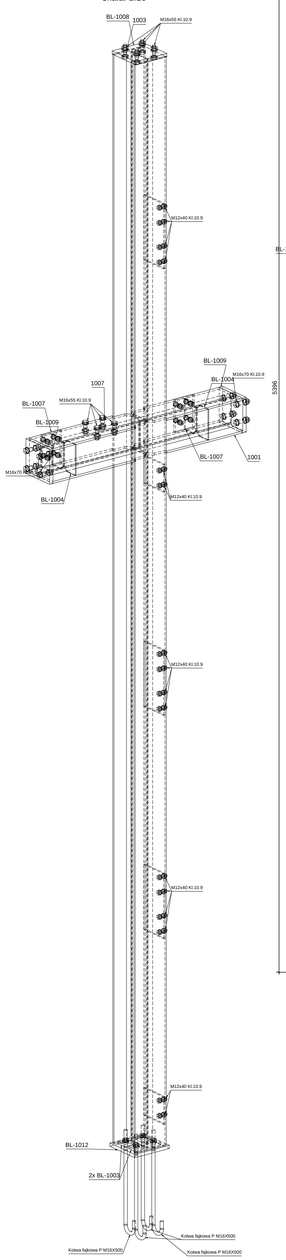

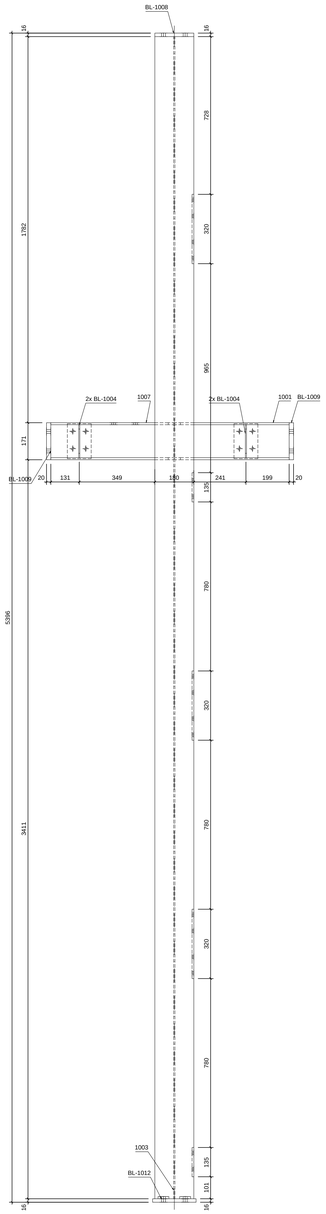

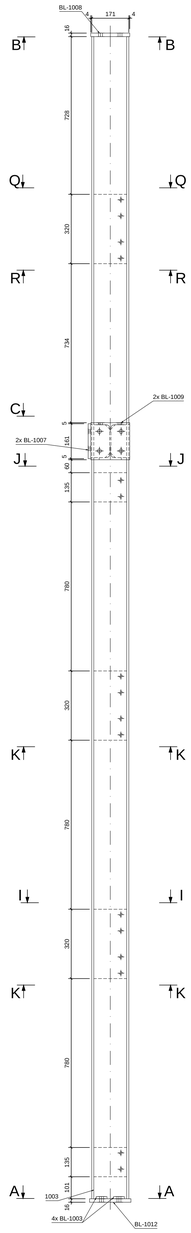

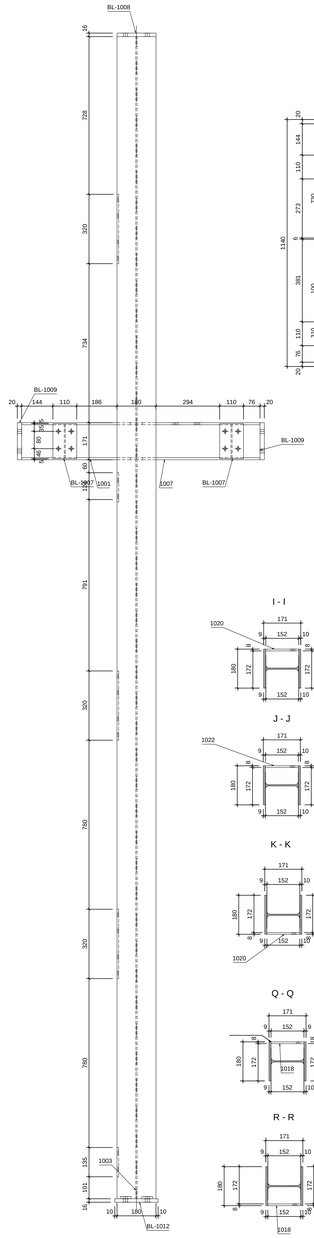

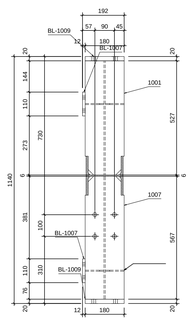

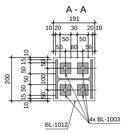

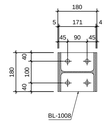

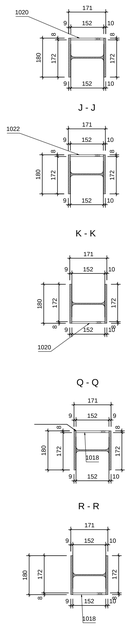

POZYCJA: S-2
Sztuk: 1
skala: 1:10

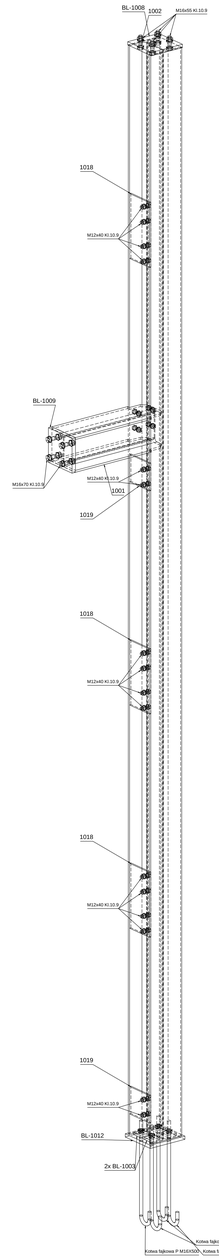

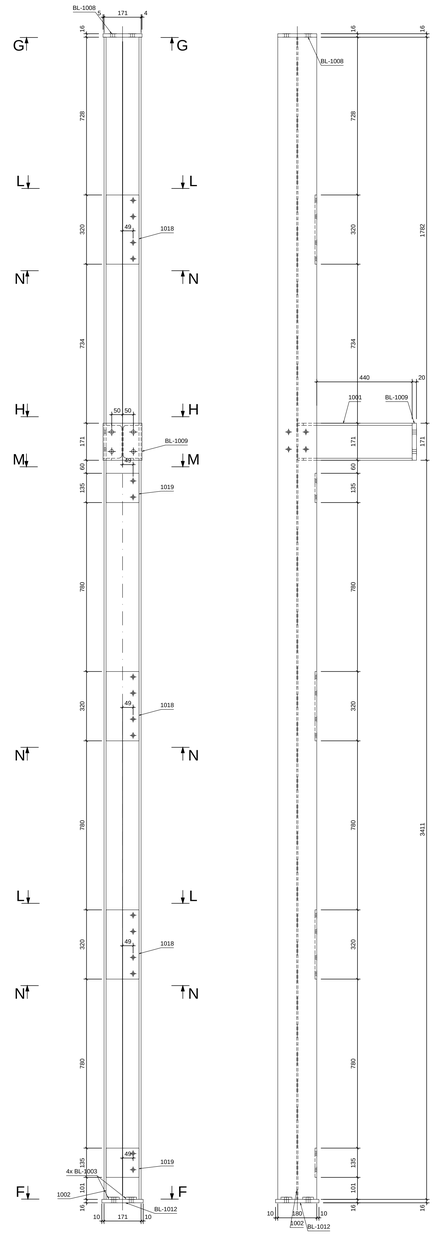

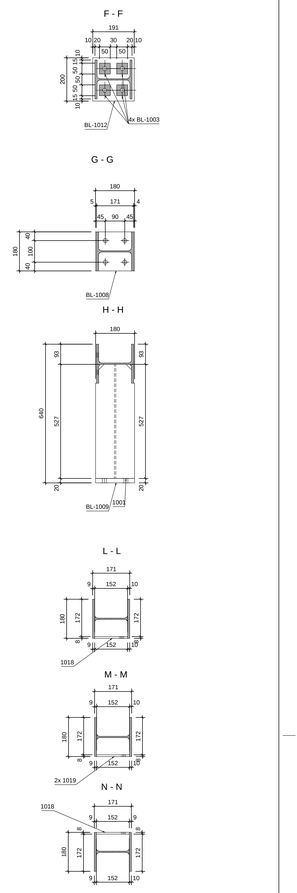

POZYCJA: S-3
Sztuk: 1
skala: 1:10

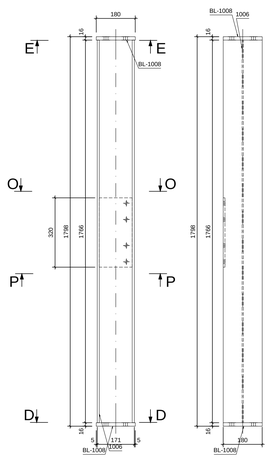

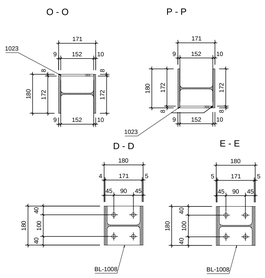

Uwagi:

1. WSZYSTKIE WYMIARY SPRAWDZIĆ NA BUDOWIE
2. PRZED ROZPOCZĘCIEM ROBÓT WYKONAĆ PROJEKT WARSZTATOWY I PROJEKT ORGANIZACJI ROBÓT, UWZGLĘDNIAJĄCY STATECZNOŚĆ I NOŚNOŚĆ BUDYNKU I WSZYSTKICH JEGO ELEMENTÓW NA KAŻDYM ETAPIE PRAC.
3. KLASA WYKONANIA KONSTRUKCJI STALOWEJ wg PN-B 06200 - 2.
4. SPOINY WYKONAĆ NA CAŁEJ DŁUGOŚCI DOSTĘPNYCH STYKÓW.
5. NIEOZNACZONE SPOINY WYKONAĆ JAKO DWUSTRONNE PACHWINOWE, A JEŻELI TO NIEMOŻLIWE TO JAKO CZOŁOWE NA PEŁEN PRZETOP.
   SPOINY PACHWINOWE DWUSTRONNE WYKONAĆ O GRUBOŚCI a=0,7t; t- grubość cieńszego z łączonych elementów.
6. SPAWANIE PÓŁAUTOMATYCZNE:
   S235JR - DRUT SPAWALNICZY SG2 wg DIN 8559 (G3Si wg EN 440)
7. GWINT ŚRUB KLASY 10.9 I NAKRĘTKA SMAROWANE PASTĄ MOLIBDENOWĄ MoS2.
8. MOMENTY DOKRĘCENIA ŚRUB:

M12-100Nm, - 10.9	M12- 80Nm, - 8.8
M16-240Nm, - 10.9	M16-200Nm, - 8.8
M20-480Nm, - 10.9	M20-440Nm, - 8.8
M24-840Nm, - 10.9	M24-680Nm, - 8.8

9. WYMIARY BELEK I MURÓW ORAZ ICH STAN TECHNICZNY W MIEJSCU OPARCIA SPRAWDZIĆ PRZED BUDOWĄ. ZWERYFIKOWAĆ PODANE DŁUGOŚCI ELEMENTÓW Z NATURY, PRZED PROJEKTEM WARSZTATOWYM I WYKONANIEM ELEMENTÓW

F I R M A "T U"
TEL. 034/31 - 48 - 126; 034/ 31 - 48 - 148
42 - 310 ŻARKI, UL. OFIAR KATYNIA 1

JEDNOSTKA PROJEKTOWA

Gmina KOCHANOWICE
ul. W O L N O Ś C I 5
42 - 713 KOCHANOWICE
INWESTOR

ADAPTACJA ZABYTKOWYCH ZABUDOWAŃ Z 1903 r. WOKÓŁ PAŁACU LUDWIKA VON BALLESTREMA - GORZELNIA, POŁOŻONYCH W KOCHCICACH
42-713 KOCHANOWICE, K O C H C I C E, ul. O G R O D O W A 5
jedn. ewid.: Kochanowice, obręb:Kochcice,działki ewid. nr 6/49;6/55;6/54
TEMAT ZADANIA

PROJEKT BUDOWLANY REKONSTRUKCJI I RENOWACJI ISTNIEJACEGO BUDYNKU GORZELNI W KOCHCICACH
42-713 KOCHANOWICE, K O C H C I C E, ul.O G R O D O W A 5
jedn.ewid.:Kochanowice, obręb:Kochcice, działki ewid. nr 6/49;6/55;6/54
NAZWA OPRACOWANIA/ADRES

KONSTRUKCJA ZADASZENIA CZ.3
NAZWA RYSUNKU

mgr inż. Dariusz LUBERA		MAP/0454/PWBKb/16
PROJEKTANT	PODPIS	NR UPRAWNIEŃ
mgr inż. Bożena SOBCZYK		MAZ/0464/POOK/11
SPRAWDZAJĄCY	PODPIS	NR UPRAWNIEŃ

K 36
NR RYSUNKU

KWIECIEŃ 2019
DATA

1 : 20
SKALA

PROJEKT WYKONAWCZY
FAZA

KONSTRUKCJA
BRANŻA

KONSTRUKCJA
BRANŻA

KONSTRUKCJA
BRANŻA

Pozycja	Przekrój	Materiał	Liczba	Długość (mm)	Masa elementu netto (kg)	Masa łączna netto (kg)	Powierzchnia (m²)
K-1	**szt: 5**						
1024	L135X65X8	S235JR	1	904.0	11.03	11.03	0.35
1026	BL8x135x65	S235JR	2	135.0	0.53	1.07	0.04
Suma:						**12.10**	**0.39**
K-2	**szt: 3**						
1024	L135X65X8	S235JR	1	904.0	11.03	11.03	0.35
1026	BL8x135x65	S235JR	1	135.0	0.53	0.53	0.02
1027	BL8x135x65	S235JR	1	135.0	0.53	0.53	0.02
Suma:						**12.10**	**0.39**
K-3	**szt: 2**						
1025	L135X65X8	S235JR	1	2324.0	28.35	28.35	0.91
1026	BL8x135x65	S235JR	2	135.0	0.53	1.07	0.04
Suma:						**29.42**	**0.95**
S-4	**szt: 1**						
1006	HEA180	S235JR	1	1766.0	62.69	62.69	1.80
1018	BL8x320x152	S235JR	1	320.0	3.02	3.02	0.10
BL-1008	BL16x180x180	S235JR	1	180.0	3.95	3.95	0.08
BL-1020	BL16x180x180	S235JR	1	180.0	3.95	3.95	0.08
Suma:						**73.62**	**2.06**

POZYCJA: K-1
Sztuk: 5
skala: 1:10

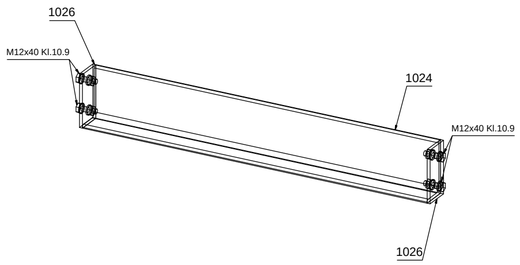

I - I

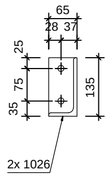

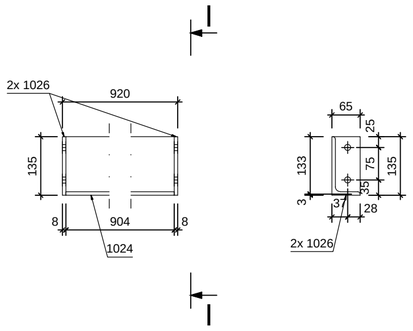

POZYCJA: K-2
Sztuk: 3
skala: 1:10

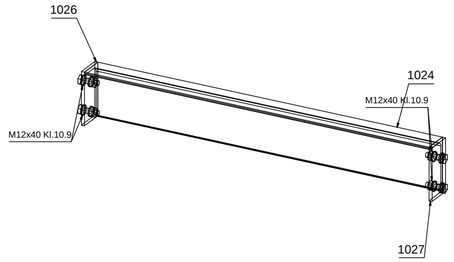

F - F

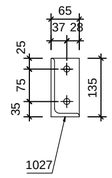

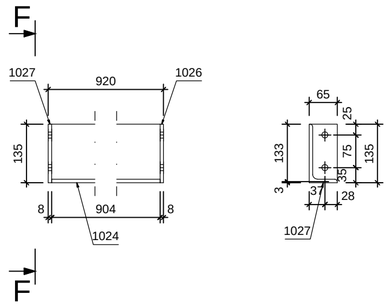

POZYCJA: S-4
Sztuk: 1
skala: 1:10

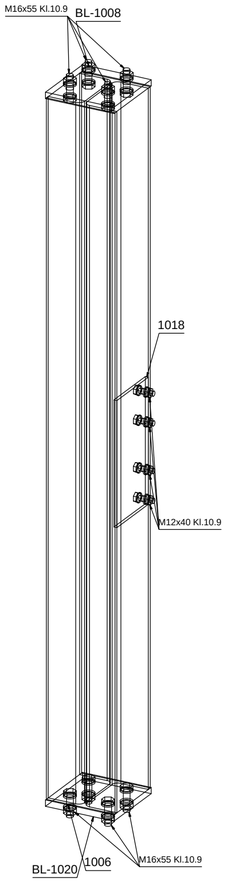

E - E

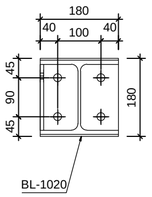

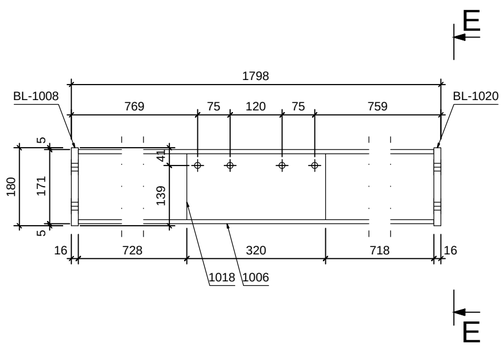

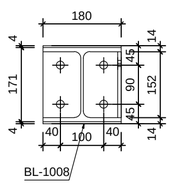

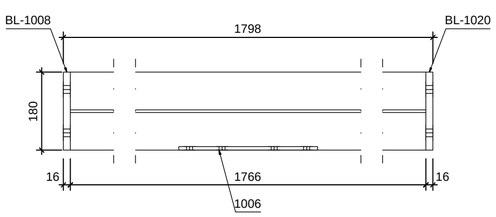

POZYCJA: K-3
Sztuk: 2
skala: 1:10

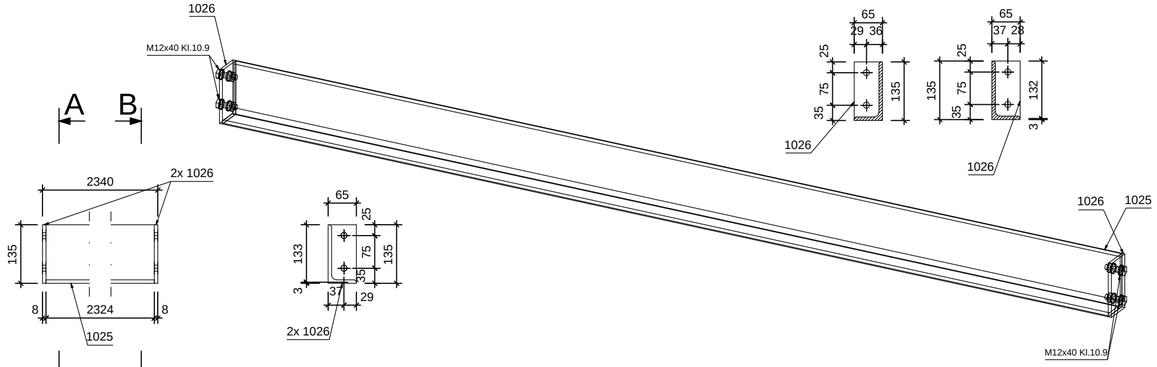

A - A

B - B

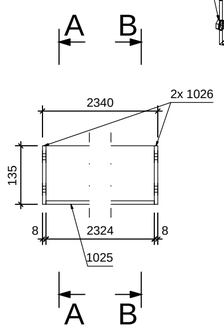

Uwagi:

1. WSZYSTKIE WYMIARY SPRAWDZIĆ NA BUDOWIE
2. PRZED ROZPOCZĘCIEM ROBÓT WYKONAĆ PROJEKT WARSZTATOWY I PROJEKT ORGANIZACJI ROBÓT, UWZGLĘDNIAJĄCY STATECZNOŚĆ I NOŚNOŚĆ BUDYNKU I WSZYSTKICH JEGO ELEMENTÓW NA KAŻDYM ETAPIE PRAC.
3. KLASA WYKONANIA KONSTRUKCJI STALOWEJ wg PN-B 06200 - 2.
4. SPOINY WYKONAĆ NA CAŁEJ DŁUGOŚCI DOSTĘPNYCH STYKÓW.
5. NIEOZNACZONE SPOINY WYKONAĆ JAKO DWUSTRONNE PACHWINOWE, A JEŻELI TO NIEMOŻLIWE TO JAKO CZOŁOWE NA PEŁEN PRZETOP.
   SPOINY PACHIWNOWE DWUSTRONNE WYKONAĆ O GRUBOŚCI a=0,7t; t- grubość cieńszego z łączonych elementów.
6. SPAWANIE PÓŁAUTOMATYCZNE:
   S235JR - DRUT SPAWALNICZY SG2 wg DIN 8559 (G3Si wg EN 440)
7. GWINT ŚRUB KLASY 10.9 I NAKRĘTKA SMAROWANE PASTĄ MOLIBDENOWĄ MoS2.
8. MOMENTY DOKRĘCENIA ŚRUB:
   M12-100Nm, - 10.9 M12- 80Nm, - 8.8
   M16-240Nm, - 10.9 M16-200Nm, - 8.8
   M20-480Nm, - 10.9 M20-440Nm, - 8.8
   M24-840Nm, - 10.9 M24-680Nm, - 8.8
9. WYMIARY BELEK I MURÓW ORAZ ICH STAN TECHNICZNY W MIEJSCU OPARCIA SPRAWDZIĆ PRZED BUDOWĄ. ZWERYFIKOWAĆ PODANE DŁUGOŚCI ELEMENTÓW Z NATURY, PRZED PROJEKTEM WARSZTATOWYM I WYKONANIEM ELEMENTÓW

F I R M A "T U"
TEL. 034/31 – 48 – 126; 034/ 31 – 48 – 148
42 – 310 ŻARKI, UL. OFIAR KATYNIA 1
JEDNOSTKA PROJEKTOWA

Gmina KOCHANOWICE
ul. W O L N O Ś C I 5
42 – 713 KOCHANOWICE
INWESTOR

ADAPTACJA ZABYTKOWYCH ZABUDOWAŃ Z 1903 r. WOKÓŁ PAŁACU LUDWIKA VON BALLESTREMA - GORZELNIĄ, POŁOŻONYCH W KOCHCICACH
42–713 KOCHANOWICE, K O C H C I C E, ul. O G R O D O W A 5
jedn. ewid.: Kochanowice, obręb: Kochcice, działki ewid. nr 6/49; 6/55; 6/54.
TEMAT ZADANIA

PROJEKT BUDOWLANY REKONSTRUKCJI I RENOWACJI ISTNIEJACEGO BUDYNKU GORZELNI W KOCHCICACH
42–713 KOCHANOWICE, K O C H C I C E, ul.O G R O D O W A 5
jedn.ewid.: Kochanowice, obręb: Kochcice, działki ewid. nr 6/49; 6/55; 6/54
NAZWA OPRACOWANIA/ADRES

KONSTRUKCJA ZADASZENIA CZ.4
NAZWA RYSUNKU

mgr inż. Dariusz LUBERA — MAP/0454/PWBKb/16
PROJEKTANT — PODPIS — NR UPRAWNIEŃ

mgr inż. Bożena SOBCZYK — MAZ/0464/POOK/11
SPRAWDZAJĄCY — PODPIS — NR UPRAWNIEŃ

K 37
NR RYSUNKU

KWIECIEŃ 2019
DATA

1 : 20
SKALA

PROJEKT WYKONAWCZY
FAZA

KONSTRUKCJA
BRANŻA

KONSTRUKCJA
BRANŻA

KONSTRUKCJA
BRANŻA

Beton	B25 (C20/25)
Stal	RB500W
Otulina dolna	c_{nom} =85 mm
Otulina boczna	c_{nom} =35 mm

2-2

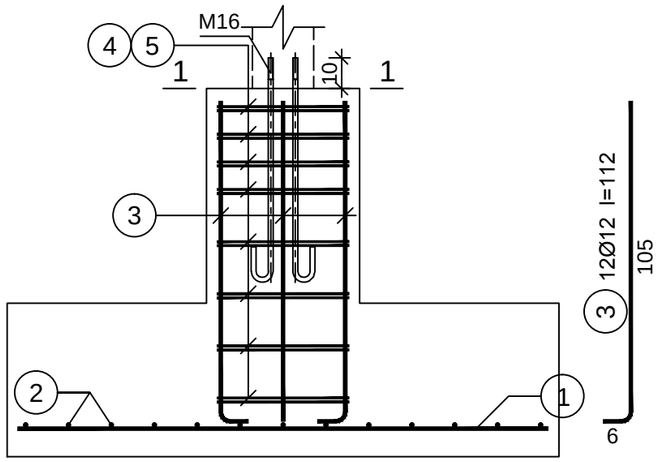

3-3

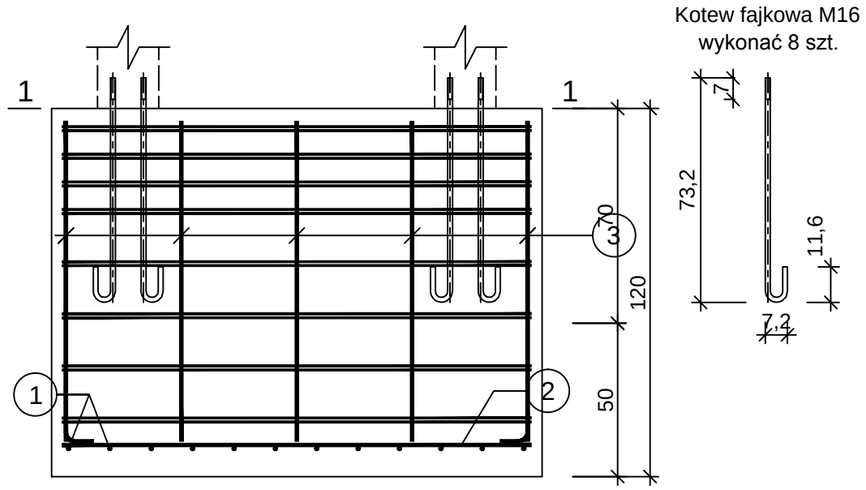

Wykaz zbrojenia

Nr pręta	Średnica [mm]	Długość [cm]	Liczba [szt.]	Długość całkowita [m] RB500W Ø6	Długość całkowita [m] RB500W Ø12
dla jednej stopy					
1	12	173	12		20,76
2	12	153	13		19,89
3	12	112	12		13,44
4	6	326	16	52,16	
5	6	99	8	7,92	
Długość całkowita wg średnic			[m]	60,1	54,1
Masa 1mb pręta			[kg/mb]	0,222	0,888
Masa prętów wg średnic			[kg]	13,3	48,0
Masa prętów wg gatunków stali			[kg]	13,3	48,0
Masa całkowita			[kg]	62	

1-1

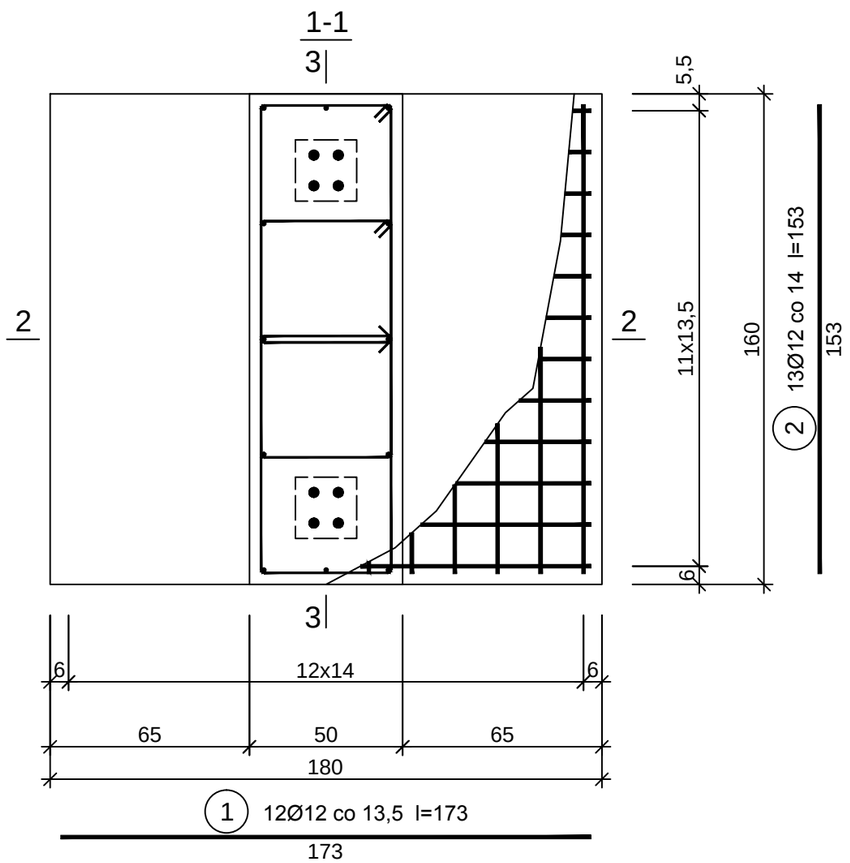

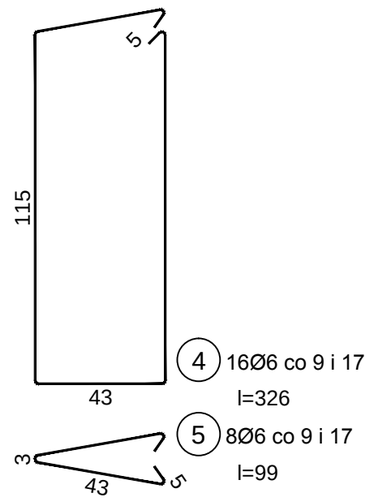

4 16Ø6 co 9 i 17
l=326

5 8Ø6 co 9 i 17
l=99

Uwagi:

1. WSZYSTKIE WYMIARY SPRAWDZIĆ NA BUDOWIE
2. PRZED ROZPOCZĘCIEM ROBÓT WYKONAĆ PROJEKT WARSZTATOWY I PROJEKT ORGANIZACJI ROBÓT, UWZGLĘDNIAJĄCY STATECZNOŚĆ I NOŚNOŚĆ BUDYNKU I WSZYSTKICH JEGO ELEMENTÓW NA KAŻDYM ETAPIE PRAC.
3. WYMIARY ELEMENTÓW ORAZ ICH STAN TECHNICZNY W MIEJSCU OPARCIA SPRAWDZIĆ PRZED BUDOWĄ. ZWERYFIKOWAĆ PODANE DŁUGOŚCI ELEMENTÓW Z NATURY, PRZED PROJEKTEM WARSZTATOWYM I WYKONANIEM ELEMENTÓW.
4. RYSUNEK ROZPATRYWAĆ ŁĄCZNIE Z RYSUNKAMI ARCHITEKTONICZNYMI ORAZ INNYCH BRANŻ, A TAKŻE POZOSTAŁYMI RYSUNKAMI KONSTRUKCYJNYMI.

F I R M A "T U"
TEL. 034/31 – 48 – 126; 034/ 31 – 48 – 148
42 – 310 ŻARKI, UL. OFIAR KATYNIA 1

JEDNOSTKA PROJEKTOWA

Gmina KOCHANOWICE
ul. W O L N O Ś C I 5
42 – 713 KOCHANOWICE

INWESTOR

ADAPTACJA ZABYTKOWYCH ZABUDOWAŃ Z 1903 r. WOKÓŁ PAŁACU
LUDWIKA VON BALLESTREMA - GORZELNIĄ POŁOŻONYCH W KOCHCICACH
42–713 KOCHANOWICE, K O C H C I C E, ul. O G R O D O W A 5
jedn. ewid.: Kochanowice, obręb: Kochcice, działki ewid. nr 6/49; 6/55; 6/54.

TEMAT ZADANIA

PROJEKT BUDOWLANY REKONSTRUKCJI I RENOWACJI ISTNIEJACEGO
BUDYNKU GORZELNI W KOCHCICACH
42–713 KOCHANOWICE, K O C H C I C E, ul.O G R O D O W A 5
jedn.ewid.: Kochanowice, obręb: Kochcice, działki ewid. nr 6/49; 6/55; 6/54

NAZWA OPRACOWANIA/ADRES

FUNDAMENT ZADASZENIA

NAZWA RYSUNKU

mgr inż. Dariusz LUBERA		MAP/0454/PWBKb/16
PROJEKTANT	PODPIS	NR UPRAWNIEŃ
mgr inż. Bożena SOBCZYK		MAZ/0464/POOK/11
SPRAWDZAJĄCY	PODPIS	NR UPRAWNIEŃ

K 38
NR RYSUNKU

KWIECIEŃ 2019
DATA

1 : 50
SKALA

PROJEKT WYKONAWCZY
FAZA

KONSTRUKCJA
BRANŻA

KONSTRUKCJA
BRANŻA

KONSTRUKCJA
BRANŻA

NADPROŻA STALOWE W POZIOMIE PIWNICY

Nadproże N–1.1, szt.4

skala 1:10 L=240cm

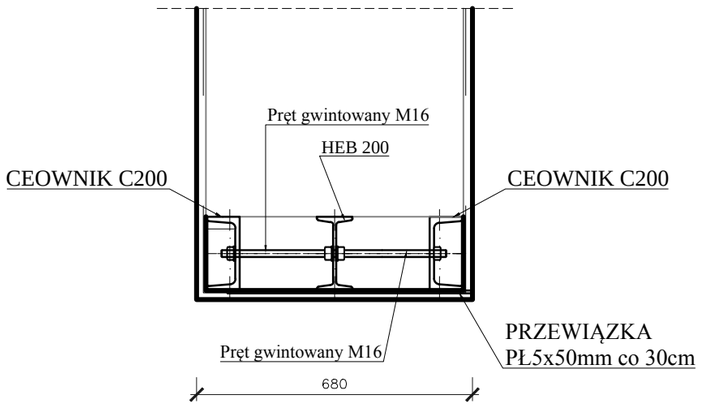

NADPROŻA STALOWE W POZIOMIE PARTERU

Nadproże N–2.1, szt.1

skala 1:10 L=300cm

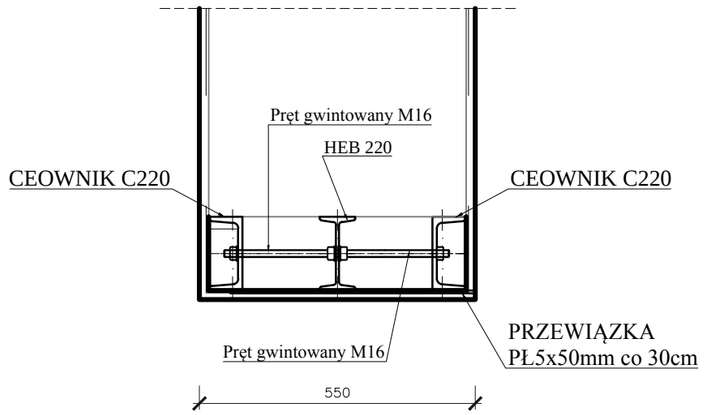

NADPROŻA STALOWE W POZIOMIE PIĘTRA

Nadproże N–3.1, szt.1

skala 1:10 L=170cm

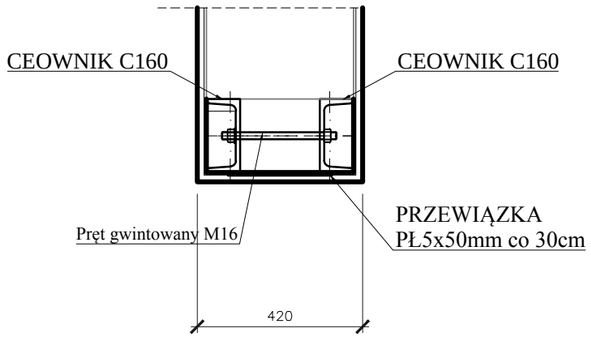

1. Nadproża wykonać zgodnie z opisem technicznym.
2. Głebokość oparcia nadproży 25 cm na poduszcze betonowej min.15cm.
3. Podana długość nadproży jest długością brutto, czyli razem z głębokością oparcia.

F I R M A "T U"
TEL. 034/31 - 48 - 126; 034/ 31 - 48 - 148
42 - 310 ŻARKI, UL. OFIAR KATYNIA 1

JEDNOSTKA PROJEKTOWA

Gmina KOCHANOWICE
ul. W O L N O Ś C I 5
42 – 713 KOCHANOWICE

INWESTOR

ADAPTACJA ZABYTKOWYCH ZABUDOWAŃ Z 1903 r. WOKÓŁ PAŁACU
LUDWIKA VON BALLESTREMA - GORZELNIĄ, POŁOŻONYCH W KOCHCICACH
42–713 KOCHANOWICE, K O C H C I C E, ul. O G R O D O W A 5
jedn. ewid.: Kochanowice, obręb: Kochcice, działki ewid. nr 6/49; 6/55; 6/54.

TEMAT ZADANIA

PROJEKT BUDOWLANY REKONSTRUKCJI I RENOWACJI ISTNIEJACEGO
BUDYNKU GORZELNI W KOCHCICACH
42–713 KOCHANOWICE, K O C H C I C E, ul.O G R O D O W A 5
jedn.ewid.: Kochanowice, obręb: Kochcice, działki ewid. nr 6/49; 6/55; 6/54

NAZWA OPRACOWANIA/ADRES

NADPROŻA STALOWE

NAZWA RYSUNKU

mgr inż. Dariusz LUBERA MAP/0454/PWBKb/16
PROJEKTANT PODPIS NR UPRAWNIEŃ

mgr inż. Bożena SOBCZYK MAZ/0464/POOK/11
SPRAWDZAJĄCY PODPIS NR UPRAWNIEŃ

K 39
NR RYSUNKU

KWIECIEŃ 2019
DATA

1 : 100
SKALA

PROJEKT WYKONAWCZY
FAZA

KONSTRUKCJA
BRANŻA

KONSTRUKCJA
BRANŻA

KONSTRUKCJA
BRANŻA

BELKI ŻELBETOWE W POZIOMIE PARTERU

B-2.1

Wykonać 1 szt.

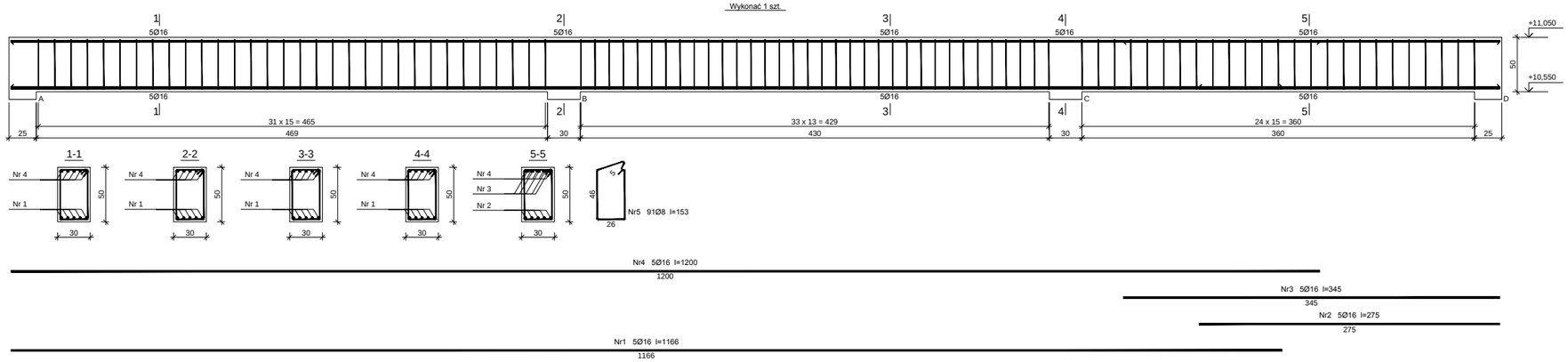

Beton	B30 (C25/30)
Stal	RB500W
	St3SX-b
Otulina	c_{nom} =20 mm

Wykaz zbrojenia

Nr pręta	Średnica [mm]	Długość [cm]	Liczba [szt.] prętów w 1 elemencie	elementów	całkowita prętów	Długość całkowita [m] St3SX-b Ø8	RB500W Ø16
B-2.1 - wykonać 1 szt.							
1	16	1166	5	1	5		58,30
2	16	275	5	1	5		13,75
3	16	345	5	1	5		17,25
4	16	1200	5	1	5		60,00
5	8	153	91	1	91	139,23	
Długość całkowita wg średnic [m]						139,3	149,3
Masa 1mb pręta [kg/mb]						0,395	1,578
Masa prętów wg średnic [kg]						55,0	235,6
Masa prętów wg gatunków stali [kg]						55,0	235,6
Masa całkowita [kg]						291	

B-2.2

Wykonać 1 szt.

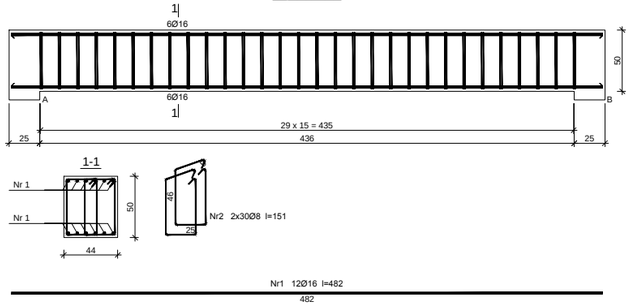

Beton	B30 (C25/30)
Stal	RB500W
	St3SX-b
Otulina	c_{nom} =20 mm

Wykaz zbrojenia

Nr pręta	Średnica [mm]	Długość [cm]	Liczba [szt.] prętów w 1 elemencie	elementów	całkowita prętów	Długość całkowita [m] St3SX-b Ø8	RB500W Ø16
B-2.2 - wykonać 1 szt.							
1	16	482	12	1	12		57,84
2	8	151	60	1	60	90,60	
Długość całkowita wg średnic [m]						90,5	57,9
Masa 1mb pręta [kg/mb]						0,395	1,578
Masa prętów wg średnic [kg]						35,7	91,4
Masa prętów wg gatunków stali [kg]						35,7	91,4
Masa całkowita [kg]						128	

UWAGI:

1. Elementy wykonać w oparciu o wytyczne zawarte w opisie technicznym.
2. Wszystkie wymiary należy sprawdzić na budowie i porównać z pozostałą dokumentacją.
3. Przed rozpoczęciem robót wykonać projekt warsztatowy i technologii robót, określający stateczność i nośność budynku.
4. Rysunek rozpatrywać łącznie z pozostałymi rysunkami konstrukcyjnymi.
5. Rysunek rozpatrywać łącznie z rysunkami architektonicznymi oraz pozostałych branż.
6. Wszelkie niejasności i nieścisłości wyjaśniać z projektantem.

F I R M A "T U"
TEL. 034/31 – 48 – 126; 034/ 31 – 48 – 148
42 – 310 ŻARKI, UL. OFIAR KATYNIA 1

JEDNOSTKA PROJEKTOWA

Gmina KOCHANOWICE
ul. W O L N O Ś C I 5
42 – 713 KOCHANOWICE

INWESTOR

ADAPTACJA ZABYTKOWYCH ZABUDOWAŃ Z 1903 r. WOKÓŁ PAŁACU LUDWIKA VON BALLESTREMA - GORZELNIĄ, POŁOŻONYCH W KOCHCICACH
42–713 KOCHANOWICE, K O C H C I C E, ul. O G R O D O W A 5
jedn. ewid.: Kochanowice, obręb: Kochcice, działki ewid. nr 6/49; 6/55; 6/54.

TEMAT ZADANIA

PROJEKT BUDOWLANY REKONSTRUKCJI I RENOWACJI ISTNIEJACEGO BUDYNKU GORZELNI W KOCHCICACH
42–713 KOCHANOWICE, K O C H C I C E, ul.O G R O D O W A 5
jedn.ewid.: Kochanowice, obręb: Kochcice, działki ewid. nr 6/49; 6/55; 6/54

NAZWA OPRACOWANIA/ADRES

BELKI ŻELBETOWE W POZIOMIE PARTERU

NAZWA RYSUNKU

mgr inż. Dariusz LUBERA — MAP/0454/PWBKb/16
PROJEKTANT — PODPIS — NR UPRAWNIEŃ

mgr inż. Bożena SOBCZYK — MAZ/0464/POOK/11
SPRAWDZAJĄCY — PODPIS — NR UPRAWNIEŃ

K 40
NR RYSUNKU

KWIECIEŃ 2019
DATA

1 : 100
SKALA

PROJEKT WYKONAWCZY
FAZA

KONSTRUKCJA
BRANŻA

KONSTRUKCJA
BRANŻA

KONSTRUKCJA
BRANŻA

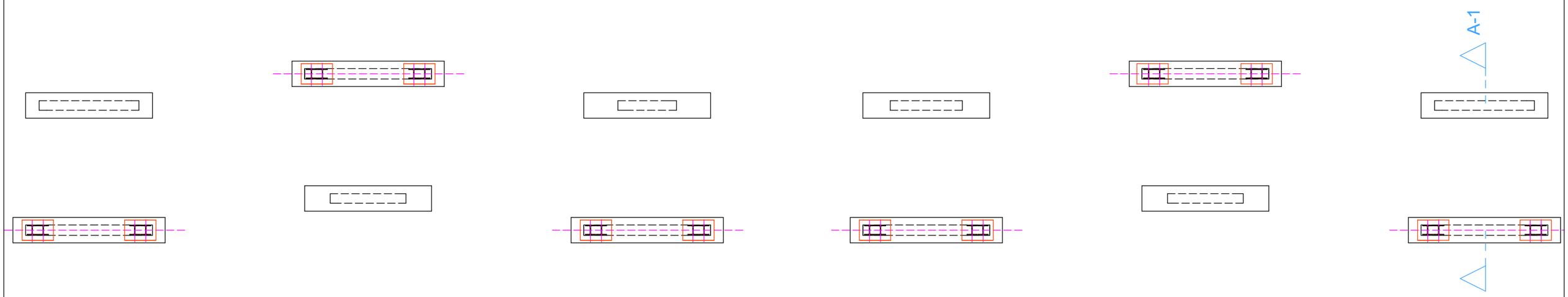

F I R M A "T U"
TEL. 034/31 - 48 - 126; 034/ 31 - 48 - 148
42 - 310 ŻARKI, UL. OFIAR KATYNIA 1

JEDNOSTKA PROJEKTOWA

Gmina KOCHANOWICE
ul. W O L N O Ś C I 5
42 - 713 KOCHANOWICE

INWESTOR

ADAPTACJA ZABYTKOWYCH ZABUDOWAŃ Z 1903 r. WOKÓŁ PAŁACU LUDWIKA VON BALLESTREMA - GORZELNIA, POŁOŻONYCH W KOCHCICACH
4 2 - 713 KOCHANOWICE, K O C H C I C E, ul. O G R O D O W A 5
jedn. ewid.: Kochanowice, obręb: Kochcice, działki ewid. nr 6/49; 6/55; 6/54.

TEMAT ZADANIA

PROJEKT WYKONAWCZY REKONSTRUKCJI I RENOWACJI ISTNIEJACEGO BUDYNKU GORZELNI W KOCHCICACH
4 2 - 713 KOCHANOWICE, K O C H C I C E, ul. O G R O D O W A 5
jedn. ewid.: Kochanowice, obręb: Kochcice, działki ewid. nr 6/49; 6/55; 6/54

NAZWA OPRACOWANIA/ADRES

WIATY - RZUT POZIOMY FUNDAMNETÓW

NAZWA RYSUNKU

mgr inz. Dariusz Lubera		MAP/0454/PWBKb/16
PROJEKTANT	PODPIS	NR UPRAWNIEŃ
mgr inz. Bożena Sobczyk		MAZ/0464/POKK/II
SPRAWDZAJĄCY	PODPIS	NR UPRAWNIEŃ
PROJEKTANT	PODPIS	NR UPRAWNIEŃ
SPRAWDZAJĄCY	PODPIS	NR UPRAWNIEŃ

K 41
NR RYSUNKU

LUTY 2019
DATA

1 : 60
SKALA

PROJEKT
FAZA

KONSTRUKCJA
BRANŻA

KONSTRUKCJA
BRANŻA

KONSTRUKCJA
BRANŻA

BRANŻA

BRANŻA

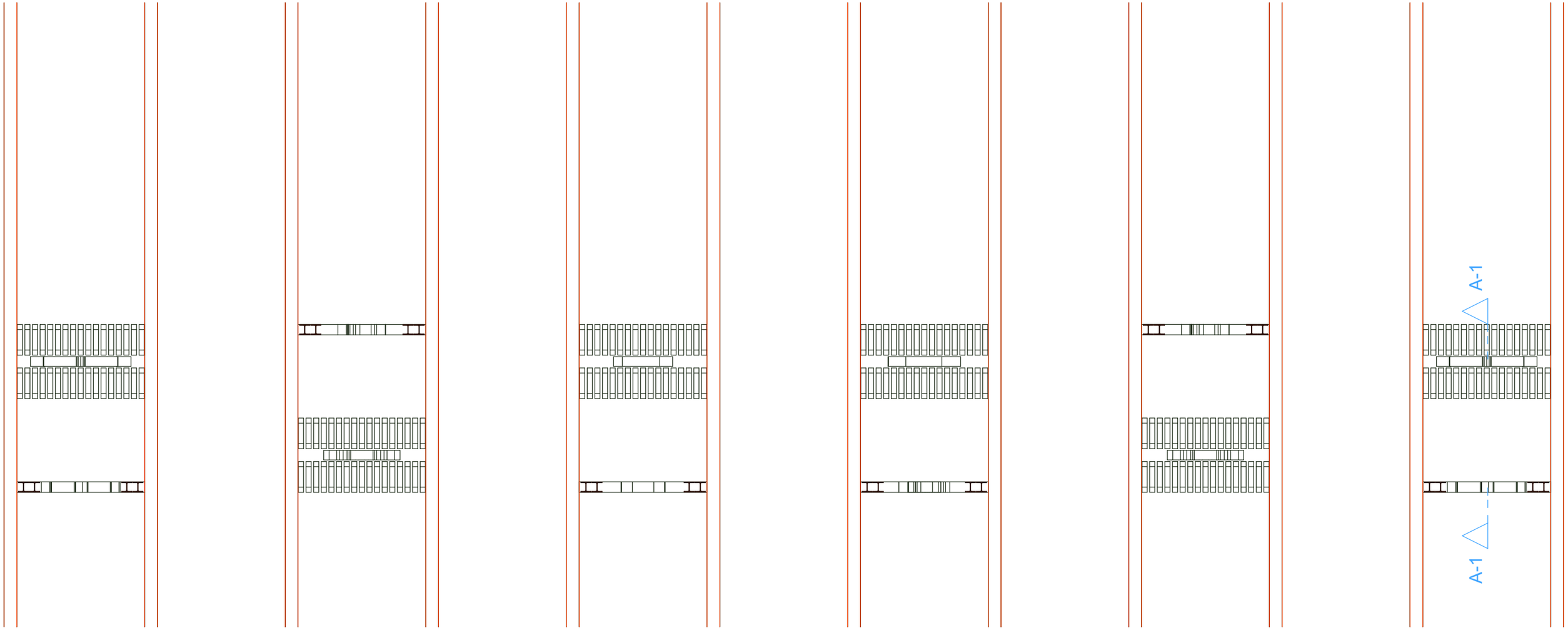

F I R M A "TU"
TEL. 034/31 - 48 - 126; 034/31 - 48 - 148
42 - 310 ŻARKI, UL. OFIAR KATYNIA 1

JEDNOSTKA PROJEKTOWA

Gmina KOCHANOWICE
ul. W O L N O Ś C I 5
42 - 713 KOCHANOWICE

INWESTOR

ADAPTACJA ZABYTKOWYCH ZABUDOWAŃ Z 1903 r. WOKÓŁ PAŁACU LUDWIKA VON BALLESTREMA - GORZELNIA, POŁOŻONYCH W KOCHCICACH
4 2 - 713 KOCHANOWICE, K O C H C I C E, ul. O G R O D O W A 5
jedn. ewid.: Kochanowice, obręb: Kochcice, działki ewid. nr 6/49; 6/55; 6/54.

TEMAT ZADANIA

PROJEKT WYKONAWCZY REKONSTRUKCJI I RENOWACJI ISTNIEJACEGO BUDYNKU GORZELNI W KOCHCICACH
4 2 - 713 KOCHANOWICE, K O C H C I C E, ul. O G R O D O W A 5
jedn. ewid.: Kochanowice, obręb: Kochcice, działki ewid. nr 6/49; 6/55; 6/54

NAZWA OPRACOWANIA/ADRES

WIATY - RZUTY POZIOMY PARTERU

NAZWA RYSUNKU

mgr inz. Dariusz Lubera		MAP/0454/PWBKb/16
PROJEKTANT	PODPIS	NR UPRAWNIEŃ
mgr inz. Bożena Sobczyk		MAZ/0464/POKK/II
SPRAWDZAJĄCY	PODPIS	NR UPRAWNIEŃ
PROJEKTANT	PODPIS	NR UPRAWNIEŃ
SPRAWDZAJĄCY	PODPIS	NR UPRAWNIEŃ

K 42
NR RYSUNKU

LUTY 2019
DATA

1 : 60
SKALA

PROJEKT
FAZA

KONSTRUKCJA
BRANŻA

KONSTRUKCJA
BRANŻA

KONSTRUKCJA
BRANŻA

BRANŻA

BRANŻA

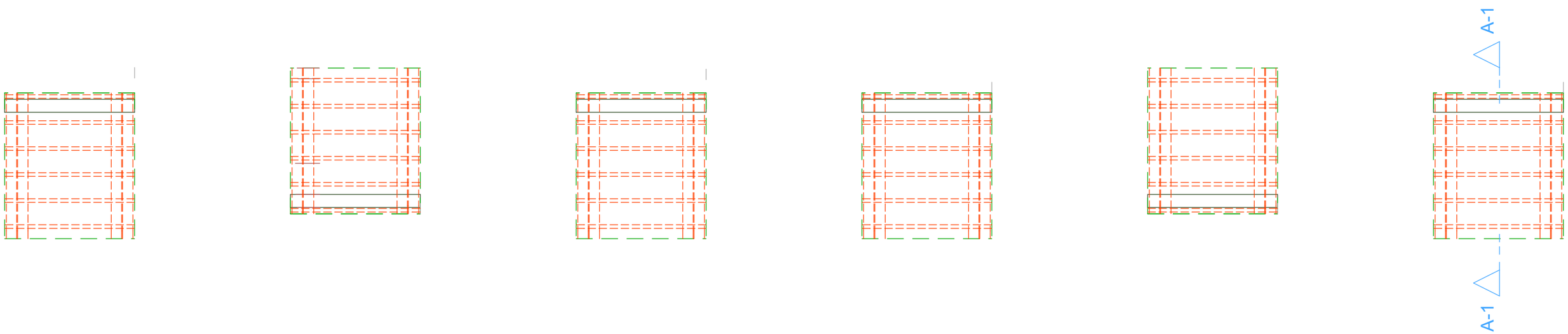

F I R M A "T U"
TEL. 034/31 - 48 - 126; 034/ 31 - 48 - 148
42 - 310 ŻARKI, UL. OFIAR KATYNIA 1

JEDNOSTKA PROJEKTOWA

Gmina KOCHANOWICE
ul. W O L N O Ś C I 5
42 - 713 KOCHANOWICE

INWESTOR

ADAPTACJA ZABYTKOWYCH ZABUDOWAŃ Z 1903 r. WOKÓŁ PAŁACU LUDWIKA VON BALLESTREMA - GORZELNIA, POŁOŻONYCH W KOCHCICACH
4 2 - 713 KOCHANOWICE, K O C H C I C E, ul. O G R O D O W A 5
jedn. ewid.: Kochanowice, obręb: Kochcice, działki ewid. nr 6/49; 6/55; 6/54.

TEMAT ZADANIA

PROJEKT WYKONAWCZY REKONSTRUKCJI I RENOWACJI ISTNIEJACEGO BUDYNKU GORZELNI W KOCHCICACH
4 2 - 713 KOCHANOWICE, K O C H C I C E, ul. O G R O D O W A 5
jedn. ewid.: Kochanowice, obręb: Kochcice, działki ewid. nr 6/49; 6/55; 6/54

NAZWA OPRACOWANIA/ADRES

WIATY - RZUTY POZIOMY DACHU

NAZWA RYSUNKU

mgr inz. Dariusz Lubera		MAP/0454/PWBKb/16	KONSTRUKCJA
PROJEKTANT	PODPIS	NR UPRAWNIEŃ	BRANŻA
mgr inz. Bożena Sobczyk		MAZ/0464/POKK/II	KONSTRUKCJA
SPRAWDZAJĄCY	PODPIS	NR UPRAWNIEŃ	BRANŻA
PROJEKTANT	PODPIS	NR UPRAWNIEŃ	BRANŻA
SPRAWDZAJĄCY	PODPIS	NR UPRAWNIEŃ	BRANŻA

K 43
NR RYSUNKU

LUTY 2019
DATA

1 : 60
SKALA

PROJEKT
FAZA

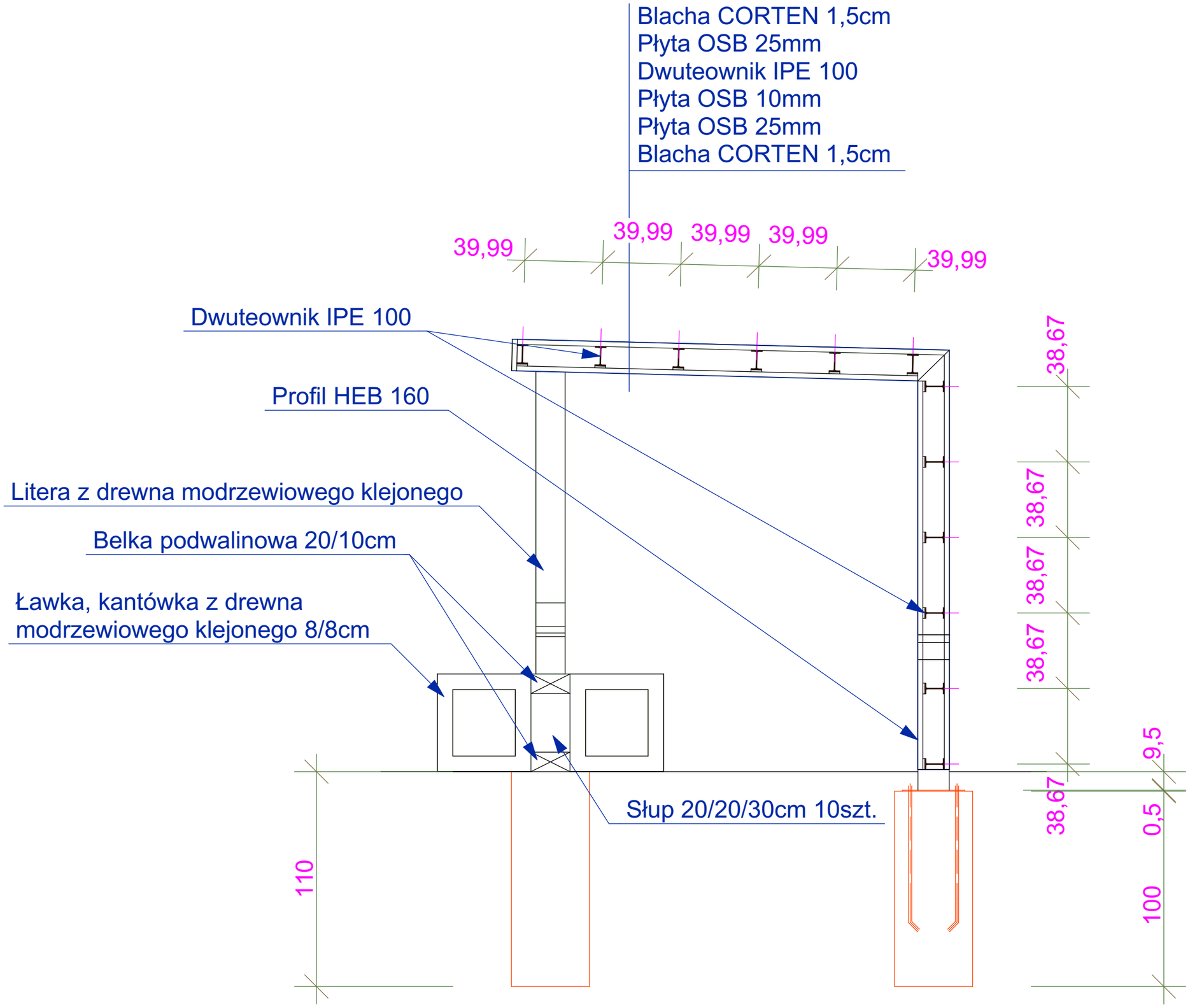

F I R M A "T U"
TEL. 034/31 - 48 - 126; 034/ 31 - 48 - 148
42 - 310 ŻARKI, UL. OFIAR KATYNIA 1

JEDNOSTKA PROJEKTOWA

Gmina KOCHANOWICE
ul. W O L N O Ś C I 5
42 - 713 KOCHANOWICE

INWESTOR

ADAPTACJA ZABYTKOWYCH ZABUDOWAŃ Z 1903 r. WOKÓŁ PAŁACU LUDWIKA VON BALLESTREMA - GORZELNIA, POŁOŻONYCH W KOCHCICACH
4 2 - 713 KOCHANOWICE, K O C H C I C E, ul. O G R O D O W A 5
jedn. ewid.: Kochanowice, obręb: Kochcice, działki ewid. nr 6/49; 6/55; 6/54.

TEMAT ZADANIA

PROJEKT WYKONAWCZY REKONSTRUKCJI I RENOWACJI ISTNIEJACEGO BUDYNKU GORZELNI W KOCHCICACH
4 2 - 713 KOCHANOWICE, K O C H C I C E, ul. O G R O D O W A 5
jedn. ewid.: Kochanowice, obręb: Kochcice, działki ewid. nr 6/49; 6/55; 6/54

NAZWA OPRACOWANIA/ADRES

WIATY - PRZEKRÓJ PIONOWY A1

NAZWA RYSUNKU

mgr inz. Dariusz Lubera		MAP/0454/PWBKb/16
PROJEKTANT	PODPIS	NR UPRAWNIEŃ
mgr inz. Bożena Sobczyk		MAZ/0464/POKK/II
SPRAWDZAJĄCY	PODPIS	NR UPRAWNIEŃ
PROJEKTANT	PODPIS	NR UPRAWNIEŃ
SPRAWDZAJĄCY	PODPIS	NR UPRAWNIEŃ

K 44
NR RYSUNKU

LUTY 2019
DATA

1 : 20
SKALA

PROJEKT
FAZA

KONSTRUKCJA
BRANŻA

KONSTRUKCJA
BRANŻA

KONSTRUKCJA
BRANŻA

BRANŻA

BRANŻA

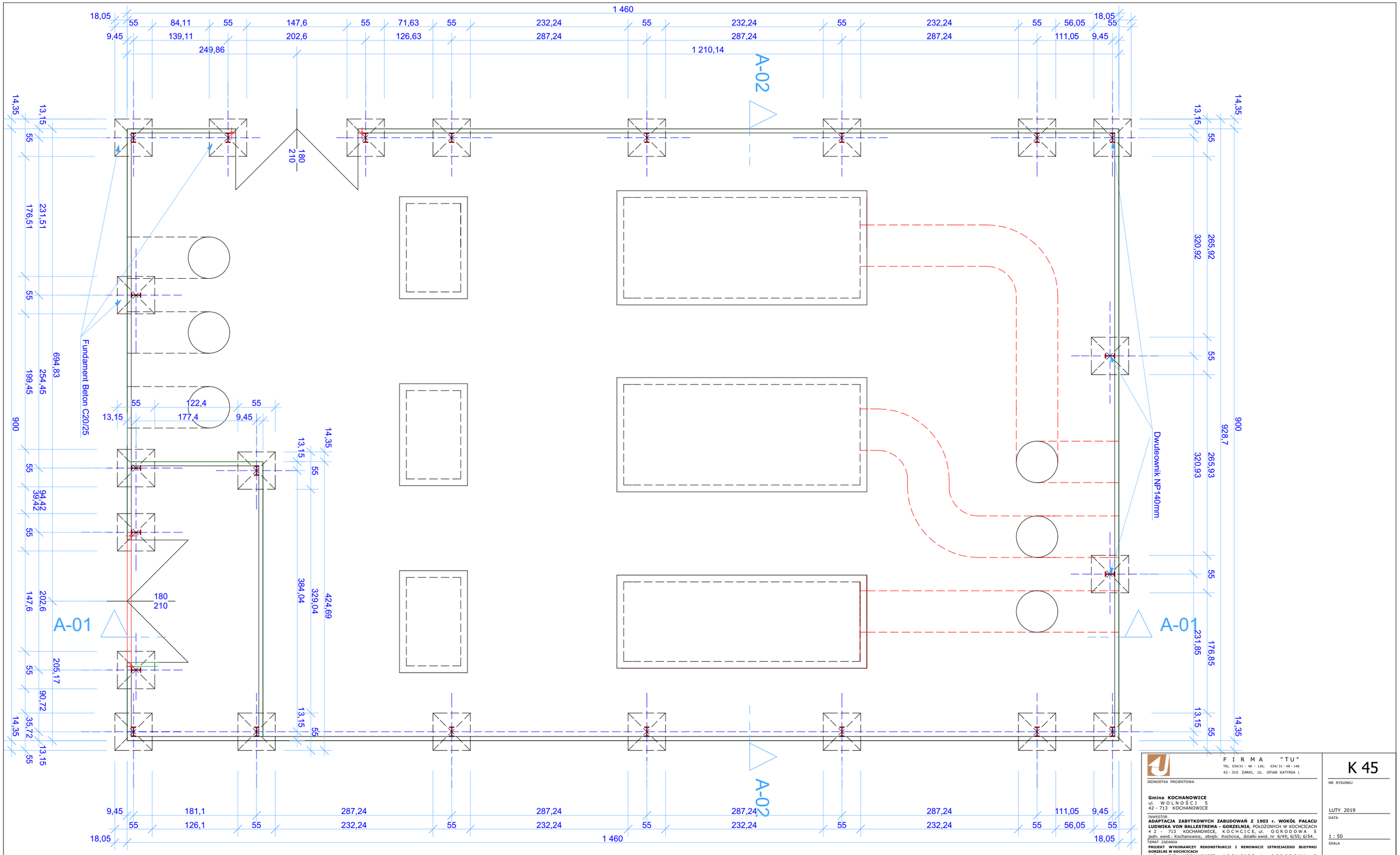

F I R M A "TU"
TEL. 034/31 - 48 - 126; 034/ 31 - 48 - 148
42 - 310 ZARKI, UL. OFIAR KATYNIA 1

JEDNOSTKA PROJEKTOWA

Gmina KOCHANOWICE
ul. W O L N O Ś C I 5
42 - 713 KOCHANOWICE

INWESTOR

ADAPTACJA ZABYTKOWYCH ZABUDOWAŃ Z 1903 r. WOKÓŁ PAŁACU LUDWIKA VON BALLESTREMA - GORZELNIA, POŁOŻONYCH W KOCHCICACH
4 2 - 713 KOCHANOWICE, K O C H C I C E, ul. O G R O D O W A 5
jedn. ewid.: Kochanowice, obręb: Kochcice, działki ewid. nr 6/49; 6/55; 6/54.

TEMAT ZADANIA

PROJEKT WYKONAWCZY REKONSTRUKCJI I RENOWACJI ISTNIEJACEGO BUDYNKU GORZELNI W KOCHCICACH
4 2 - 713 KOCHANOWICE, K O C H C I C E, ul. O G R O D O W A 5
jedn. ewid.: Kochanowice, obręb: Kochcice, działki ewid. nr 6/49; 6/55; 6/54

NAZWA OPRACOWANIA/ADRES

RZUT POZIOMY OGRODZENIA I FUNDAMENTÓW POD CENTRALE WENTYLACYJNE I AGREGATY

NAZWA RYSUNKU

mgr inż. Dariusz Lubera		MAP/0454/PWBKb/16	KONSTRUKCJA
PROJEKTANT	PODPIS	NR UPRAWNIEŃ	BRANŻA
mgr inż. Bożena Sobczyk		MAZ/0464/POKK/II	KONSTRUKCJA
SPRAWDZAJĄCY	PODPIS	NR UPRAWNIEŃ	BRANŻA
PROJEKTANT	PODPIS	NR UPRAWNIEŃ	BRANŻA
SPRAWDZAJĄCY	PODPIS	NR UPRAWNIEŃ	BRANŻA

K 45
NR RYSUNKU

LUTY 2019
DATA

1 : 50
SKALA

PROJEKT
FAZA

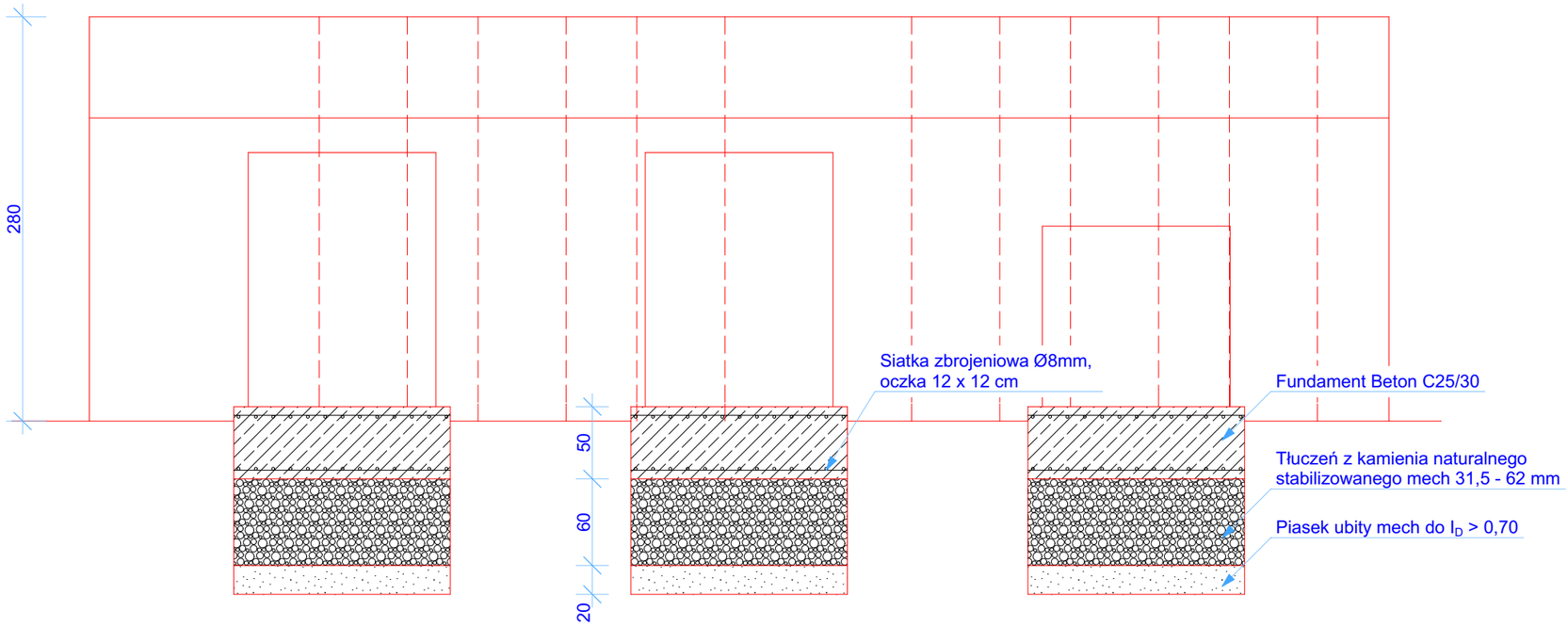

F I R M A "T U"
TEL. 034/31 - 48 - 126; 034/ 31 - 48 - 148
42 - 310 ŻARKI, UL. OFIAR KATYNIA 1

JEDNOSTKA PROJEKTOWA

Gmina KOCHANOWICE
ul. W O L N O Ś C I 5
42 - 713 KOCHANOWICE

INWESTOR

ADAPTACJA ZABYTKOWYCH ZABUDOWAŃ Z 1903 r. WOKÓŁ PAŁACU LUDWIKA VON BALLESTREMA - GORZELNIA, POŁOŻONYCH W KOCHCICACH
4 2 - 713 KOCHANOWICE, K O C H C I C E, ul. O G R O D O W A 5
jedn. ewid.: Kochanowice, obręb: Kochcice, działki ewid. nr 6/49; 6/55; 6/54.

TEMAT ZADANIA

PROJEKT WYKONAWCZY REKONSTRUKCJI I RENOWACJI ISTNIEJĄCEGO BUDYNKU GORZELNI W KOCHCICACH
4 2 - 713 KOCHANOWICE, K O C H C I C E, ul. O G R O D O W A 5
jedn. ewid.: Kochanowice, obręb: Kochcice, działki ewid. nr 6/49; 6/55; 6/54

NAZWA OPRACOWANIA/ADRES

PRZEKRÓJ A-01

NAZWA RYSUNKU

mgr inz. Dariusz Lubera		MAP/0454/PWBKb/16
PROJEKTANT	PODPIS	NR UPRAWNIEŃ
mgr inz. Bożena Sobczyk		MAZ/0464/POKK/II
SPRAWDZAJĄCY	PODPIS	NR UPRAWNIEŃ
PROJEKTANT	PODPIS	NR UPRAWNIEŃ
SPRAWDZAJĄCY	PODPIS	NR UPRAWNIEŃ

K 46
NR RYSUNKU

LUTY 2019
DATA

1 : 40
SKALA

PROJEKT
FAZA

KONSTRUKCJA
BRANŻA

KONSTRUKCJA
BRANŻA

KONSTRUKCJA
BRANŻA

BRANŻA

BRANŻA

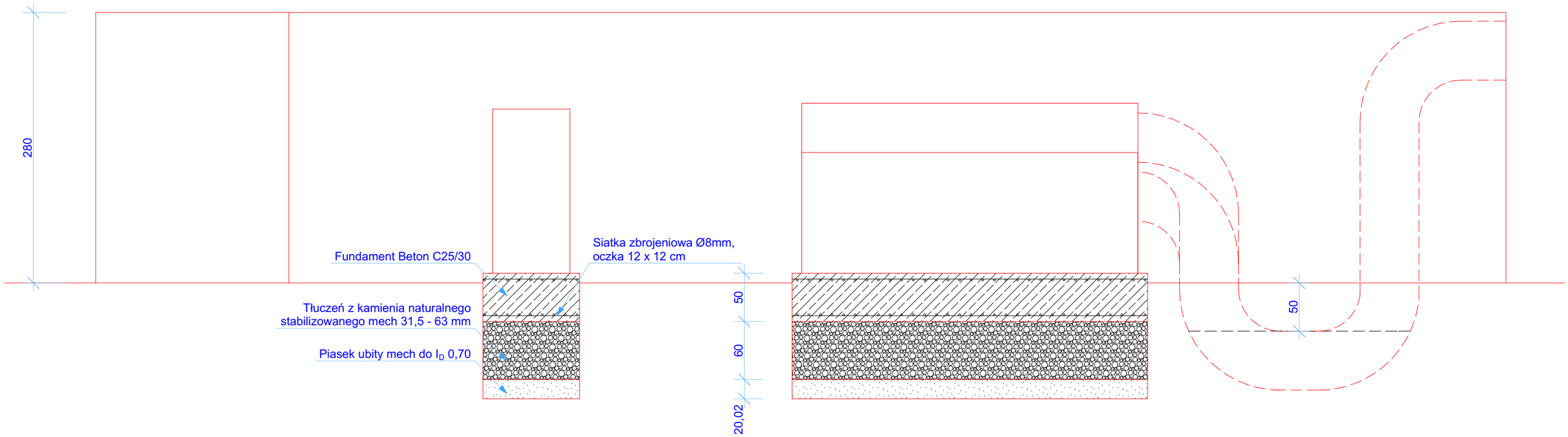

F I R M A "T U"
TEL. 034/31 - 48 - 126; 034/ 31 - 48 - 148
42 - 310 ŻARKI, UL. OFIAR KATYNIA 1

JEDNOSTKA PROJEKTOWA

Gmina KOCHANOWICE
ul. W O L N O Ś C I 5
42 - 713 KOCHANOWICE

INWESTOR

ADAPTACJA ZABYTKOWYCH ZABUDOWAŃ Z 1903 r. WOKÓŁ PAŁACU LUDWIKA VON BALLESTREMA - GORZELNIA, POŁOŻONYCH W KOCHCICACH
4 2 - 713 KOCHANOWICE, K O C H C I C E, ul. O G R O D O W A 5
jedn. ewid.: Kochanowice, obręb: Kochcice, działki ewid. nr 6/49; 6/55; 6/54.

TEMAT ZADANIA

PROJEKT WYKONAWCZY REKONSTRUKCJI I RENOWACJI ISTNIEJACEGO BUDYNKU GORZELNI W KOCHCICACH
4 2 - 713 KOCHANOWICE, K O C H C I C E, ul. O G R O D O W A 5
jedn. ewid.: Kochanowice, obręb: Kochcice, działki ewid. nr 6/49; 6/55; 6/54

NAZWA OPRACOWANIA/ADRES

PRZEKRÓJ A-02

NAZWA RYSUNKU

mgr inz. Dariusz Lubera		MAP/0454/PWBKb/16	KONSTRUKCJA
PROJEKTANT	PODPIS	NR UPRAWNIEŃ	BRANŻA
mgr inz. Bożena Sobczyk		MAZ/0464/POKK/II	KONSTRUKCJA
SPRAWDZAJĄCY	PODPIS	NR UPRAWNIEŃ	BRANŻA
PROJEKTANT	PODPIS	NR UPRAWNIEŃ	BRANŻA
SPRAWDZAJĄCY	PODPIS	NR UPRAWNIEŃ	BRANŻA

K 47
NR RYSUNKU

LUTY 2019
DATA

1 : 40
SKALA

PROJEKT
FAZA

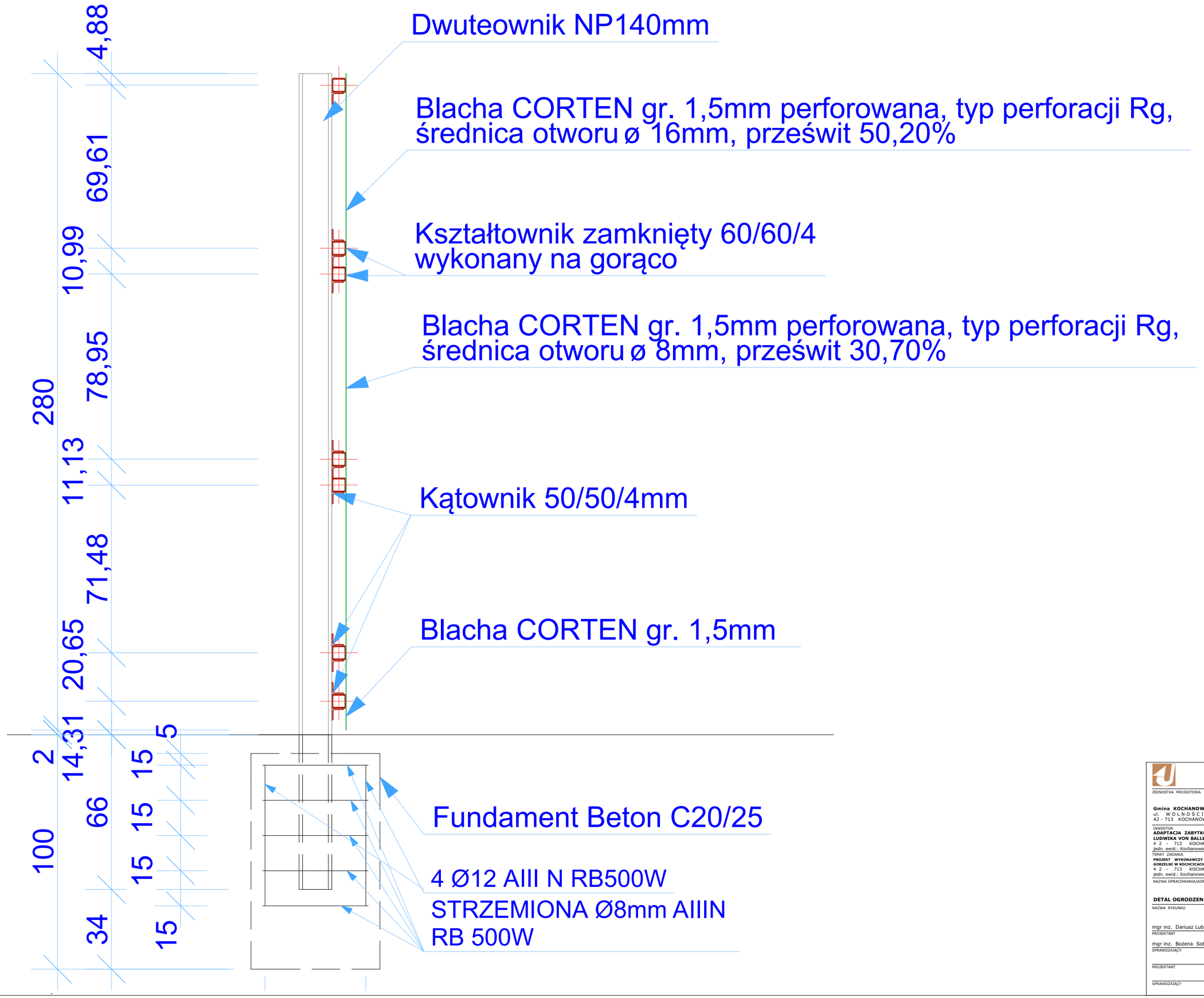

F I R M A "T U"
TEL. 034/31 - 48 - 126; 034/31 - 48 - 148
42 - 310 ŻARKI, UL. OFIAR KATYNIA 1

JEDNOSTKA PROJEKTOWA

Gmina KOCHANOWICE
ul. W O L N O Ś C I 5
42 - 713 KOCHANOWICE

INWESTOR

ADAPTACJA ZABYTKOWYCH ZABUDOWAŃ Z 1903 r. WOKÓŁ PAŁACU LUDWIKA VON BALLESTREMA - GORZELNIA, POŁOŻONYCH W KOCHCICACH
4 2 - 713 KOCHANOWICE, K O C H C I C E, ul. O G R O D O W A 5
jedn. ewid.: Kochanowice, obręb: Kochcice, działki ewid. nr 6/49; 6/55; 6/54.

TEMAT ZADANIA

PROJEKT WYKONAWCZY REKONSTRUKCJI I RENOWACJI ISTNIEJACEGO BUDYNKU GORZELNI W KOCHCICACH
4 2 - 713 KOCHANOWICE, K O C H C I C E, ul. O G R O D O W A 5
jedn. ewid.: Kochanowice, obręb: Kochcice, działki ewid. nr 6/49; 6/55; 6/54

NAZWA OPRACOWANIA/ADRES

DETAL OGRODZENIA

NAZWA RYSUNKU

mgr inż. Dariusz Lubera		MAP/0454/PWBKb/16	
PROJEKTANT	PODPIS	NR UPRAWNIEŃ	
mgr inż. Bożena Sobczyk		MAZ/0464/POKK/II	
SPRAWDZAJĄCY	PODPIS	NR UPRAWNIEŃ	
PROJEKTANT	PODPIS	NR UPRAWNIEŃ	
SPRAWDZAJĄCY	PODPIS	NR UPRAWNIEŃ	

K 48	NR RYSUNKU
LUTY 2019	DATA
1 : 15	SKALA
PROJEKT	FAZA
KONSTRUKCJA	BRANŻA
KONSTRUKCJA	BRANŻA
KONSTRUKCJA	BRANŻA
	BRANŻA
	BRANŻA

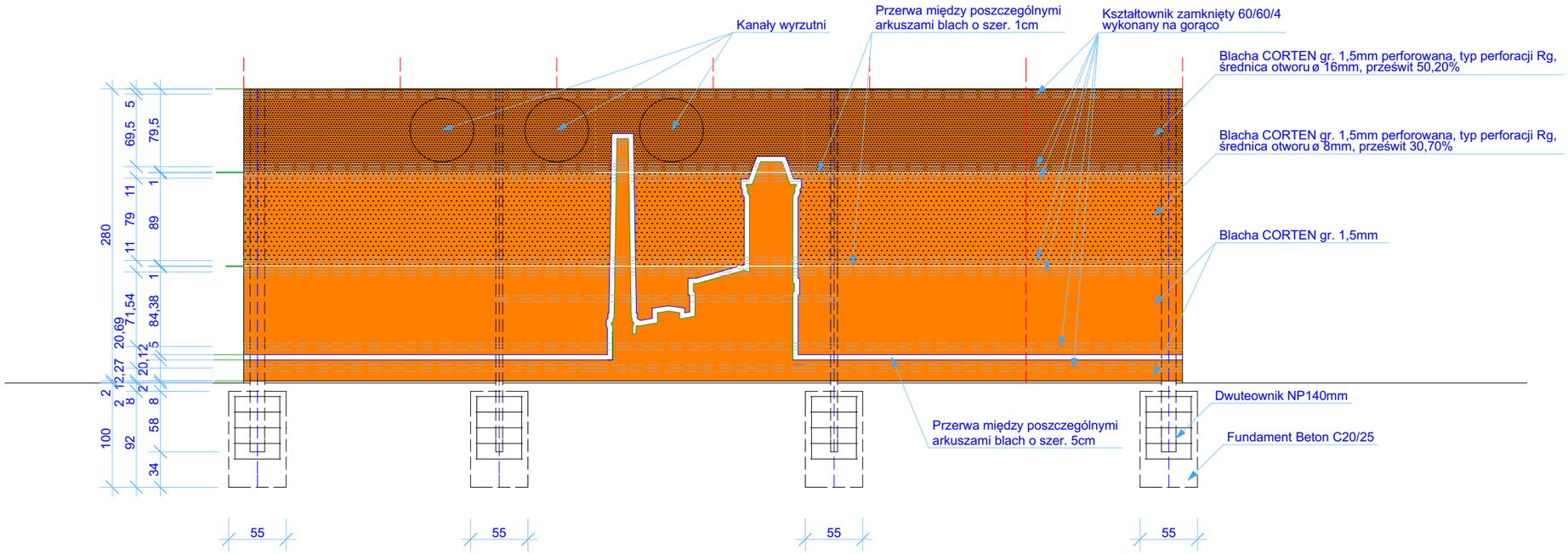

ELEWACJA PÓŁNOCNA

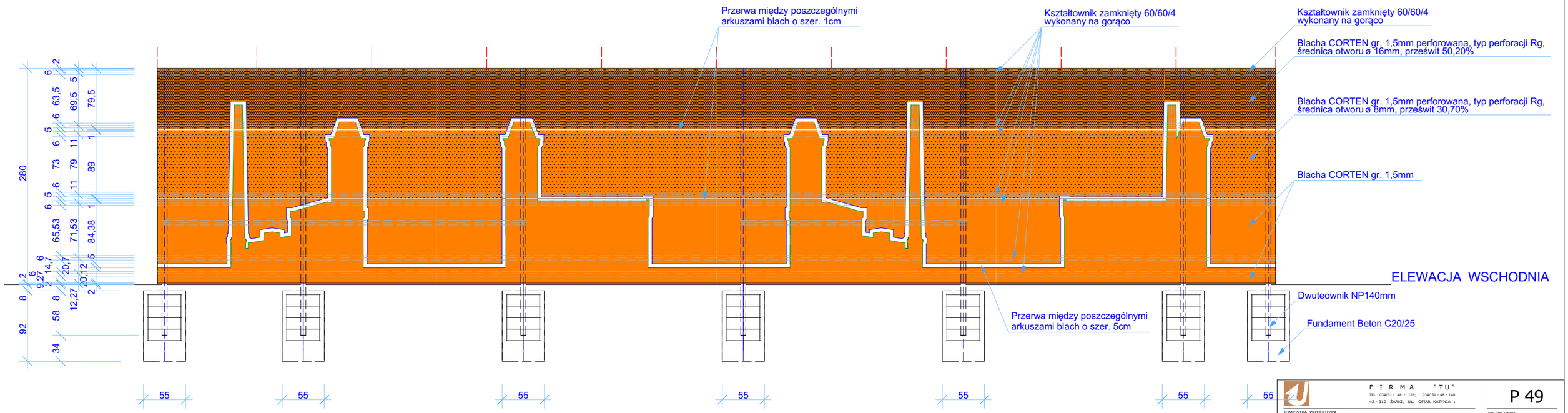

ELEWACJA WSCHODNIA

F I R M A "T U"
TEL. 034/31 - 48 - 126; 034/31 - 48 - 148
42 - 310 ŻARKI, UL. OFIAR KATYNIA 1

JEDNOSTKA PROJEKTOWA

Gmina KOCHANOWICE
ul. W O L N O Ś C I 5
42 - 713 KOCHANOWICE

INWESTOR

ADAPTACJA ZABYTKOWYCH ZABUDOWAŃ Z 1903 r. WOKÓŁ PAŁACU LUDWIKA VON BALLESTREMA - GORZELNIA, POŁOŻONYCH W KOCHCICACH
4 2 - 713 KOCHANOWICE, K O C H C I C E, ul. O G R O D O W A 5
jedn. ewid.: Kochanowice, obręb: Kochcice, działki ewid. nr 6/49; 6/55; 6/54.

TEMAT ZADANIA

PROJEKT WYKONAWCZY REKONSTRUKCJI I RENOWACJI ISTNIEJACEGO BUDYNKU GORZELNI W KOCHCICACH
4 2 - 713 KOCHANOWICE, K O C H C I C E, ul. O G R O D O W A 5
jedn. ewid.: Kochanowice, obręb: Kochcice, działki ewid. nr 6/49; 6/55; 6/54

NAZWA OPRACOWANIA/ADRES

OGRODZENIE - ELEWACJA PÓLNOCNA I WSCHODNIA

NAZWA RYSUNKU

mgr inz. Dariusz Lubera		MAP/0454/PWBKb/16
PROJEKTANT	PODPIS	NR UPRAWNIEŃ
mgr inz. Bożena Sobczyk		MAZ/0464/POKK/II
SPRAWDZAJĄCY	PODPIS	NR UPRAWNIEŃ
PROJEKTANT	PODPIS	NR UPRAWNIEŃ
SPRAWDZAJĄCY	PODPIS	NR UPRAWNIEŃ

P 49
NR RYSUNKU

LUTY 2019
DATA

1 : 50
SKALA

PROJEKT
FAZA

KONSTRUKCJA
BRANŻA

KONSTRUKCJA
BRANŻA

KONSTRUKCJA
BRANŻA

BRANŻA

BRANŻA

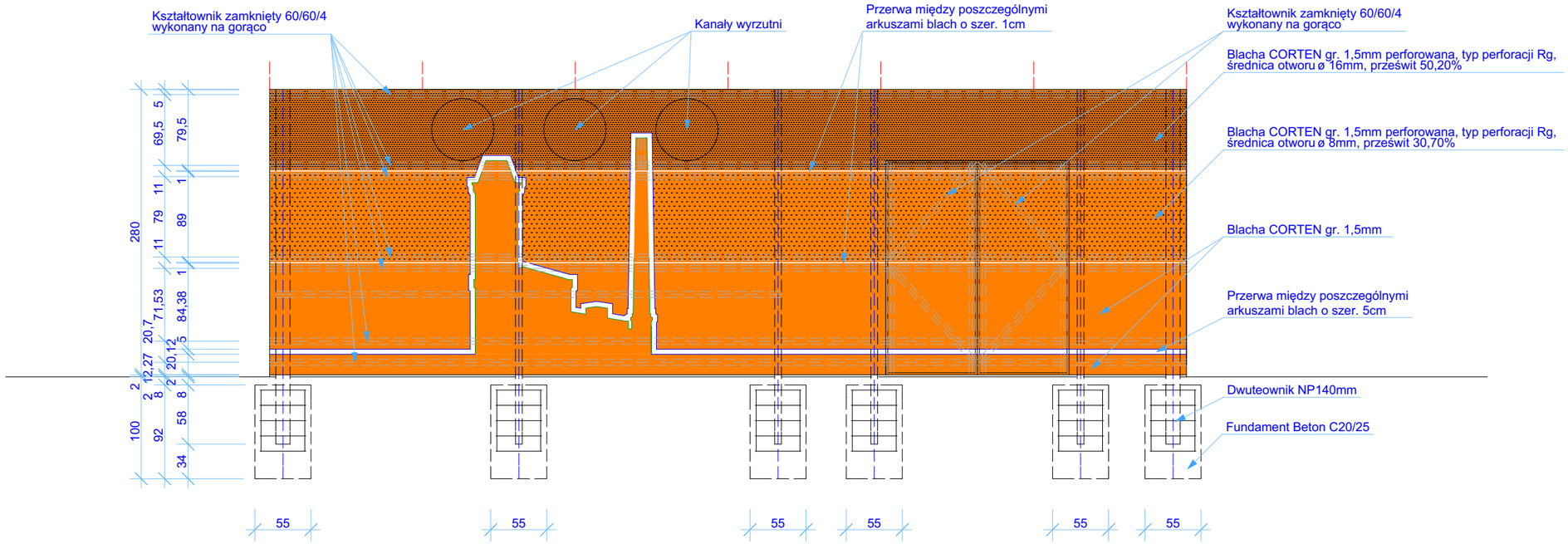

ELEWACJA POŁUDNIOWA

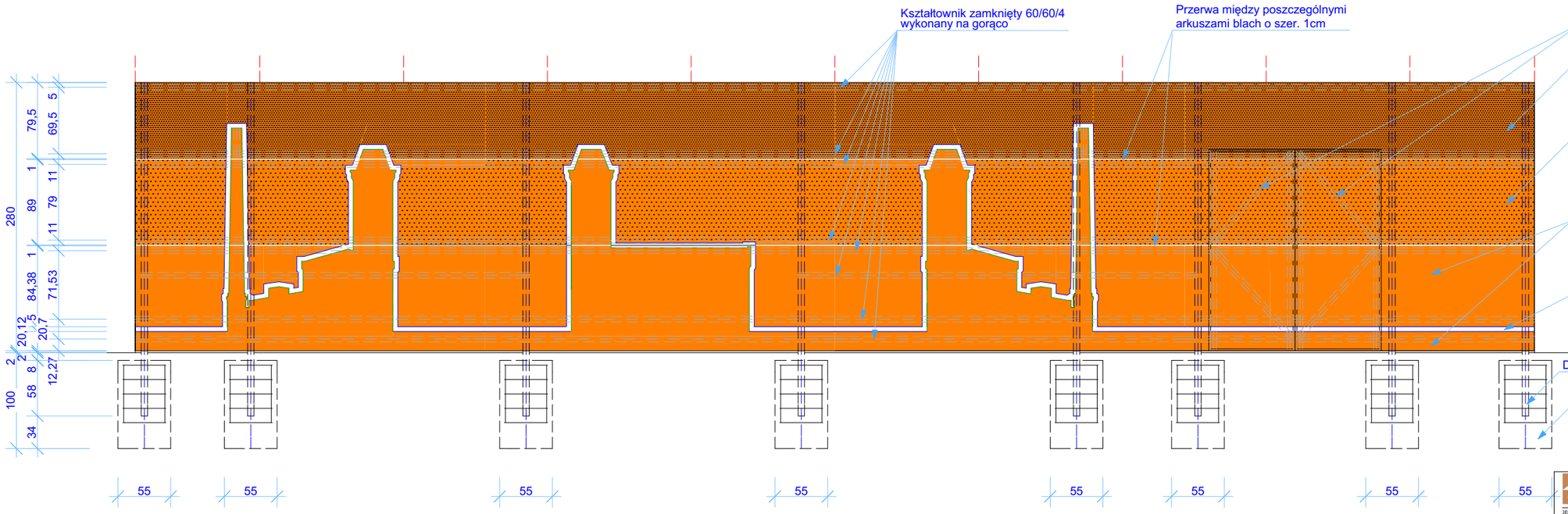

ELEWACJA ZACHODNIA

F I R M A "T U"
TEL. 034/31 - 48 - 126; 034/ 31 - 48 - 148
42 - 310 ŻARKI, UL. OFIAR KATYNIA 1

JEDNOSTKA PROJEKTOWA

Gmina KOCHANOWICE
ul. W O L N O Ś C I 5
42 - 713 KOCHANOWICE

INWESTOR

ADAPTACJA ZABYTKOWYCH ZABUDOWAŃ Z 1903 r. WOKÓŁ PAŁACU LUDWIKA VON BALLESTREMA - GORZELNIA, POŁOŻONYCH W KOCHCICACH
4 2 - 713 KOCHANOWICE, K O C H C I C E, ul. O G R O D O W A 5
jedn. ewid.: Kochanowice, obręb: Kochcice, działki ewid. nr 6/49; 6/55; 6/54.

TEMAT ZADANIA

PROJEKT WYKONAWCZY REKONSTRUKCJI I RENOWACJI ISTNIEJACEGO BUDYNKU GORZELNI W KOCHCICACH
4 2 - 713 KOCHANOWICE, K O C H C I C E, ul. O G R O D O W A 5
jedn. ewid.: Kochanowice, obręb: Kochcice, działki ewid. nr 6/49; 6/55; 6/54

NAZWA OPRACOWANIA/ADRES

OGRODZENIE - ELEWACJA POŁUDNIOWA I ZACHODNIA

NAZWA RYSUNKU

mgr inż. Dariusz Lubera		MAP/0454/PWBKb/16	KONSTRUKCJA
PROJEKTANT	PODPIS	NR UPRAWNIEŃ	BRANŻA
mgr inż. Bożena Sobczyk		MAZ/0464/POKK/II	KONSTRUKCJA
SPRAWDZAJĄCY	PODPIS	NR UPRAWNIEŃ	BRANŻA
PROJEKTANT	PODPIS	NR UPRAWNIEŃ	BRANŻA
SPRAWDZAJĄCY	PODPIS	NR UPRAWNIEŃ	BRANŻA

P 50
NR RYSUNKU

LUTY 2019
DATA

1 : 50
SKALA

PROJEKT
FAZA